FUJITSU

KATALOG PRODUKTOWY 2018/2019

SPLIT INVERTER | MULTI SPLIT INVERTER
POMPA CIEPŁA WATERSTAGE | REKUPERATOR

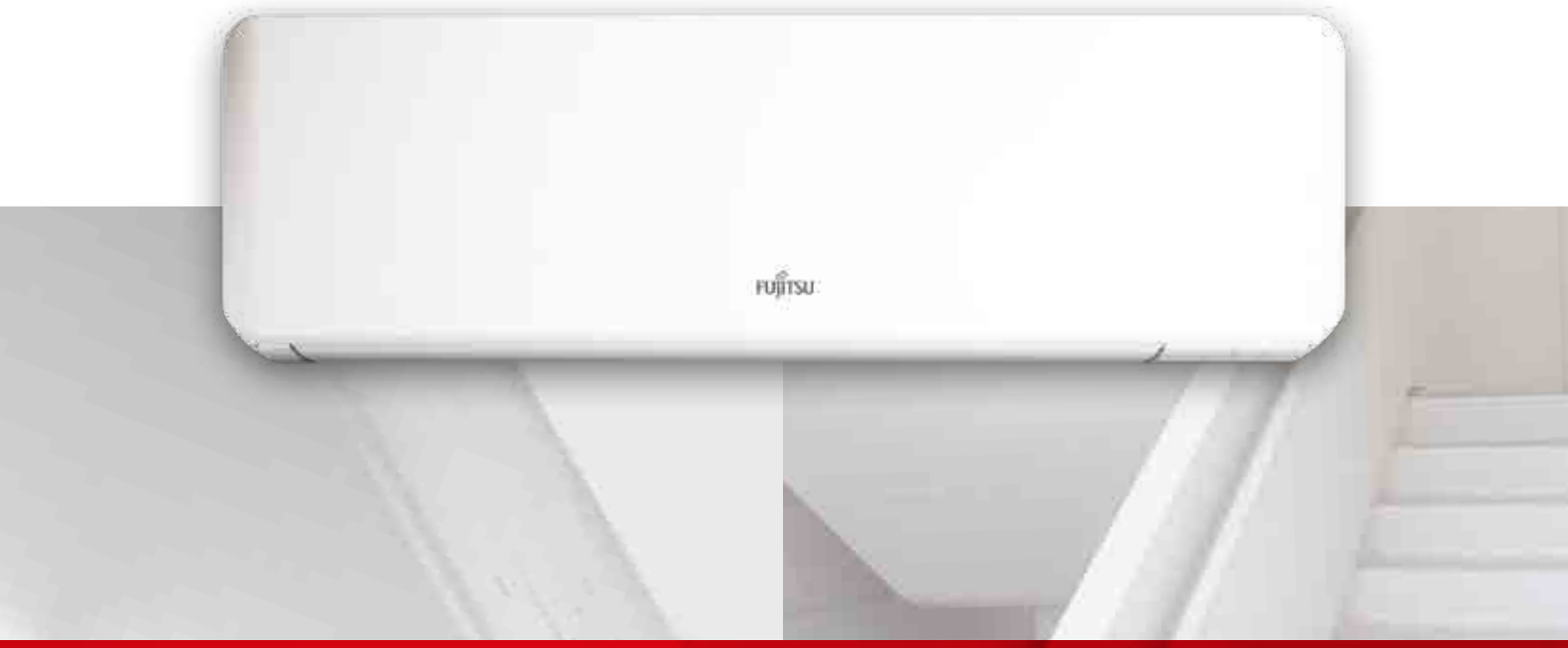

systemy klimatyzacji

8

KATALOG SYSTEMÓW SPLIT FUJITSU

SPIS TREŚCI

Objaśnienie cech urządzeń	4
Zestawienie funkcji urządzeń SPLIT/MULTI SPLIT	6
Tabela szybkiego doboru	8
Fujitsu ekologicznie	10
Certyfikaty i wyróżnienia FUJITSU	12
Nowości produktowe 2018	14
Przegląd urządzeń typu SPLIT	18
Integracja BMS	20
Energooszczędne i nowoczesne technologie	24
Rodzina sterowników FUJITSU	34
Klimatyzatory SPLIT	37
Klimatyzatory ścienne	38
Klimatyzatory z funkcją NORDIC	46
Klimatyzatory przypodłogowe	49
Klimatyzatory kasetonowe	50
Klimatyzatory uniwersalne	53
Klimatyzatory przysufitowe	54
Klimatyzatory kanałowe	55
Wymiary jednostek SPLIT	61
Systemy MULTI SPLIT	67
Przegląd urządzeń typu MULTI SPLIT	68
Szybki dobór MULTI SPLIT	70
Systemy MULTI SPLIT symultaniczne	80
Domowa pompa ciepła WATERSTAGE	83
Centralka wentylacyjna z odzyskiem energii	90
Akcesoria opcjonalne do klimatyzatorów	92
Akcesoria opcjonalne do pompy ciepła WATERSTAGE	94

Opis funkcji

komfort

Wydajne ogrzewanie

Utrzymywanie nominalnej wydajności grzania nawet przy temperaturze zewnętrznej sięgającej -7°C.

Wydajny dyfuzor

Kąt nachylenia dodatkowej żaluzji regulowany jest przez czujniki monitorujące. Dzięki temu komfort w pomieszczeniu uzyskiwany jest natychmiastowo.

Pełna moc

Praca z pełną mocą wentylatora i z pełną mocą sprężarki. Pozwala na szybkie osiągnięcie temperatur zadanych w pomieszczeniu.

Funkcja 10° HEAT

Temperatura w pomieszczeniu może być utrzymywana na stałym poziomie 10°C, w celu uniknięcia jej nadmiernego spadku w czasie gdy nikt nie przebywa w pomieszczeniu.

Auto Restart

W przypadku chwilowego zaniku zasilania, klimatyzator automatycznie włączy się po powrocie napięcia z zachowaniem poprzednich ustawień.

Automatyczna zmiana trybu pracy

Jednostka automatycznie przełącza się między trybami chłodzenia i grzania w zależności od ustawień temperatury oraz temperatury w pomieszczeniu.

Automatyczne żaluzje pionowe

Zmieniają kierunek nawiewu powietrza w pionie (wachlowanie).

Automatyczne żaluzje pionowe i poziome

Zmieniają kierunek nawiewu powietrza w pionie i poziomie (wachlowanie).

Automatyczna regulacja intensywności nawiewu

Mikroprocesor automatycznie dostosowuje intensywność nawiewu do zmian temperatury w pomieszczeniu.

Automatyczna regulacja strumienia powietrza

Mikroprocesor automatycznie dostosowuje wydajność powietrza klimatyzatora do oporów sieci kanałowej.

Doprowadzenie świeżego powietrza

Powietrze z zewnątrz można doprowadzić do pomieszczenia po wyposażeniu jednostki wewnętrznej w kanały i opcjonalny moduł.

Zasysanie powietrza zewnętrznego

Świeże powietrze z zewnątrz może zostać zassane za pomocą opcjonalnego wentylatora, podłączonego z zastosowaniem zewnętrznego modułu sterującego.

Możliwość podłączenia kanałów nawiewnych

Systemy umożliwiają podłączenie kanałów rozprowadzających powietrze.

Indywidualne sterowanie kierunkiem nawiewu

Każdą z żaluzji jednostki typu kasetonowego z czterostronnym wylotem powietrza można sterować indywidualnie, zapewniając komfortowy nawiew.

Sterowanie ciszą

Praca jednostki zewnętrznej w trybie wyciszonym (dostępna w sterownikach bezprzewodowych).

Elastyczny montaż

Dowolny: pionowy lub poziomy montaż jednostki wewnętrznej.

Automatyczna kratka nawiewna

Dedykowana kratka nawiewna współpracująca z systemem sterowania.

Kompaktowa obudowa

Możliwość zabudowy jednostki w standardowy moduł sufitu podwieszonego 600x600.

Tryby pracy do pomieszczeń serwerowni

Specjalny pakiet wbudowanych fabrycznie funkcji wymaganych w pomieszczeniach teleinformatycznych, rakowych lub serwerowniach.

Pompka skroplin w standardzie

czystość

Filtr „jonowy" o wydłużonej żywotności

Filtr usuwa nieprzyjemne zapachy dzięki utlenianiu i redukcji jonów generowanych na powierzchni drobnych elementów ceramicznych.

Filtr polifenolowy

Drobne cząstki kurzu, zarodniki grzybów oraz szkodliwe mikroorganizmy są absorbowane dzięki zjawiskom elektrostatyki. Rozwojowi bakterii zapobiegają związki polifenolu z jabłek.

Filtr plazmowy

Filtr elektrostatyczny usuwa kurz, cząstki stałe takie jak pyłki i kurz domowy. Filtr można myć i łatwo utrzymywać w czystości.

Filtr o wydłużonej żywotności

Opcjonalny filtr powietrza z zastosowaniem do urządzeń kanałowych.

Łatwy w czyszczeniu panel obudowy

Możliwość zdemontowania obudowy w celu umycia.

energooszczędność

Zasilanie prądem stałym
Zmniejsza zapotrzebowanie energii elektrycznej. Podnosi sprawność urządzeń.

Modele z układem sterowania I-PAM
Podnosi wydajność sprężarki w momencie startu.

Modele z układem sterowania V-PAM
Zwiększa zakres regulacji sprężarki.

Czujnik obecności
Wykrywa obecność użytkownika w pomieszczeniu. Kiedy pomieszczenie jest puste urządzenie pracuje w trybie ekonomicznym, a po powrocie użytkownika wraca do wymaganych nastaw.

Czujnik obecności save & stop
Wykrywa obecność użytkownika w pomieszczeniu. Kiedy pomieszczenie jest puste urządzenie pracuje w trybie ekonomicznym lub jest zatrzymane.

Tryb ekonomiczny
Funkcja powodująca nieznaczny wzrost nastawy temperatury w trybie chłodzenia i jej spadek w trybie grzania, zapewniając ekonomiczne sterowanie pracą jednostki.

Ograniczony zakres nastawy temperatury
Ustawienie minimalnego i maksymalnego zakresu nastawy temperatury pozwalające zaoszczędzić energię.

Automatyczne przywracanie ustawionej temperatury
Nastawa temperatury zostaje automatycznie przywrócona do ustawionej wcześniej wartości.

Jednostki współpracujące z systemem multi
System multi 2, 3, 4, 5, 6 i 8 współpracuje z wybranymi jednostkami wewnętrznymi.

Dwusekcyjny wentylator turbo
Wysokowydajny zoptymalizowany wentylator jednostki kasetonowej.

Wydajny wymiennik ciepła
Specjalna konstrukcja wymiennika do kompaktowej jednostki kasetonowej.

Wymiennik V
Konstrukcja wymiennika w kształcie litery V pozwala na zastosowanie kompaktowej obudowy w szeregu urządzeń.

Stabilizator nawiewu
Stabilizator nawiewu jednostek kanałowych znacznie obniża wymaganą moc wentylatora oraz zapewnia cichą pracę.

Dodatkowe boczne dyfuzory
Niemal idealny rozkład powietrza oraz temperatury w pomieszczeniu bez efektu „martwych stref", dzięki ukierunkowanemu nawiewowi w trybie chłodzenia i grzania.

wygoda

Programator automatycznego wyłączenia
Automatycznie zatrzymuje pracę po upływie ustawionego czasu.

Program nocny
Mikroprocesor stopniowo zmienia temperaturę w pomieszczeniu, zapewniając komfortowy sen.

Programator
Programator pozwala na ustawienie czterech cyklów pracy: włącz, wyłącz, włącz-wyłącz, wyłącz-włącz.

Programator tygodniowy
Program włącz-wyłącz dostępny dla każdego dnia tygodnia.

Programator tygodniowy i programowanie temperatury
Opcja umożliwia ustawianie temperatury dla dwóch przedziałów czasu dla każdego dnia tygodnia.

Kontrolka filtra
Dioda sygnalizuje konieczność przeprowadzenia czyszczenia filtra.

Precyzyjny i wygodny system sterowania
Dostępny szeroki wybór sterowników indywidualnych i grupowych.

Blue Fin
Dodatkowa ochrona antykorozyjna wymiennika jednostki zewnętrznej.

Informacja o błędzie

Zewnętrzne wejścia wyjścia

Sterowanie bezprzewodowe
Opcjonalny adapter Wi-Fi umożliwia sterowanie klimatyzatorem z użyciem fabrycznej aplikacji poprzez smartfon lub tablet.

Automatycznie czyszczony filtr
Zebrany na filtrze kurz jest automatycznie usuwany. Konieczne jest okresowe opróżnianie zbiornika na kurz.

specyfikacja funkcji na następnej stronie >>>

Zestawienie funkcji

SPLIT MULTI SPLIT

TYP		Ścienne									
Model		ASYG 09/12 KXCA	ASYG 07/09/12/14 KGTA	ASYG 07/09/12/14 KMTA	ASYG 18/24 KLCA	ASYG 09/12 LTCA	ASYG 07/09/12/14 LUCA	ASYG 07/09/12/14 LMCE	ASYG 18/30 LFCA, ASYG24 LFCC	ASYG 30/36 LMTA	ASYG 07/09/12 LLCE
ENERGOOSZCZĘDNOŚĆ	Dodatkowe boczne dyfuzory	●									
	Czujnik obecności	●	●			●				●	
	Czujnik obecności save & stop										
	Tryb ekonomiczny	●	●	●	●	●	●	●	●	●	●
	Ograniczony zakres nastawy temperatury		○	○		○	○	○	○	○	
	Automatyczne przywracanie ustawionej temperatury		○	○		○	○	○	○	○	
KOMFORT	Wydajne ogrzewanie					●					
	Wydajny dyfuzor	●						●	●		
	Tryby pracy do pomieszczeń serwerowni									●	
	Pełna moc	●	●	●	●	●	●	●		●	●
	Funkcja 10° HEAT	●	●	●		●	●	●	●	●	
	Sterowanie ciszą	●	●	●		●	●	●		●	
	Automatyczna zmiana trybu pracy	●	●	●	●	●	●	●	●	●	●
	Automatyczne żaluzje pionowe		●	●	●	●	●	●			●
	Automatyczne żaluzje pionowe i poziome	●							●	●	
	Automatyczna regulacja intensywności nawiewu	●	●	●	●	●	●	●	●	●	●
	Automatyczna regulacja strumienia powietrza										
	Auto Restart	●	●	●	●	●	●	●	●	●	●
	Doprowadzenie świeżego powietrza										
	Zasysanie powietrza zewnętrznego										
	Możliwość podłączenia kanałów nawiewnych										
	Pompka skroplin w standardzie										
	Indywidualne sterowanie kierunkiem nawiewu										
WYGODA	Programator automatycznego wyłączenia		○	○		○	○	○	○	○	
	Program nocny	●	●	●	●	●	●	●	●	●	●
	Programator	●	●	●	●	●	●	●	●	●	●
	Programator tygodniowy		●	○		●	●			●	
	Programator tygodniowy i programowanie temperatury		○	○		○	○	○	○	○	
	Kontrolka filtra		●	●	●	●	●	●	●	●	●
	Informacja o błędzie		○	○		○	○	○	○	○	
	Zewnętrzne wejścia wyjścia		○	○		○	○	○	○	○	
	Blue Fin								● (30)	●	
	WIFI Sterowanie bezprzewodowe	●	○	○		○	○	○	○	○	
	Automatycznie czyszczony filtr	●									
CZYSTOŚĆ	Filtr plazmowy	●									
	Filtr „jonowy"o wydłużonej żywotności		○	○		●	●	●	●	●	
	Filtr polifenolowy		○	○		●	●	●	●	●	
	Filtr o wydłużonej żywotności										
	Łatwy w czyszczeniu panel obudowy				●			●	●		●

● STANDARD ○ OPCJA

Kasetonowe			Kanałowe						Podłogowe	Podł-sufitowe	Sufitowe
AUYG 07/09/12/14/18 LVLB, AUYG 22/24LVLA	AUXG 18/24/30/ 36/45/54 LRLB	AUYG 30/36LRLE, AUYG 36/45/54 LRLA	ARYG 07/09/ 12/14/18 LSLAP	ARYG 07/09/ 12/14/18 LLTB	ARYG 12/14/18/ 24/30/36/ 45/54 LHTBP	ARYG 22/24/36/ 45LMLA, ARYG 30/36LMLE	ARYG 45/54/60 LHTA	ARYG 72/90 LHTA	AGYG 09/12/14 LVCA	ABYG 14/18LVTB, ABYG 22/24LVTA	ABYG 30/36 LRTE, ABYG 36/45/54 LRTA
	○										
●	●	●	●	●	●	●	●	●	●	●	●
○	●	○	●	○	●	○	○	●	○	○	○
○	●	○	●	○	●	○	○	●	○	○	○
●	○	○	○	○	○	○	○ (60)	○	●	●	●
	○ (45/54)				○ (45/54)	○ (45)(36LMLA)	○	○			○ (45/54)(36LRTA)
●	●	●	●	●	●	●	●	●	●	●	●
●	●	●	○	○					●		
										●	●
●	●	●	●	●	●	●	●	●	●	●	●
					●			●			
●	●	●	●	●	●	●	●	●	●	●	●
○	●	●			●	●					●
○	○	○		○	○	○	○	○			○
	●	●				●					
●	●	●	●	●	●	○		○			○
	●										
○	●	○	●	○	●	○	○	●	○	○	○
●	○	○	○	○	○	○	○ (60)	○	●	●	●
●	○	○	○	○	○	○	○ (60)	○	●	●	●
	●		●		●			●			
○		●		●		●	●		○	○	○
●	●	●	●	●	●	●	●	●	●	●	●
	○		○		○			○			
○	●	○	●	○	●	○	○	●	○	○	○
	● (30/36/45/54)	● (45/54)			● (30/36/45/54)	● (45)	●	●			● (45)
○	○	○	○	○	○	○	○	○	○	○	○
									●		
									●		
					○	○	○ (60)	○	●		

Tabela szybkiego doboru

Grzanie* [kW]			3	4	5	6	7	9	10
Chłodzenie* [kW]			3	3.5	4	4.5	6	8	9
	STRONA								
R32	38	N ASYG07KGTA	ASYG09KXCA	ASYG12KXCA					
		N ASYG07KMTA	N ASYG09KGTA	N ASYG12KGTA	N ASYG14KGTA				
			N ASYG09KMTA	N ASYG12KMTA	N ASYG14KMTA				
						N ASYG18KLCA	N ASYG24KLCA		
	STRONA								
ŚCIENNE R410	42		ASYG09LTCA	ASYG12LTCA					
		ASYG07LUCA	ASYG09LUCA	ASYG12LUCA	ASYG14LUCA				
		ASYG07LMCE	ASYG09LMCE	ASYG12LMCE	ASYG14LMCE	ASYG18LFCA	ASYG24LFCC	ASYG30LFCA	
		ASYG07LLCE	ASYG09LLCE	ASYG12LLCE					
								ASYG30LMTA	
NORDIC (ŚCIENNE+PRZYPODŁOGOWE)	46 49		ASYG09LTCB ASYG09LMCB AGYG09LVCB	ASYG12LTCB ASYG12LMCB AGYG12LVCB	ASYG14LTCB ASYG14LMCB AGYG14LVCB				
PRZYPODŁOGOWE	46		AGYG09LVCA	AGYG12LVCA	AGYG14LVCA				
UNIWERSALNE	53					ABYG18LVTB	ABYG24LVTA		
PRZYSUFITOWE	54							ABYG30LRTE	
KASETONOWE ZWARTE	50			AUYG12LVLB	AUYG14LVLB	AUYG18LVLB	AUYG24LVLA		
KASETONOWE	51							AUYG30LRLE	
KASETONOWE Z NAWIEWEM OBWODOWYM	52					AUXG18LRLB	AUXG24LRLB	AUXG30LRLB	
KANAŁOWE ZWARTE	55			ARYG12LSLAP	ARYG14LSLAP	ARYG18LSLAP			
KANAŁOWE SLIM / KANAŁOWE	56			ARYG12LLTB	ARYG14LLTB	ARYG18LLTB	ARYG24LMLA	ARYG30LMLE	
KANAŁOWE – ŚREDNI SPRĘŻ SERIA COMPACT	57			ARYG12LHTBP	ARYG14LHTBP	ARYG18LHTBP	ARYG24LHTBP	ARYG30LHTBP	
KANAŁOWE – WYSOKI SPRĘŻ	59								
KANAŁOWE DUŻE	60								
MULTI DLA 2 POMIESZCZEŃ	70				AOYG14LAC2	AOYG18LAC2			
MULTI DLA 3 POMIESZCZEŃ	70					AOYG18LAT3	AOYG24LAT3		
MULTI DLA 4 POMIESZCZEŃ	70							AOYG30LAT4	
MULTI DLA 5 POMIESZCZEŃ	70								
MULTI DLA 6 POMIESZCZEŃ	70								
MULTI DLA 8 POMIESZCZEŃ	70								
MULTI SYMULTANICZNY	80								
Powierzchnia pomieszczenia* [m²]		25	30	35	40	45	60	75	
	STRONA								
WATERSTAGE COMFORT	84	WSYA050DG6 / WOYA060LFCA				WSYA100DG6 / WOYA060LFCA	WSYA100DG6 / WOYA080LFCA	WSYA100DG6 / WOYA100LFTA	
WATERSTAGE HIGH POWER	84								
WATERSTAGE MONOBLOCK	84	WSYP100DG6 / WPYA050LG					WSYP100DG6 / WPYA080LG	WSYP100DG6 / WPYA100LG	
WATERSTAGE DUOCOMFORT	84	WGYA050DG6 / WOYA060LFCA				WGYA100DG6 / WOYA060LFCA	WGYA100DG6 / WOYA080LFCA	WGYA100DG6 / WOYA100LFTA	
WATERSTAGE DUO HIGH POWER	84								
WATERSTAGE SUPER HIGH POWER									
REKUPERATOR	90						UTZ-BD025C	UTZ-BD035C	
Powierzchnia pomieszczenia* [m²]					60	80	110	140	

N NOWOŚCI 2018

CZYNNIK CHŁODNICZY R32

* Wartości orientacyjne. Dane szczegółowe znajdują się w tabelach danych technicznych poszczególnych modeli urządzeń.
Wydajność chłodzenia / grzania bazuje na następujących parametrach: Chłodzenie: Temp. wewn.: 27°C DB/19°C WB / Temp. zewn.: 35°C DB/24°C WB.
Grzanie: Temp. wewn.: 20°C DB/15°C WB / Temp. zewn.: 7°C DB/6°C WB. Wentylator ustawiony na szybkie obroty.
Producent zastrzega sobie prawo do wprowadzenia zmian.
XXX – Oznaczenia tymczasowe

10	11	14	16	18	22	28
9	10	13	14	15	20	25
ASYG36LMTA						
ABYG36LRTE/ABYG36LRTA	ABYG45LRTA	ABYG54LRTA				
AUYG36LRLE /AUYG36LRLA	AUYG45LRLA	AUYG54LRLA				
AUXG36LRLB	AUXG45LRLB	AUXG54LRLB				
ARYG36LMLE /ARYG36LMLA	ARYG45LMLA					
ARYG36LHTBP	ARYG45LHTBP	ARYG54LHTBP				
	ARYG45LHTA	ARYG54LHTA	ARYG60LHTA			
				ARYG72LHTA	ARYG90LHTA	
AOYG36LBLA5						
	AOYG45LBLA6					
	AOYG45LBT8					
AOYG36LBTB AOYG36LATT	AOYG45LBTB AOYG45LATT	AOYG54LBTB AOYG54LATT		AOYG72LRLA	AOYG90LRLA	

75	85	100	120	140	180	200
WSYG140DG6 / WOYG112LHT WSYK160DG9 / WOYK112LCTA	WSYG140DG6 / WOYG140LCTA WSYK160DG9 / WOYK140LCTA	WSYK160DG9 / WOYK160LCTA				
WGYG140DG6 / WOYG112LHT WGYK160DG9 / WOYK112LCTA	WGYG140DG6 / WOYG140LCTA WGYK160DG9 / WOYK140LCTA	WGYK160DG9 / WOYK160LCTA				
		WSYK170XXX / WOYK150LJL	WSYK170XXX / WOYK170LJL			
UTZ-BD050C	UTZ-BD080C	UTZ-BD100C				

140	160	180	200

R32 Nowy ekologiczny czynnik chłodniczy

Rozporządzenie Parlamentu Europejskiego oraz ustawa F-gazowa dążą do ograniczenia emisji i zmniejszenia zostosowania czynników chłodniczych z wysokim GWP (potencjał tworzenia efektu cieplarnianego). Nowy czynnik chłodniczy R32 przyczynia się do zmniejszenia wpływu człowieka na globalne ocieplenie. Główne zalety zastosowania przyjaznego dla środowiska czynnika chłodniczego R32 to: potencjał niszczenia warstwy ozonowej wynoszący 0, a także wzrost efektywności energetycznej i uzyskanie danej wydajności przy mniejszej ilości czynnika, co wraz z mniejszym współczynnikiem GWP powoduje brak konieczności zgłaszania urządzeń do CRO.

Nowy czynnik chłodniczy w urządzeniach Fujitsu

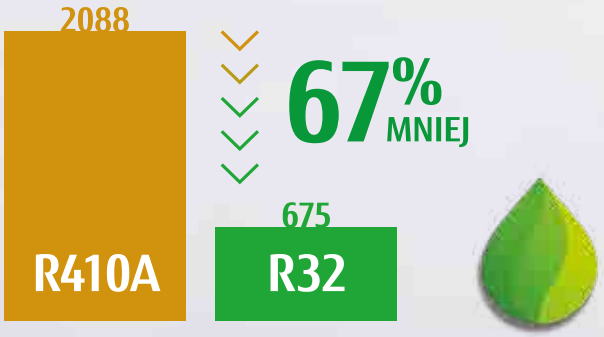

Ograniczenia emisji i zmniejszenia zostosowania czynników chłodniczych z wysokim GWP (potencjał tworzenia efektu cieplarnianego).

Zaprojektowane dla nowych czynników chłodniczych

Znacząca redukcja ilości czynnika chłodniczego przez zastosowanie nowej, mniejszej jednostki zewnętrznej, mniejszych rur i optymalizacji wymiennika ciepła. Dzięki małej ilości czynnika w instalacji nie jest konieczny montaż systemów detekcji, wymaganych przez normę PN-EN 378.

Urządzenia zaprojektowane z dbałością o naszą przyszłość

Klimatyzatory marki FUJITSU spełniają najbardziej rygorystyczne wymogi dotyczące ochrony środowiska naturalnego. Ciągła praca nad rozwojem urządzeń i doskonaleniem procesów produkcyjnych, owocuje technologią, która pozwala chronić zdrowie nasze i przyszłych pokoleń.

Znaczenie ekologii w działaniach koncernu Fujitsu

Kierując się ideą odpowiedzialności za środowisko naturalne, koncern Fujitsu General tworzy i doskonali system zarządzania środowiskowego (EMS – Environmental Management System). W tym celu zostały podjęte działania w całym cyklu życia produktów, począwszy od wyboru odpowiednich materiałów konstrukcyjnych, poprzez rozwój stosowanych technologii, udoskonalanie procesu produkcyjnego, dbałość o sprawny i pełny recycling.

Całości dopełnia planowanie wpływu na środowisko za pośrednictwem rozwoju technologii oszczędzających energię i zasoby, a także redukujących ilość produkowanych odpadów.

20 / 20 / 20

więcej energii odnawialnej
mniej emisji CO_2
mniejsze zużycie energii pierwotnej

Fujitsu kieruje się unijnym planem działania 20/20/20, zakładającym zwiększenie udziału źródeł energii odnawialnej o 20%, zmniejszenie emisji CO_2 o 20% i zmniejszenie zużycia energii pierwotnej o 20% do roku 2020.

Certyfikaty i wyróżnienia

WERYFIKUJEMY SWOJĄ JAKOŚĆ

Koncern Fujitsu General zwraca szczególną uwagę na jakość oferowanych produktów, dlatego posiada własne biuro konstrukcyjne oraz laboratorium badawcze. Aby potwierdzić jakość urządzeń poddaje je weryfikacji przez zewnętrzne, niezależne instytucje i laboratoria, a także bierze udział w konkursach, oceniających wzornictwo i innowacyjne rozwiązania technologiczne.

Certyfikat **EUROVENT**

EUROVENT CERTIFIED PERFORMANCE
www.eurovent-certification.com

Produkcja zgodna z wymogami norm **ISO 9001** i **ISO 14001**

TÜV ISO 9001 01 100 075229 ISO 14001 01 104 9245

TÜV CERT DIN EN ISO 9001 Certificate: 01 100 79269

ISO 14001 BUREAU VERITAS Certification

UKAS MANAGEMENT SYSTEMS

Certyfikat **PZH**

NARODOWY INSTYTUT ZDROWIA PUBLICZNEGO
PRODUKT Z ATESTEM PZH
STOSUJ WEDŁUG ZALECEŃ

Certyfikaty dot. urządzeń **WATERSTAGE**

ZNAK JAKOŚCI EHPA

Domowa pompa ciepła WATERSTAGE (Modele High Power) uzyskała etykietę Europejski Znak Jakości dla Pomp Ciepła EHPA, z wykorzystaniem testów zgodnych z Międzynarodowymi Standardami EN14511 i EN17025. Europejski Znak Jakości dla Pomp Ciepła EHPA to etykieta, która stanowi dla użytkownika końcowego najważniejszą niezależną informację na temat standardu jakościowego i technicznego konkretnego modelu pompy ciepła. Ważność etykiety można sprawdzić pod adresem: www.ehpa.org/quality/

ZNAK SG READY

Zdefiniowany standard SG-Ready oznacza, że pompy ciepła, które go posiadają mogą komunikować się z siecią energetyczną typu Smart Grid i otrzymywać informację o dostępnych zasobach energii odnawialnej (z wiatru, słońca, wody). Pompa ciepła może reagować na sygnały wysyłane przez operatora sieci energetycznej (Smart Grid) i wchodzić w jeden z trybów pracy – blokowania pracy lub jej wymuszania. Fujitsu General zapewnia zgodność z SG-Ready dla wszystkich nowych pomp ciepła.

Nagrody

Nagroda iF Product Design Award, przyznawana rokrocznie przez "iF International Forum Design GmbH" dla produktów przemysłowych z całego świata.

Konkurs na najlepszy projekt produktu organizowany jest od 1955 roku. Przyznawana nagroda "red dot" to znak jakości o międzynarodowej renomie.

Nagroda Good Design Award została ufundowana przez japoński Instytut Promocji Wzornictwa i przyznawana jest raz w roku produktowi o doskonałym designie.

"Dealer Design Awards" od "the News"

Nagrody przemysłu chłodniczego "Najwydajniejszy klimatyzator"

Nagroda czytelników Gold Award w kategorii: HVAC i Instalacje

"TOP OF MIND 2017" - pierwsza nagroda w kategorii "MARCA DE EQUIPAMENTO-DE ARCONDICIONADO" dla klimatyzatorów

Nagroda Canstar Blue – Najbardziej zadowoleni klienci

Państwowa chińska nagroda w dziedzinie inżynierii budowlanej "Luban Prize"

nowość

10 LAT GWARANCJI

Seria KG

A+++ | R32 | SEER 8.5 | SCOP 5.1 | GOOD DESIGN

FUNKCJE:

Cicha praca

Specjalna konstrukcja wentylatora i profilowanie przepływu czynią jego pracę bezgłośną.

EcoSmart

Hybrydowy wymiennik i czujnik ruchu zapewniają niskie koszty eksploatacji.

PEŁNY OPIS I DANE TECHNICZNE URZĄDZENIA ZNAJDZIESZ NA STRONIE 39.

Seria KM

A++ | **R32** | SEER **7.4** | SCOP **4.4** | GOOD DESIGN

FUNKCJE:

Niewielkie wymiary

Kompaktowa obudowa urządzenia dzięki zastosowaniu nowoczesnego, zwartego wymiennika w kształcie litery V.

Intuicyjna obsługa

Urządzenie przystosowane do technologii IoT (internet rzeczy) oraz do systemów BMS (inteligentne budynki).

PEŁNY OPIS I DANE TECHNICZNE URZĄDZENIA ZNAJDZIESZ NA STRONIE 40.

nowość

5 LAT GWARANCJI

Seria KL

A++ | R32 | SEER 7.2 | SCOP 4.3

FUNKCJE:

Wysoka wydajność

Małe gabaryty i duża wydajność pozwalają na zastosowanie jednego urządzenia do dużych pomieszczeń.

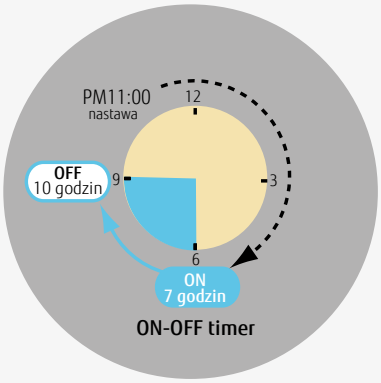

Nowoczesny programator

Dostosuj pracę urządzenia do swojego trybu dnia, dzięki wbudowanemu programatorowi.

PEŁNY OPIS I DANE TECHNICZNE URZĄDZENIA ZNAJDZIESZ NA STRONIE 41.

Super High Power

A++ | **R410A** | MOC GRZEWCZA **4,5 ÷ 17,0 kW**

WATERSTAGE™ | OSZCZĘDNOŚĆ ENERGII | KOMFORTOWE STEROWANIE | ŁATWY MONTAŻ | WYSOKOEFEKTYWNY WYMIENNIK CIEPŁA

Wysoka temperatura wody

Temperatura wody może osiągać nawet 60°C (przy -20°C na zewnątrz).

Łatwość zarządzania

Prosta obsługa i dopasowanie funkcji pompy do potrzeb użytkownika.

PEŁNY OPIS I DANE TECHNICZNE URZĄDZENIA ZNAJDZIESZ NA STRONIE 88.

Przegląd urządzeń typu SPLIT

Fujitsu dostarcza idealne rozwiązania, dopasowane do różnorodnych aplikacji oraz układów pomieszczeń. Gama Split obejmuje 6 typów urządzeń i 84 modeli.

STRONA 38

Ścienne

Urządzenia ścienne Fujitsu charakteryzują się doskonałymi parametrami pracy przy niskim zużyciu energii elektrycznej. Kompaktowe wymiary zapewniają subtelny, elegancki wygląd, dzięki czemu pasują do różnego rodzaju wnętrz. W najnowszych urządzeniach zastosowano przyjazny środowisku czynnik chłodniczy R32 (niski potencjał tworzenia efektu cieplarnianego).

STRONA 55

Kanałowe

Urządzenia kanałowe montowane są w przestrzeniach międzysufitowych tak, aby nie były widoczne dla użytkownika. Seria Slim, umożliwia montaż jednostki wewnętrznej pod oknem (montaż naścienny) lub z wykorzystaniem niewielkiej przestrzeni międzysufitowej. Dla dużych pomieszczeń możliwe jest zastosowanie urządzeń o wysokim sprężu z możliwością podłączenia wielu kanałów nawiewno-wywiewnych do jednej jednostki wewnętrznej. Modele te zalecane są do nietypowego układu pomieszczeń.

Kasetonowe

Ten typ klimatyzatorów najlepiej sprawdza się w biurach i obiektach o dużej kubaturze, gdzie wymagana jest stała wymiana powietrza dla zachowania komfortu. W ofercie Fujitsu znajdują się modele kompaktowe (zwarte), standardowe i z nawiewem obwodowym. Nowy projekt maskownicy wpływa na łatwość dopasowania urządzenia do siatki sufitu podwieszanego, a nawiew 360° dostarcza powietrze w sposób równomierny, co niweluje uczucie „nagłego ochłodzenia pomieszczenia".

STRONA 50

Uniwersalne

Dla urządzeń uniwersalnych można wybrać jedną z dwóch metod instalacji: montaż przypodłogowy lub montaż podsufitowy. Ten model ma zwartą konstrukcję o szerokości 990mm i wysokości zaledwie 199mm (idealny do montażu sufitowego). To oznacza, że może on sprostać różnym warunkom instalacyjnym przy zachowaniu najwyższych parametrów pracy i jakości Fujitsu.

STRONA 53

STRONA 49

Przypodłogowe

Jednostki przypodłogowe mają zwartą i smukłą konstrukcję, dzięki czemu nadają się do instalacji zarówno w pomieszczeniach mieszkalnych jak i komercyjnych. Ze względu na specjalny design całej konstrukcji, ułatwiający nawiew powietrza zarówno górą jak i dołem, urządzenia są zalecane nie tylko do chłodzenia, ale również do ogrzewania pomieszczeń.

STRONA 54

Przysufitowe

Model o stosunkowo cienkiej, płaskiej konstrukcji (wysokość 240mm), co pozwala na bezproblemowy montaż w większości pomieszczeń. Jest to najlepszy wybór do przestrzeni podłużnych i wysokich, jak sale konferencyjne i audiowizualne, gdzie powietrze musi zostać dostarczone dużym strumieniem nawet do najdalszych części.

Nieograniczona komunikacja dzięki BMS

Do dyspozycji klienta pozostają interfejsy komunikacyjne umożliwiające komunikację urządzeń FUJITSU typu split i multi split z nadrzędnymi systemami sterowania opartymi na protokołach komunikacji takich jak KNX, Modbus, BACnet i Lonworks. Pozwala to w prosty sposób zrealizować zarówno centralne sterowanie jak i monitorowanie urządzeń klimatyzacyjnych.

Integracja z najpopularniejszymi protokołami komunikacji

KNX Modbus WIFI LONWORKS ASHRAE BACnet

Interfejs KNX

Interfejs KNX umożliwia pełną integrację klimatyzatorów typu split i multi split z siecią systemu KNX.

- Prosty w montażu ze względu na kompaktową konstrukcję i niewielkie wymiary.
- Nie jest wymagane oddzielne, zewnętrzne zasilanie (niezbędny jest wyłącznie zasilacz magistrali KNX).
- Może być stosowany z pojedynczymi jednostkami wewnętrznymi jak również dla sterowania grupowego (maks. 16 jednostek).

Interfejs MODBUS

Interfejs Modbus umożliwia całkowitą integrację klimatyzatorów z siecią Modbus.

- Prosty w montażu ze względu na kompaktową konstrukcję i niewielkie wymiary.
- Nie jest wymagane oddzielne, zewnętrzne zasilanie.
- Interfejs Modbus umożliwia centralne monitorowanie i sterowanie klimatyzacją z systemu BMS.
- Może być stosowany z pojedynczymi jednostkami wewnętrznymi, jak również dla sterowania grupowego (maks. 16 jednostek).

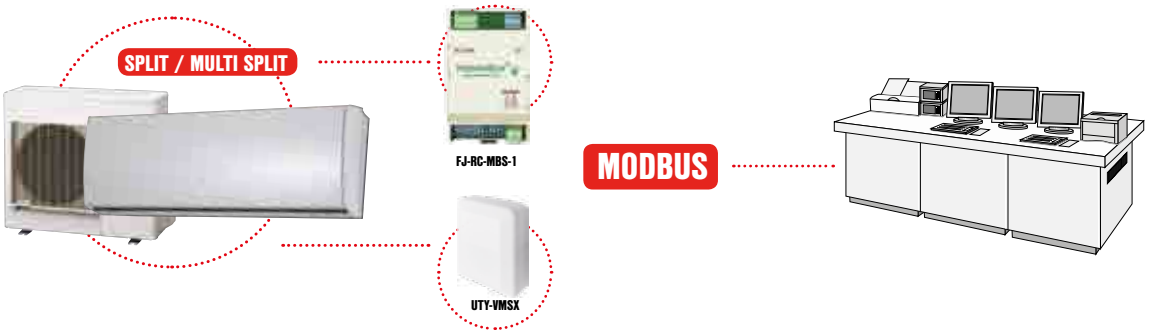

Moduł komunikacji Wi-Fi

Bezprzewodowy interfejs komunikacji z urządzeniem split i multi split.

- Najbardziej zaawansowane rozwiązanie dla zdalnego zarządzania systemem klimatyzacji przy użyciu wszelkiego rodzaju urządzeń mobilnych jak smartfony, tablety i komputery.
- Nie jest wymagane oddzielne, zewnętrzne zasilanie.
- Możliwość zastosowania dla pojedynczych jednostek wewnętrznych lub jednostek sterowanych grupowo (aż do 16 jednostek).

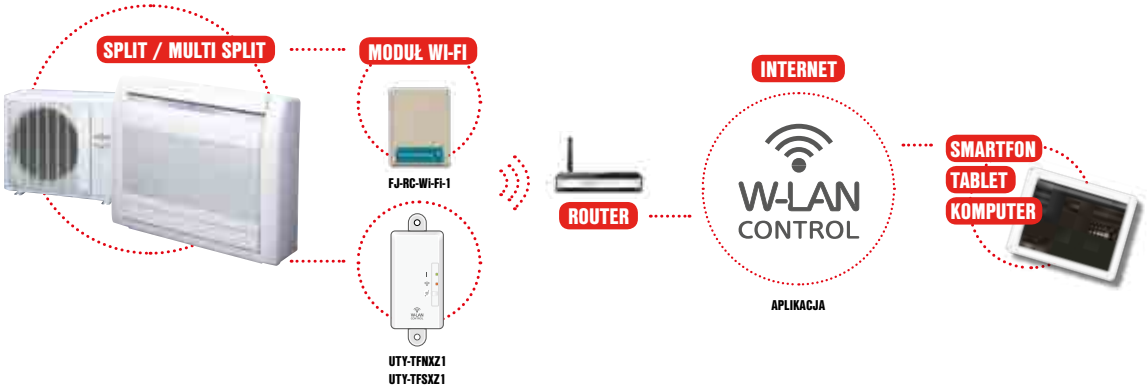

Połączenie z systemami sterowania opartymi na protokole komunikacji Lonworks

Możliwość tworzenia połączenia pomiędzy urządzeniami split lub multi split i siecią Lonworks, a tym samym zarządzanie systemami klimatyzacji z poziomu BMS.

- Interfejs UTY-VLGX umożliwia centralne monitorowanie i sterowanie systemem klimatyzacji z sieci Lonworks.
- Do jednego interfejsu UTY-VLGX można podłączyć do 100 jednostek wewnętrznych split lub multi split.
- Aby podłączyć interfejs Lonworks z urządzeniami split i multi split wymagany jest interfejs grupowy UTY-VTGX / UTY-VTGXV (jeden interfejs grupowy umożliwia podłączenie jednej jednostki wewnętrznej).

Interfejs BACnet (oprogramowanie)

Urządzenia split i multi split można włączyć do Systemu Zarządzania Budynkiem (BMS) z wykorzystaniem komunikacji zgodnej z protokołem BACnet IP.

- Centralne sterowanie max. 400 jednostkami wewnętrznymi poprzez BACnet, otwarty protokół komunikacyjny.
- Zgodny z normami ANSI/ASHRAE 135-2001 BACnet standard zastosowania (B-ASC) BACnet / IP poprzez Ethernet.
- Jeden interfejs UTY-ABGX łączy maks. 4 interfejsy USB (400 jednostek wewnętrznych).
- Do podłączenia interfejsu BACnet z urządzeniami split lub multi split wymagany jest interfejs grupowy UTY-VTGX / UTY-VTGXV (jeden interfejs grupowy umożliwia podłączenie jednej jednostki wewnętrznej) oraz interfejs USB (jeden interfejs USB umożlwia podłączenie maks. 100 interfejsów grupowych).

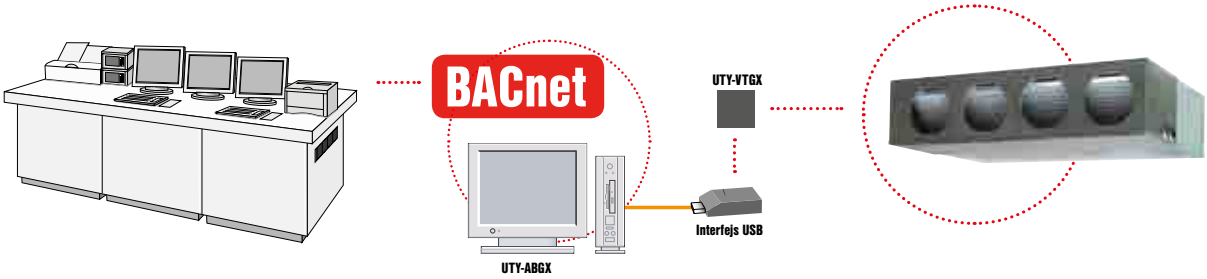

Interfejs serwisowy dla SPLIT: UTY-ASSX (interfejs komunikacyjny i oprogramowanie)

Rozbudowane funkcje monitorowania i analizy pracy układu split dla celów montażu i serwisu.

- Możliwość analizowania stanu pracy urządzenia split w celu wykrycia najmniejszych usterek.
- Zapis stanu pracy urządzeń na komputerze pozwala na późniejszą analizę.
- Monitoring parametrów pracy: sprężarka, wentylator, zawór rozprężny, czujniki temperatury i ciśnienia.
- Informacja o błędach.

Mobilne aplikacje do sterowania klimatyzatorami

Wykorzystując interfejs sieci bezprzewodowej LAN oraz technologię mobilnego internetu, możemy sterować urządzeniem za pomocą telefonu komórkowego lub tabletu.

FGLair

Najbardziej zaawansowane zdalne sterowanie klimatyzacją z wykorzystaniem urządzenia mobilnego (smartfon/tablet). Aplikacja została stworzona przez Fujitsu.

- Dla telefonów z systemem Android i iOS.
- Nie wymaga dodatkowego zasilania.
- Kontrola parametrów pracy: zał./wył., tryby pracy, nastawa temperatury, bieg wentylatora, programator tygodniowy, kierunek nawiewu (żaluzje).
- Sterowanie wieloma urządzeniami w różnych lokalizacjach (za pomocą jednej aplikacji).
- Sygnalizacja i raportowanie błędów.

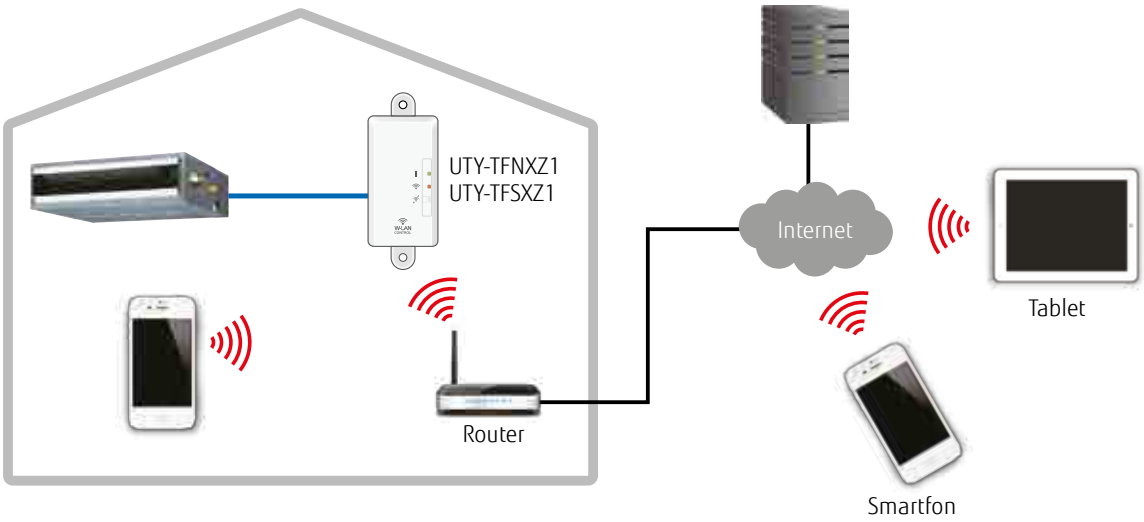

Energooszczędne i nowoczesne technologie

We wszystkich produktach koncernu FUJITSU GENERAL zastosowano energooszczędne technologie i układy sterowania, gwarantujące wysoką efektywność, skuteczność działania i redukcję zużycia energii.

nocria™ X

DUAL BLASTER

WIFI
W STANDARDZIE

Dodatkowe boczne dyfuzory

Powietrze o temperaturze pokojowej nawiewane przez dodatkowe boczne dyfuzory, wpływa na komfort użytkowania klimatyzatora z serii Nocria X. Jest ono rozprowadzone równomiernie w pomieszczeniu, zapobiegając tym samym powstawaniu stref o różnej temperaturze.

Chłodzenie

Cyrkulacja powietrza w całym pomieszczeniu została poprawiona, a klimatyzator stabilizuje temperaturę w każdej strefie.

PIERWSZY NA ŚWIECIE

DUAL BLASTER

Grzanie

Dzięki nawiewowi z bocznych dyfuzorów odczuwalna temperatura jest dostosowana do wymagań użytkownika, a strefa komfortu w dolnej części pomieszczenia zostaje zdecydowanie powiększona.

Filtr plazmowy

Komponent ten jest zamontowany wewnątrz jednostki. Najdrobniejsze cząsteczki kurzu są zatrzymywane (przez filtr elektrostatyczny), a nieprzyjemne zapachy zostają zneutralizowane za pomocą ujemnych jonów.

Automatycznie czyszczony filtr

Kurz jest automatycznie usuwany z filtra, aby zapobiec zwiększonemu zużyciu energii elektrycznej.
Filtr składa się z pięciu stref, czyszczonych indywidualnie w procesie automatycznego usuwania zanieczyszczeń.

Wydajne grzanie

Zwiększona wydajność grzewcza w niskich temperaturach sprawia, iż nominalna wydajność grzewcza utrzymywana jest do temperatury zewnętrznej -7°C. Nowy model może pracować w temperaturze zewnętrznej sięgającej nawet -20°C.

Czujnik ruchu

Czujnik obecności wykrywa ruch osób przebywających w pomieszczeniu, powoduje ograniczenie wydajności klimatyzatora kiedy pomieszczenie jest puste. Po powrocie użytkowników urządzenie automatycznie przywraca poprzedni tryb pracy.

OBSZAR DETEKCJI

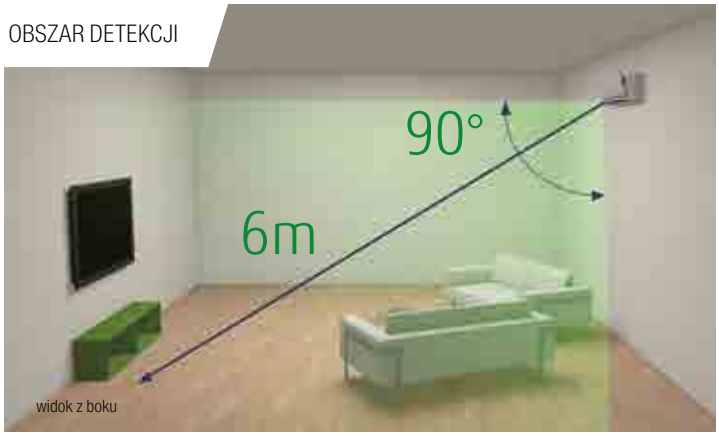

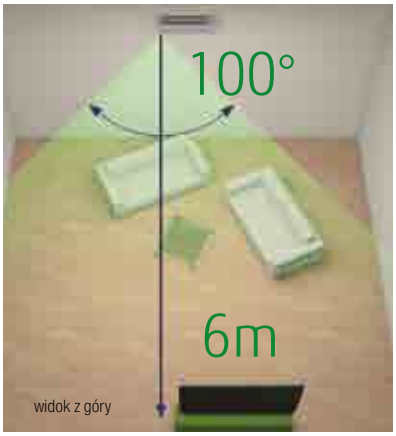

Silnik prądu stałego

Dzięki wyposażeniu urządzeń wyłącznie w silniki prądu stałego, straty energii zostały zminimalizowane, a pobór mocy uległ wyraźnej redukcji. Ponadto wysoka sprawność silnika została osiągnięta, dzięki wykorzystaniu zaawansowanych technologii sterowania inverterowego DC.

Tryb wydajnej pracy

20 MINUT

Dostępny jest 20 minutowy tryb ciągłej pracy z maksymalnym nawiewem powietrza i maksymalną wydajnością sprężarki. Intensywne chłodzenie lub grzanie pozwala momentalnie osiągnąć komfort powietrza w pomieszczeniu.

Tryb ekonomiczny

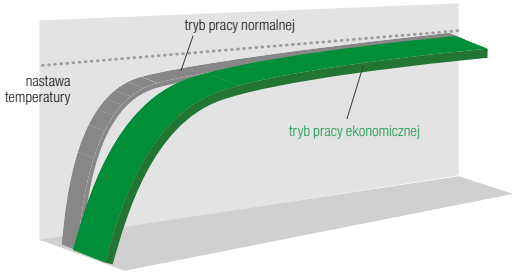

Ograniczenie maksymalnego prądu i poboru mocy.

Ograniczenie nastaw temperatury

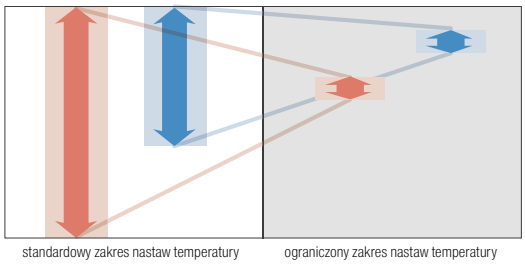

Nastawa maksymalnej i minimalnej temperatury może zostać ograniczona w celu oszczędności zużycia energii.

Komfortowy nawiew

Precyzyjne sterowanie kierunkiem nawiewu powietrza oraz usprawniona skuteczność wentylacji zostały osiągnięte dzięki wykorzystaniu trzech technologii. Oferowane przez FUJITSU sterowanie przepływem powietrza zwiększa komfort otoczenia.

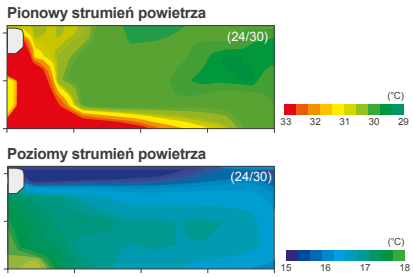

Moduł sterowania agregatów do central wentylacyjnych
interfejs DX SPLIT

Interfejs DX SPLIT umożliwia zastosowanie jednostek zewnętrznych FUJITSU SPLIT jako agregatów skraplających do wymienników ciepła.

- Prosty w montażu ze względu na kompaktową konstrukcję i niewielkie wymiary.
- Nie jest wymagane oddzielne, zewnętrzne zasilanie.
- Możliwość sterowania agregatem sygnałem ON/OFF jak i sygnałem 0-10VDC.
- Możliwość podłączenia opcjonalnego sterownika (UTI-ATWD/UTI-IQCPM – panel dotykowy) zarządzającego pracą agregatu i wymiennika ciepła.

WYMIENNIK CIEPŁA BEZPOŚREDNIEGO ODPAROWANIA

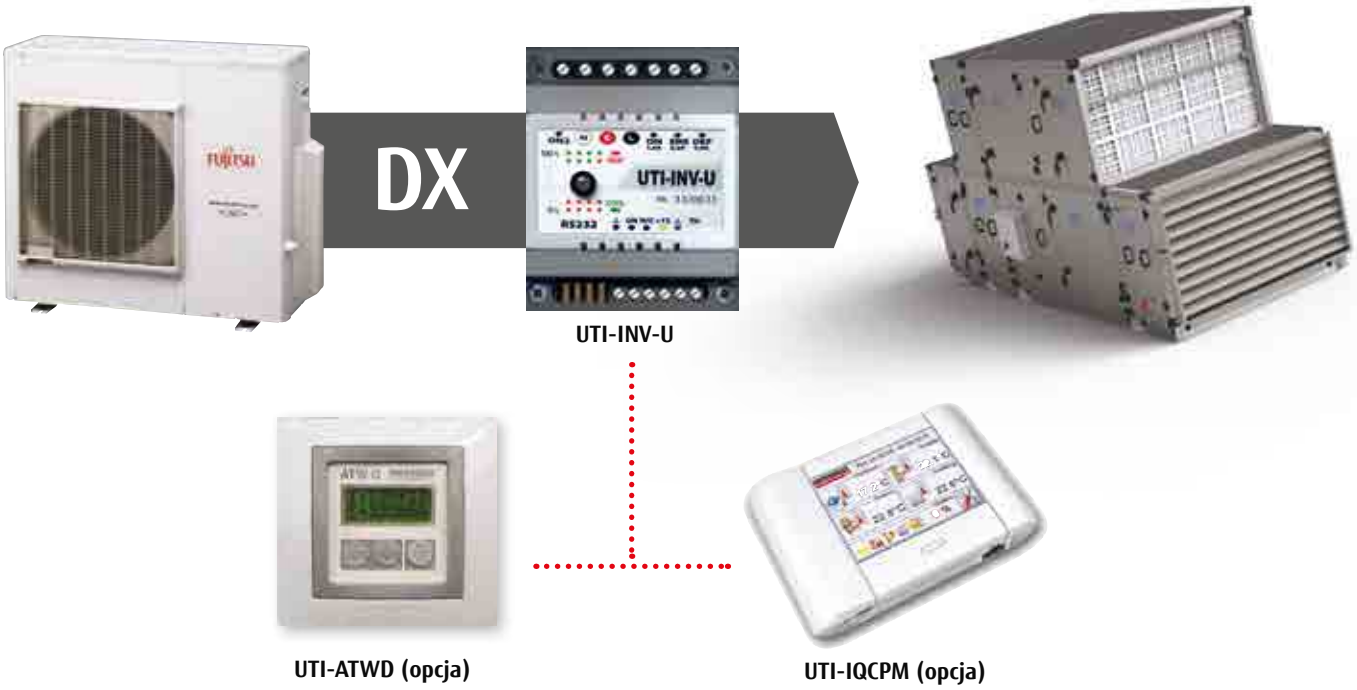

Rozwiązanie dedykowane do serwerowni

Łącząc w sieć dwie jednostki ścienne, otrzymujemy optymalne rozwiązanie klimatyzacji serwerowni. Specjalnie opracowana aplikacja realizuje w takim połączeniu trzy podstawowe tryby pracy wymagane dla systemów klimatyzacyjnych serwerowni. Urządzenie dostosowane do pracy w trybie chłodzenia w całym zakresie temperatur zewnętrznych.

Tryb pracy naprzemiennej

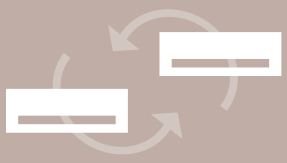

W tym trybie możemy ustawić naprzemiennie okresy pracy oraz postoju każdej jednostki tak, aby uzyskać jednakowe czasy pracy.

Tryb pracy rezerwowej

W tym trybie, w przypadku awarii jednego klimatyzatora, drugi natychmiastowo podejmuje pracę niezależnie od ustalonego harmonogramu

Tryb pracy kaskadowej

Przy nagłym wzroście zysków ciepła w serwerowni oba urządzenia mogą pracować jednocześnie, niezależnie od ustalonego harmonogramu pracy, skutecznie utrzymując zadaną temperaturę.

Funkcja 10°C HEAT

Funkcja „10°C HEAT” została stworzona w celu uniknięcia niepotrzebnego przechłodzenia pomieszczenia w okresie niskich temperatur zewnętrznych. Utrzymuje ona minimalną temperaturę 10°C podczas nieobecności użytkowników.

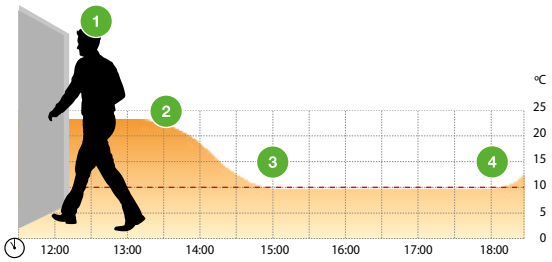

1. W momencie opuszczania pomieszczenia należy uruchomić funkcję „10°C HEAT” przy pomocy specjalnego przycisku.
2. Jeżeli temperatura w pomieszczeniu jest wyższa niż 10°C, funkcja „10°C HEAT” pozostaje w trybie monitoringu.
3. W przypadku spadku temperatury poniżej 10°C klimatyzator uruchamia się, utrzymując temperaturę na poziomie 10°C.
4. Po zakończeniu działania funkcji „10°C HEAT” (manualnym wyłączeniu) temperatura w pomieszczeniu, dzięki modułowi inverterowemu, szybko osiągnie wartość zgodną z wcześniejszymi ustawieniami.

Sterowanie I-PAM

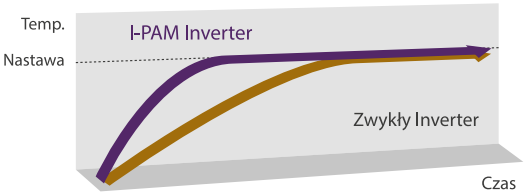

Zastosowanie modułu IPM do standardowego układu sterowania inverterowego PAM, pozwala uzyskać wysokie napięcie i wysoką moc w momencie uruchomienia urządzenia. Natomiast ustawiona temperatura utrzymywana jest przy niskiej wartości napięcia w czasie pracy jednostki klimatyzacyjnej. Osiągana jest większa wydajność i większa oszczędność energii niż w przypadku wcześniejszych modeli inverterowych.

Sterowanie V-PAM

COP (Współczynnik efektywności)

Rozwiązanie to umożliwia generowanie wyższego napięcia zasilania, rozszerzając tym samym zakres regulacji prędkości obrotowej sprężarki. Zaawansowana technologia sterowania V-PAM umożliwia zwiększenie maksymalnych obrotów sprężarki i podnosi efektywność pracy całego urządzenia.

Duża wydajność i silny strumień powietrza

Duży wymiennik ciepła, długi wentylator poprzeczny, wysokowydajny silnik wentylatora na prąd stały oraz nowa konstrukcja nawiewu i wywiewu zapewniają dużą wydajność i silny strumień powietrza.

Nowa dwusekcyjna konstrukcja

Wyjątkowe cechy urządzeń kasetonowych

Cicha praca

Przepływ turbulentny, w aspekcie wymiany energii cieplnej, jest najbardziej efektywnym rozwiązaniem. Natomiast z punktu widzenia przepływu powietrza i akustyki należy do zjawisk niepożądanych. Wdrożenie konstrukcji łopatki wentylatora o profilu skrzydła samolotu wyeliminowało zjawisko turbulencji i separacji powietrza, a w efekcie obniżyło poziom natężenia hałasu urządzenia.

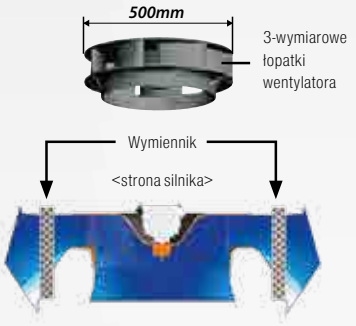

Cicha praca jednostki zewnętrznej (model 45/ 54) Dostępne 2 tryby pracy z obniżonym poziomem ciśnienia akustycznego: TRYB 1 - 2dB, TRYB 2 - 4 dB

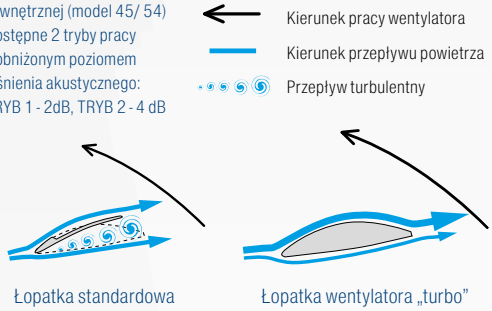

Dwusekcyjny wentylator turbo

Zmodernizowana konstrukcja obudowy silnika wentylatora oraz podział wirnika wentylatora na dwa mniejsze, efektywnie koryguje przepływ strumienia powietrza przez wymiennik ciepła.

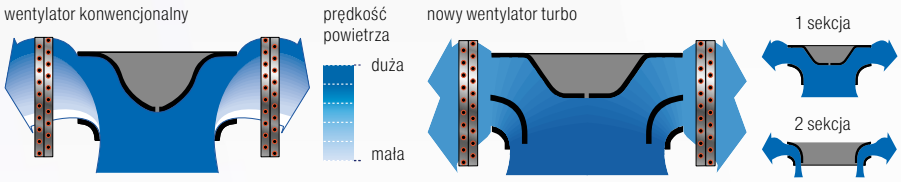

Kompaktowa obudowa

Pierwszy na świecie model o wielkości 24, zaliczany do kategorii zwartych urządzeń kasetonowych

Wychodząc naprzeciw zmieniającym się standardom budownictwa (lekkie konstrukcje), w odniesieniu do zwiększającego się zapotrzebowania na energię chłodu, najczęściej stosowane jednostki kasetonowe 18 i 24 zostały zmniejszone pod względem gabarytów (objętość) oraz masy nawet o 40%.

MODEL KONWENCJONALNY

Typ 18 **21kg**

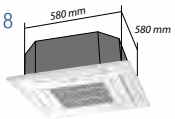

Typ 24 **34kg**

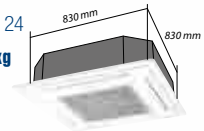

MODEL INVERTEROWY

18kg Typ 18

19kg Typ 24

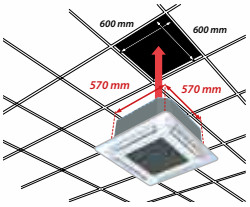

Wydajny wymiennik ciepła

Standardowa forma wymienników ciepła dla klimatyzatorów kasetonowych (przekrój poprzeczny okrągły) nie pozwala na osiąganie najlepszych wydajności energetycznych. Zastosowanie rozwiązania wymiennika o przekroju poprzecznym, zbliżonym do przekroju obudowy urządzenia, zdecydowanie zwiększa powierzchnię wymiany energii. Wdrożenie wymiennika o przekroju kwadratowym do zwartych kaset klimatyzacyjnych pozwoliło zwiększyć jego wydajność aż o 30%.

model standardowy

model FUJITSU

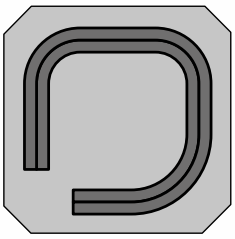

30% większa
powierzchnia wymiany ciepła

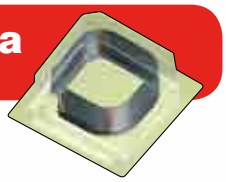

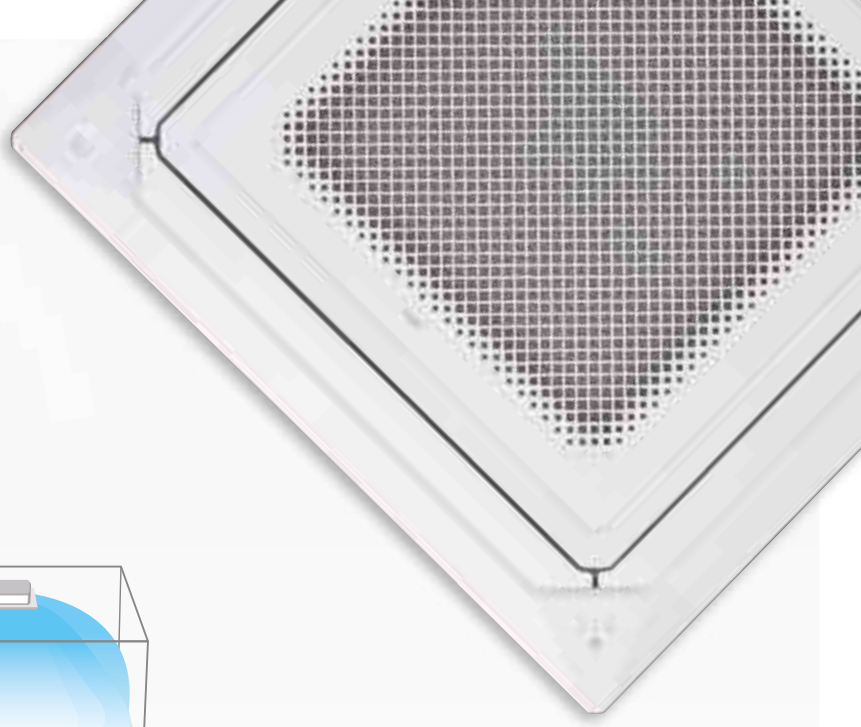

Jednolita temperatura klimatyzowanego powietrza

Obwodowy nawiew i szeroki strumień powietrza gwarantują komfortową klimatyzację na przestrzeni całego pomieszczenia.

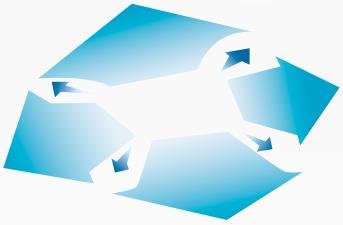

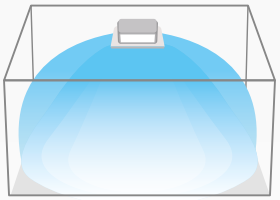

Nawiew obwodowy

Zapewnij sobie komfortową klimatyzację w całej przestrzeni pomieszczenia, dzięki obwodowemu, szerokiemu nawiewowi i pionowemu strumieniowi powietrza o dużej rozpiętości.

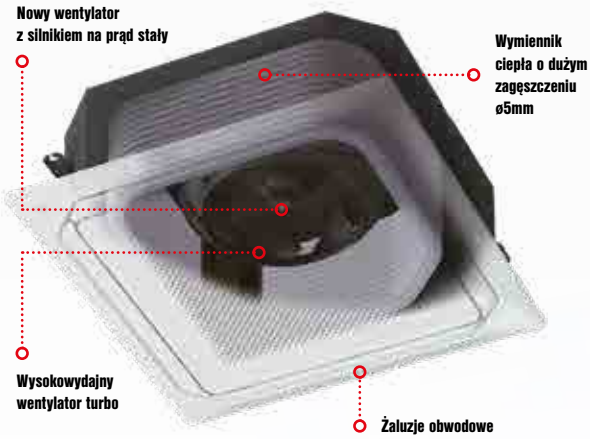

Indywidualny kierunek nawiewu

Każdą z żaluzji można ustawić indywidualnie za pomocą pilota przewodowego. Dzięki temu klimatyzacja nie generuje przeciągów i możliwa jest regulacja kierunku nawiewu odpowiednio do układu pomieszczenia.

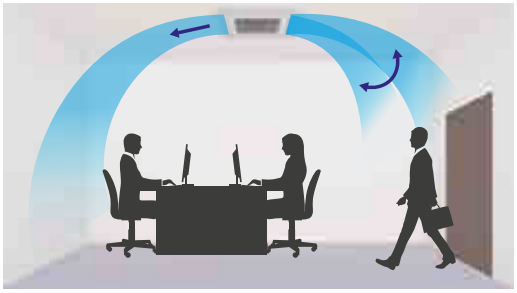

Wyjątkowe cechy urządzeń kanałowych

Elastyczne projektowanie

Spręż dyspozycyjny aż do 200Pa. Znaczne poszerzenie możliwości zabudowy kanałowej.

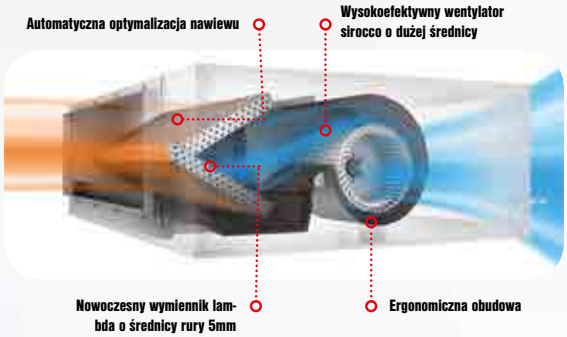

Prosta instalacja i serwis

Udogodnienia montażowe i obsługi znacznie ułatwiają czynności serwisowe.

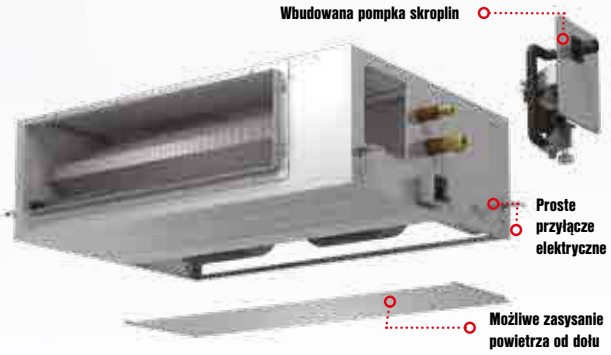

Pompka skroplin jako wyposażenie standardowe

(montaż poziomy)

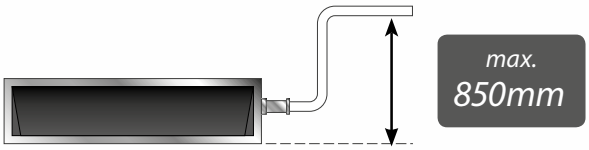

Niska obudowa (198mm) może zostać wykorzystana w pełni dzięki wbudowanej pompie skroplin. To rozwiązanie pozwala na zabudowę stropem bezpośrednio pod urządzeniem bez konieczności zostawiania przestrzeni dla instalacji odprowadzenia skroplin.

Elastyczny montaż

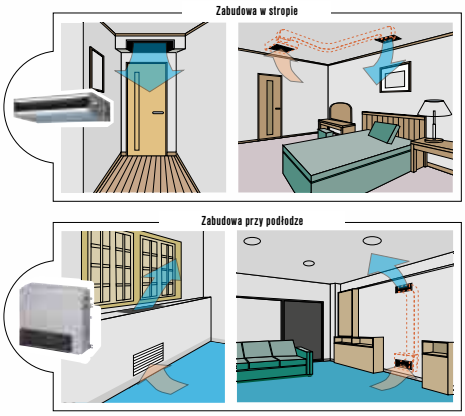

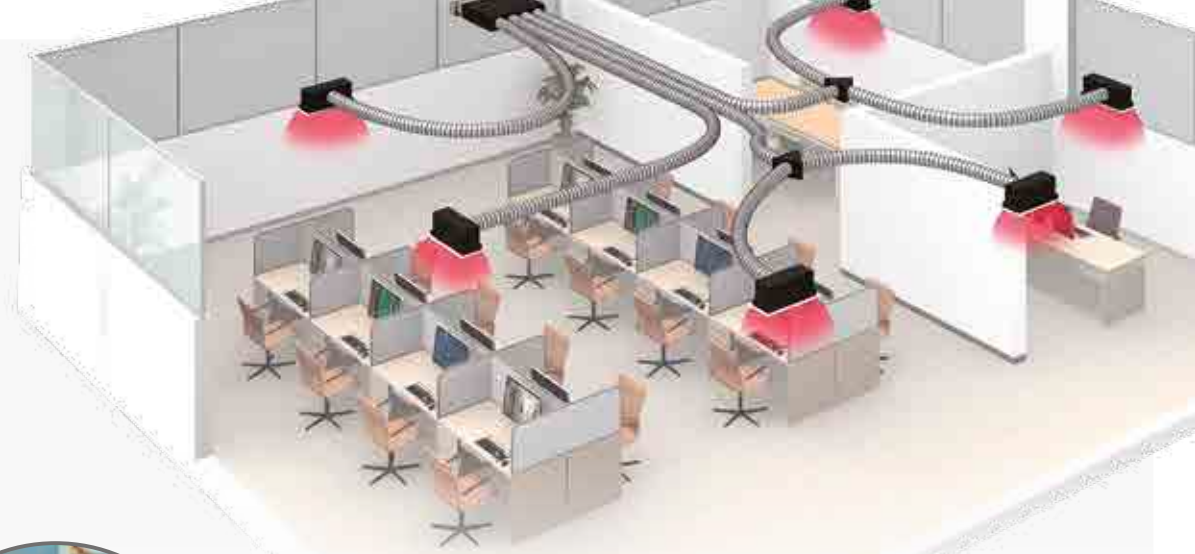

Wysoka wydajność i cicha praca

Połączenie wymiennika w kształcie litery V, stabilizatora przepływu powietrza oraz wysokowydajnego silnika wentylatora na prąd stały zapewnia wysoką wydajność i cichą pracę, pomimo niewielkiej konstrukcji.

Precyzyjny i wygodny system sterowania

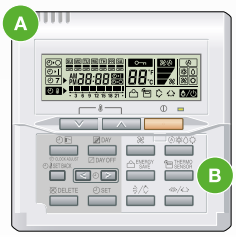

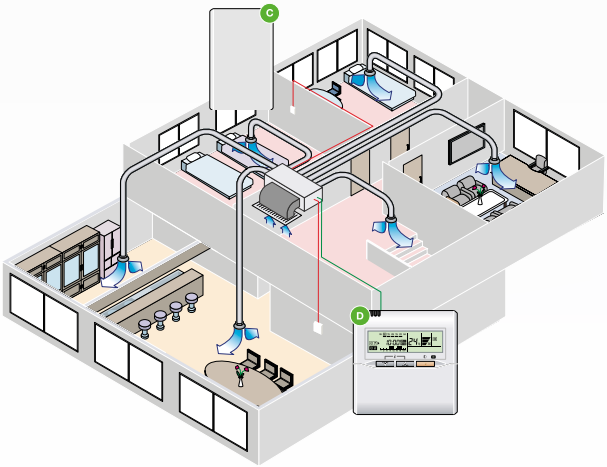

- A czujnik temperatury
- B przełącznik wyboru czujnika pomiarowego (zdalny lub wbudowany)
- C zdalny czujnik temperatury zainstalowany w sypialni (nocna praca systemu klimatyzacji)
- D pilot przewodowy zainstalowany w salonie (efektywny sposób regulacji parametrów powietrza w ciągu dnia)

Automatyczna kratka nawiewna

(opcja dla modeli SLIM i MINI)

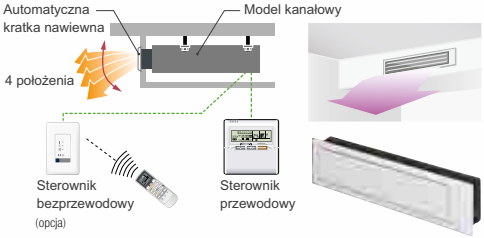

Elegancka automatyczna kratka nawiewna podnosi komfort użytkowania i estetykę wnętrza

Sterowanie ciszą

TRYB CICHEJ PRACY JEDNOSTKI ZEWNĘTRZNEJ: w zależności od warunków montażu, użytkownik może wybrać poziom cichej pracy. Czas działania można ustawić za pomocą programatora.

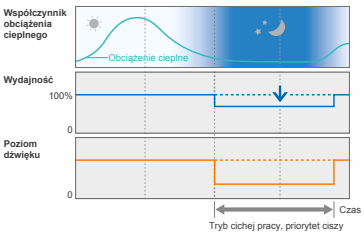

Rodzina sterowników FUJITSU

MODE
COOL
TEMP.
FAN
WEEKLY
ENERGY SAVING
CLOCK
WE
SWING
TEMP.
POWERFUL
AR-REA1E
AR-REA2E
AR-REB1E
UTY-LNHY
UTY-RNNYM
UTY-RSNYM
UTY-RSRY
UTY-RHRY
UTY-RNRYZ2
UTY-RLRY
UTY-RVNYM
UTY-DMMYM

UTY-RSRY

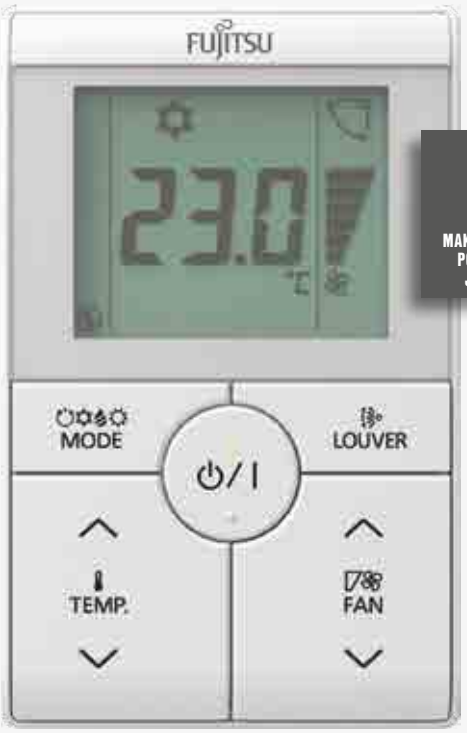

16
MAKSYMALNA ILOŚĆ PODŁĄCZONYCH JEDN. WEWN.

Prosty sterownik przewodowy zapewnia dostęp do podstawowych funkcji

CECHY CHARAKTERYSTYCZNE

- Maksymalna ilość podłączonych jednostek wewnętrznych – 16.
- Odpowiedni do hoteli i biur – łatwa obsługa bez skomplikowanych funkcji.
- Stylowy design: dopasowany do nowoczesnego wystroju wnętrza.
- Duży wyświetlacz LCD i przyciski.
- Podświetlenie: w trybie monitoringu ułatwia prostą obsługę.
- Dwużyłowy przewód pomiędzy sterownikiem a urządzeniem.

ODPOWIEDNI DLA RÓŻNYCH ZASTOSOWAŃ

- Sterowanie żaluzjami pionowymi – kontrola strumienia powietrza w pionie (kanałowe z automatyczną kratką, kasetonowe) dla urządzeń zainstalowanych w hotelach, salach konferencyjnych, biurach.
- Ograniczenie nastawy temperatury – prosty sterownik przewodowy ułatwia zarządzanie funkcją oszczędności energii w małych obiektach bez potrzeby instalowania rozbudowanych sterowników centralnych.
- Wbudowany czujnik temperatury – prosty sterownik przewodowy mierzy temperaturę powietrza w pomieszczeniu, dzięki czemu warunki klimatyczne pomieszczenia mogą być dokładnie kontrolowane.

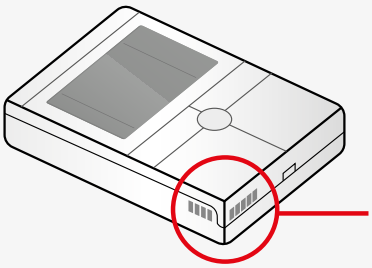

Wysokiej klasy pilot przewodowy z zaawansowanymi funkcjami

DOSKONAŁA JAKOŚĆ WYKONANIA I KOMPAKTOWY ROZMIAR

EKRAN DOTYKOWY + INDYWIDUALNE STEROWANIE + CZUJNIK TEMPERATURY + PROGRAMATOR TYGODNIOWY + WYŁĄCZNIK CZASOWY

UTY-RNRYZ2

16
MAKSYMALNA ILOŚĆ PODŁĄCZONYCH JEDN. WEWN.

PRZYJAZNY WYGLĄD I PROSTA OBSŁUGA

- Dotykowy, podświetlany panel LCD.
- Wyświetlanie najpotrzebniejszych informacji.
- Najważniejsze funkcje oznaczone dużymi ikonami (tryb pracy, nastawa temperatury, bieg wentylatora).
- Prosta obsługa dzięki przewodnikowi ekranowemu.
- Zasilanie: DC12V; Wymiary: (H)120 x (W)120 x (D)21.3mm; Waga: 220g.
- Wielojęzyczny (w tym język polski).
- 2-przewodowy kabel komunikacyjny.

FUNKCJE ENERGOOSZCZĘDNE

- Wyłącznik czasowy, pozwalający nastawić czas wyłączenia urządzenia (w zakresie nastaw 30-240 minut).
- Programator tygodniowy: 8 nastaw na dzień; 2 programy do wyboru.

Klimatyzatory split

10 LAT GWARANCJI

Seria KX

ASYG 09,12 KXCA

A+++ | R32 | SEER 8.5 | SCOP 5.1

ALL DC · SAVE · 10°C · Auto · R · WIFI

MODEL	JEDNOSTKA WEWNĘTRZNA		ASYG09KXCA	ASYG12KXCA
	JEDNOSTKA ZEWNĘTRZNA		AOYG09KXCA	AOYG12KXCA
Napięcie / Faza / Częstotliwość		V / Ø / Hz	230 / 1 / 50	230 / 1 / 50
Wydajność	Chłodzenie	kW	2.50 (0.6÷3.5)	3.40 (0.6÷5.3)
	Grzanie		3.60 (0.6÷7.1)	5.00 (0.6÷9.0)
Moc elektryczna	Chłodzenie / Grzanie		0.46/0.63	0.67/1.02
EER – Wskaźnik energetyczny	Chłodzenie	W / W	5.45	5,09
COP – Wskaźnik energetyczny	Grzanie		5.72	4.9
Moc obliczeniowa	Chłodzenie(35°C)/Grzanie(-10°C)	kW	2.50/3.40	3,40/3,50
SEER	Chłodzenie	W/W	8.5	8.5
SCOP	Grzanie (strefa umiarkowana)		5.1	5.1
Klasa efektywności energetycznej	Chłodzenie		A+++	A+++
	Grzanie (strefa umiarkowana)		A+++	A+++
Maksymalny prąd pracy	Chłodzenie / Grzanie	A	8.5/14.0	9.0/16.0
Sezonowe zużycie energii	Chłodzenie	kWh/a	103	140
	Grzanie		934	961
Osuszanie		l / h	1.1	1.2
Ciśnienie akustyczne j. wewn.	Chłodzenie/H/M/L/Q	dB(A)	46/42/38/28	46/42/38/28
Ciśnienie akustyczne j. zewn.	Chłodzenie		40/41	44/43
Moc akustyczna j. wew.	Chłodzenie		58	58
Moc akustyczna j. zew.	Chłodzenie		53	57
Przepływ powietrza	Wewnętrzna / Zewnętrzna	m^3/h	670/1975	670/2230
Wymiary: Wys. x Szer. x Głębokość	Jednostka wewnętrzna	mm	293 × 786 × 378	293 × 786 × 378
Masa netto		kg	20	20
	Jednostka zewnętrzna	mm	704 × 820 × 315	704 × 820 × 315
		kg	41	41
Instalacja chłodnicza (śr. przyłączy)	Ciecz / Gaz	mm	6.35 / 9.52	6.35 / 9.52
Instalacja skroplin (śr. rury)	Wewnętrzna / Zewnętrzna		13.8 / 15.8 do 16.7	13.8 / 15.8 do 16.7
Max długość instalacji chłodniczej (bez doładowania czynnika)		m	15 (15)	15 (15)
Max różnica poziomów		m	10	10
Dopuszczalny zakres temperatur zewnętrznych	Chłodzenie	°C	-10÷43	-10÷43
	Grzanie		-15÷24	-15÷24
Czynnik chłodniczy / GWP			R32 / 675	R32 / 675
Fabryczna ilość czynnika chłodniczego		g	1300	1300

Pilot bezprzewodowy

Jednostki zewnętrzne

Moduł Wi-Fi

H - wysokie obroty | M - średnie obroty | L - niskie obroty | Q - tryb cichy | Wydajność chłodzenia / grzania bazuje na następujących parametrach: Chłodzenie - Temp. wewn.: 27°C DB/19°C WB Temp. zewn.: 35°C DB/24°C WB, Grzanie - Temp. wewn.: 20°C DB/15°C WB Temp. zewn.: 7°C DB/6°C WB | Producent zastrzega sobie prawo do wprowadzenia zmian.

* Maksymalny prąd pracy jest to wartość maksymalna dla urządzenia pracującego w dopuszczalnym zakresie temperatur.

Seria KG

ASYG 07,09,12,14 KGTA

A+++ | R32 | SEER 8.5 | SCOP 5.1 | GOOD DESIGN | nowość

FUNKCJE: ALL DC, SAVE, 10°C, Auto

MODEL	JEDNOSTKA WEWNĘTRZNA		ASYG07KGTA	ASYG09KGTA	ASYG12KGTA	ASYG14KGTA
	JEDNOSTKA ZEWNĘTRZNA		AOYG07KGCA	AOYG09KGCA	AOYG12KGCA	AOYG14KGCA
Napięcie / Faza / Częstotliwość		V / Ø / Hz	230 / 1 / 50	230 / 1 / 50	230 / 1 / 50	230 / 1 / 50
Wydajność	Chłodzenie	kW	2.00 (0.9÷3.2)	2.50 (0.9÷3.4)	3.40 (0.9÷4.1)	4.20 (0.9÷4.5)
	Grzanie	kW	2.50 (0.9÷5.2)	2.80 (0.9÷5.4)	4.00 (0.9÷6.1)	5.40 (0.9÷6.4)
Moc elektryczna	Chłodzenie / Grzanie		0.40/0.50	0.55/0.56	0.80/0.91	1.17/1.35
EER – Wskaźnik energetyczny	Chłodzenie	W / W	5.00	4.50	4.22	3.57
COP – Wskaźnik energetyczny	Grzanie	W / W	5.00	5.00	4.40	4.00
Moc obliczeniowa	Chłodzenie(35°C)/Grzanie(-10°C)	kW	2.00/2.30	2.50/2.40	3.40/2.50	4.20/4.00
SEER	Chłodzenie	W/W	8.52	8.52	8.51	7.11
SCOP	Grzanie (strefa umiarkowana)	W/W	5.12	5.11	5.10	4.31
Klasa efektywności energetycznej	Chłodzenie		A+++	A+++	A+++	A++
	Grzanie (strefa umiarkowana)		A+++	A+++	A+++	A+
Maksymalny prąd pracy	Chłodzenie / Grzanie	A	6.5/9.0	6.5/9.0	6.5/9.0	9.0/10.5
Sezonowe zużycie energii	Chłodzenie	kWh/a	82	103	140	207
	Grzanie	kWh/a	628	658	685	1298
Osuszanie		l / h	1.0	1.3	1.8	2.1
Ciśnienie akustyczne j. wewn.	Chłodzenie/H/M/L/Q	dB(A)	38/33/29/19	40/34/29/19	40/35/30/19	43/36/30/20
Ciśnienie akustyczne j. zewn.	Chłodzenie	dB(A)	46	46	50	50
Moc akustyczna j. wew.	Chłodzenie	dB(A)	54	55	56	57
Moc akustyczna j. zew.	Chłodzenie	dB(A)	61	61	65	65
Przepływ powietrza	Wewnętrzna / Zewnętrzna	m^3/h	650/1610	700/1610	700/1680	770/1680
Wymiary: Wys. x Szer. x Głębokość	Jednostka wewnętrzna	mm	270 × 834 × 215	270 × 834 × 215	270 × 834 × 215	270 × 834 × 215
Masa netto	Jednostka wewnętrzna	kg	10	10	10	10
	Jednostka zewnętrzna	mm	542 × 799 × 290	542 × 799 × 290	542 × 799 × 290	542 × 799 × 290
	Jednostka zewnętrzna	kg	30	30	31	32
Instalacja chłodnicza (śr. przyłączy)	Ciecz / Gaz	mm	6.35 / 9.52	6.35 / 9.52	6.35 / 9.52	6.35 / 9.52
Instalacja skroplin (śr. rury)	Wewnętrzna / Zewnętrzna	mm	13.8 / 15.8 do 16.7	13.8 / 15.8 do 16.7	13.8 / 15.8 do 16.7	13.8 / 15.8 do 16.7
Max długość instalacji chłodniczej (bez doładowania czynnika)		m	15	15	15	15
Max różnica poziomów		m	15	15	15	15
Dopuszczalny zakres temperatur zewnętrznych	Chłodzenie	°C	-10÷46	-10÷46	-10÷46	-10÷46
	Grzanie	°C	-15÷24	-15÷24	-15÷24	-15÷24
Czynnik chłodniczy / GWP			R32 / 675	R32 / 675	R32 / 675	R32 / 675
Fabryczna ilość czynnika chłodniczego		g	750	750	850	850

Pilot bezprzewodowy

Jednostki zewnętrzne

AKCESORIA OPCJONALNE Pilot przewodowy: UTY-RNRYZ2 + UTY-TWRXZ2, UTY-RLRY + UTY-TWRXZ2 | Interfejs dla splitów: UTY-TWRXZ2 | Interfejs WI-FI: UTY-TFSXW1
Zestaw przyłączeniowy wejścia - wyjścia UTY-XCSXZ2 + UTY-XWZX

H - wysokie obroty | M - średnie obroty | L - niskie obroty | Q - tryb cichy | Wydajność chłodzenia / grzania bazuje na następujących parametrach: Chłodzenie - Temp. wewn.: 27°C DB/19°C WB Temp. zewn.: 35°C DB/24°C WB, Grzanie - Temp. wewn.: 20°C DB/15°C WB Temp. zewn.: 7°C DB/6°C WB | Producent zastrzega sobie prawo do wprowadzenia zmian.

Seria KM

ASYG 07,09,12,14 KMTA

A++ | R32 | SEER 7.4 | SCOP 4.4 | GOOD DESIGN | nowość

FUNKCJE:

MODEL	JEDNOSTKA WEWNĘTRZNA		ASYG07KMTA	ASYG09KMTA	ASYG12KMTA	ASYG14KMTA
	JEDNOSTKA ZEWNĘTRZNA		AOYG07KMTA	AOYG09KMTA	AOYG12KMTA	AOYG14KMTA
Napięcie / Faza / Częstotliwość		V / Ø / Hz	230 / 1 / 50	230 / 1 / 50	230 / 1 / 50	230 / 1 / 50
Wydajność	Chłodzenie	kW	2.00 (0.9÷3.0)	2.50 (0.9÷3.2)	3.40 (0.9÷3.9)	4.20 (0.9÷4.4)
	Grzanie		2.50 (0.9÷3.4)	2.80 (0.9÷4.0)	4.00 (0.9÷5.3)	5.40 (0.9÷6.0)
Moc elektryczna	Chłodzenie / Grzanie		0.45/0.55	0.63/0.62	0.93/0.96	1.22/1.41
EER – Wskaźnik energetyczny	Chłodzenie	W / W	4.43	3.97	3.65	3.44
COP – Wskaźnik energetyczny	Grzanie		4.52	4.52	4.17	3.83
Moc obliczeniowa	Chłodzenie(35°C)/Grzanie(-10°C)	kW	2.00/2.30	2.50/2.40	3.40/2.50	4.20/4.00
SEER	Chłodzenie	W/W	7.4	7.4	7.3	6.9
SCOP	Grzanie (strefa umiarkowana)		4.1	4.1	4.4	4.1
Klasa efektywności energetycznej	Chłodzenie		A++	A++	A++	A++
	Grzanie (strefa umiarkowana)		A+	A+	A+	A+
Maksymalny prąd pracy	Chłodzenie / Grzanie	A	6.5/9.0	6.5/9.0	6.5/9.0	6.5/9.0
Sezonowe zużycie energii	Chłodzenie	kWh/a	95	118	163	213
	Grzanie		785	819	795	1367
Osuszanie		l / h	1.0	1.3	1.8	2.1
Ciśnienie akustyczne j. wewn.	Chłodzenie/H/M/L/Q	dB(A)	38/33/29/20	40/34/29/20	40/35/30/20	43/36/30/20
Ciśnienie akustyczne j. zewn.	Chłodzenie		46	46	50	50
Moc akustyczna j. wew.	Chłodzenie		54	55	55	57
Moc akustyczna j. zew.	Chłodzenie		61	61	65	65
Przepływ powietrza	Wewnętrzna / Zewnętrzna	m^3/h	650/1650	700/1650	700/1700	770/1680
Wymiary: Wys. x Szer. x Głębokość Masa netto	Jednostka wewnętrzna	mm	270 × 834 × 222	270 × 834 × 222	270 × 834 × 222	270 × 834 × 222
		kg	10	10	10	10
	Jednostka zewnętrzna	mm	541 × 663 × 290	541 × 663 × 290	541 × 663 × 290	542 × 799 × 290
		kg	23	23	25	31
Instalacja chłodnicza (śr. przyłączy)	Ciecz / Gaz	mm	6.35 / 9.52	6.35 / 9.52	6.35 / 9.52	6.35 / 9.52
Instalacja skroplin (śr. rury)	Wewnętrzna / Zewnętrzna		13.8 / 15.8 do 16.7	13.8 / 15.8 do 16.7	13.8 / 15.8 do 16.7	13.8 / 15.8 do 16.7
Max długość instalacji chłodniczej (bez doładowania czynnika)		m	15	15	15	15
Max różnica poziomów		m	15	15	15	15
Dopuszczalny zakres temperatur zewnętrznych	Chłodzenie	°C	-10÷46	-10÷46	-10÷46	-10÷46
	Grzanie		-15÷24	-15÷24	-15÷24	-15÷24
Czynnik chłodniczy / GWP			R32 / 675	R32 / 675	R32 / 675	R32 / 675
Fabryczna ilość czynnika chłodniczego		g	600	600	700	850

Pilot bezprzewodowy

Jednostki zewnętrzne

dla ASYG07/09/12KMTA

dla ASYG14KMTA

AKCESORIA OPCJONALNE Pilot przewodowy: UTY-RNNYM; UTY-RVNYM | Prosty pilot przewodowy: UTY-RSNYM | Interfejs dla splitów: UTY-TWBXF2
Interfejs WI-FI: UTY-TFSXW1 | Zestaw przyłączeniowy wejścia - wyjścia UTY-XWZXZ5

H - wysokie obroty | M - średnie obroty | L - niskie obroty | Q - tryb cichy | Wydajność chłodzenia / grzania bazuje na następujących parametrach: Chłodzenie - Temp. wewn.: 27°C DB/19°C WB Temp. zewn.: 35°C DB/24°C WB, Grzanie - Temp. wewn.: 20°C DB/15°C WB Temp. zewn.: 7°C DB/6°C WB | Producent zastrzega sobie prawo do wprowadzenia zmian.

5 LAT GWARANCJI

Seria KL

ASYG 18,24 KLCA

A++ | R32 | SEER 7.2 | SCOP 4.3

nowość

FUNKCJE:

MODEL	JEDNOSTKA WEWNĘTRZNA		ASYG18KLCA	ASYG24KLCA
	JEDNOSTKA ZEWNĘTRZNA		A0YG18KLTA	A0YG24KLTA
Napięcie / Faza / Częstotliwość		V / Ø / Hz	230 / 1 / 50	230 / 1 / 50
Wydajność	Chłodzenie	kW	5.20 (0.9÷5.5)	7.10 (0.9÷7.7)
	Grzanie	kW	6.30 (0.9÷6.6)	8.00 (0.9÷9.0)
Moc elektryczna	Chłodzenie / Grzanie	kW	1.685/1.80	2.42/2.225
EER – Wskaźnik energetyczny	Chłodzenie	W / W	3.09	2.93
COP – Wskaźnik energetyczny	Grzanie	W / W	3.50	3.60
Moc obliczeniowa	Chłodzenie(35°C)/Grzanie(-10°C)	kW	5.20/4.80	7.10/7.10
SEER	Chłodzenie	W/W	7.20	7.10
SCOP	Grzanie (strefa umiarkowana)	W/W	4.30	4.00
Klasa efektywności energetycznej	Chłodzenie		A++	A++
	Grzanie (strefa umiarkowana)		A+	A+
Maksymalny prąd pracy	Chłodzenie / Grzanie	A	9.5/13.5	13.5/17.5
Sezonowe zużycie energii	Chłodzenie	kWh/a	253	350
	Grzanie	kWh/a	1563	2485
Osuszanie		l / h	1.9	3.1
Ciśnienie akustyczne j. wewn.	Chłodzenie/H/M/L/Q	dB(A)	47/44/40/35	51/45/38/33
Ciśnienie akustyczne j. zewn.	Chłodzenie	dB(A)	50/56	55/57
Moc akustyczna j. wew.	Chłodzenie	dB(A)	60	64
Moc akustyczna j. zew.	Chłodzenie	dB(A)	61	65
Przepływ powietrza	Wewnętrzna / Zewnętrzna	m^3/h	865/1830	1040/2885
Wymiary: Wys. x Szer. x Głębokość	Jednostka wewnętrzna	mm	293 × 790 × 249	293 × 790 × 249
Masa netto	Jednostka wewnętrzna	kg	9,5	10
	Jednostka zewnętrzna	mm	542 × 799 × 290	632 × 799 × 290
	Jednostka zewnętrzna	kg	33	38
Instalacja chłodnicza (śr. przyłączy)	Ciecz / Gaz	mm	6.35 / 9.52	6.35 / 12.70
Instalacja skroplin (śr. rury)	Wewnętrzna / Zewnętrzna	mm	13.8 / 15.8 do 16.7	13.8 / 15.8 do 16.7
Max długość instalacji chłodniczej (bez doładowania czynnika)		m	25 (15)	30 (15)
Max różnica poziomów		m	20	25
Dopuszczalny zakres temperatur zewnętrznych	Chłodzenie	°C	-10÷46	-10÷46
	Grzanie	°C	-15÷24	-15÷24
Czynnik chłodniczy / GWP			R32 / 675	R32 / 675
Fabryczna ilość czynnika chłodniczego		g	850	1100

Pilot bezprzewodowy

Jednostki zewnętrzne

dla ASYG18KLCA

dla ASYG24KLCA

H - wysokie obroty | M - średnie obroty | L - niskie obroty | Q - tryb cichy | Wydajność chłodzenia / grzania bazuje na następujących parametrach: Chłodzenie - Temp. wewn.: 27°C DB/19°C WB Temp. zewn.: 35°C DB/24°C WB, Grzanie - Temp. wewn.: 20°C DB/15°C WB Temp. zewn.: 7°C DB/6°C WB | Producent zastrzega sobie prawo do wprowadzenia zmian.

* Maksymalny prąd pracy jest to wartość maksymalna dla urządzenia pracującego w dopuszczalnym zakresie temperatur.

10 LAT GWARANCJI

Seria LT

ASYG 09,12 LTCA

A+++ | SEER 8.5 | SCOP 4.6 | GOOD DESIGN | reddot design award winner 2012 | i-PAM

FUNKCJE: ALL DC, SAVE, 10°C, Auto, R, 5, P, W, AF

MODEL	JEDNOSTKA WEWNĘTRZNA		ASYG09LTCA	ASYG12LTCA
	JEDNOSTKA ZEWNĘTRZNA		AOYG09LTC	AOYG12LTC
Napięcie / Faza / Częstotliwość		V / Ø / Hz	230/1/50	230/1/50
Wydajność	Chłodzenie	kW	2.5(0.9÷3.5)	3.5(1.1÷4.0)
	Grzanie	kW	3.2(0.9÷5.4)	4.0(0.9÷6.5)
Moc elektryczna	Chłodzenie / Grzanie		0.50/0.66	0.85/0.91
EER – Wskaźnik energetyczny	Chłodzenie	W / W	4.95	4.12
COP – Wskaźnik energetyczny	Grzanie	W / W	4.85	4.40
Moc obliczeniowa	Chłodzenie(35°C)/Grzanie(-10°C)	kW	2.5/3.0	3.5/4.0
SEER	Chłodzenie	W/W	8.50	8.50
SCOP	Grzanie (strefa umiarkowana)	W/W	4.60	4.60
Klasa efektywności energetycznej	Chłodzenie		A+++	A+++
	Grzanie (strefa umiarkowana)		A++	A++
Maksymalny prąd pracy	Chłodzenie / Grzanie	A	6.5/9.0	9.0/10.5
Sezonowe zużycie energii	Chłodzenie	kWh/a	103	144
	Grzanie	kWh/a	912	1217
Osuszanie		l / h	1.3	1.8
Ciśnienie akustyczne j. wewn.	Chłodzenie/H/M/L/Q	dB(A)	42/36/32/21	43/37/32/21
Ciśnienie akustyczne j. zewn.	Chłodzenie	dB(A)	48	48
Moc akustyczna j. wew.	Chłodzenie	dB(A)	59	60
Moc akustyczna j. zew.	Chłodzenie	dB(A)	63	64
Przepływ powietrza	Wewnętrzna / Zewnętrzna	m^3/h	800/1700	850/2050
Wymiary: Wys. x Szer. x Głębokość	Jednostka wewnętrzna	mm	282×870×185	282×870×185
Masa netto	Jednostka wewnętrzna	kg	9.5	9.5
	Jednostka zewnętrzna	mm	540×790×290	620×790×290
	Jednostka zewnętrzna	kg	33	40
Instalacja chłodnicza (śr. przyłączy)	Ciecz / Gaz	mm	6.35/9.52	6.35/9.52
Instalacja skroplin (śr. rury)	Wewnętrzna / Zewnętrzna	mm	13.8/15.8 do 16.7	13.8/15.8 do 16.7
Max długość instalacji chłodniczej (bez doładowania czynnika)		m	20(15)	20(15)
Max różnica poziomów		m	15	15
Dopuszczalny zakres temperatur zewnętrznych	Chłodzenie	°C		-10÷43
	Grzanie	°C	-20÷24	-20÷24
Czynnik chłodniczy / GWP			R410A / 2088	R410A / 2088
Fabryczna ilość czynnika chłodniczego		g	1050	1200

Pilot bezprzewodowy

Jednostki zewnętrzne

dla ASYG09LTCA

dla ASYG12LTCA

AKCESORIA OPCJONALNE Pilot przewodowy: UTY-RNNYM; UTY-RVNYM | Prosty pilot przewodowy: UTY-RSNYM
Interfejs dla splitów: UTY-TWBXF1 | Interfejs WI-FI: UTY-TFNXZ1 | Zestaw przyłączeniowy wejścia - wyjścia UTY-XWZXZ5

H - wysokie obroty | M - średnie obroty | L - niskie obroty | Q - tryb cichy | Wydajność chłodzenia / grzania bazuje na następujących parametrach: Chłodzenie - Temp. wewn.: 27°C DB/19°C WB Temp. zewn.: 35°C DB/24°C WB, Grzanie - Temp. wewn.: 20°C DB/15°C WB Temp. zewn.: 7°C DB/6°C WB | Producent zastrzega sobie prawo do wprowadzenia zmian.

5 LAT GWARANCJI

Seria LU

ASYG 07,09,12,14 LUCA

A++ | SEER 7.2 | SCOP 4.1 | GOOD DESIGN | iF product design award | reddot design award winner 2012 | i-PAM

FUNKCJE: ALL DC, 10°C, Auto, R, AF

MODEL	JEDNOSTKA WEWNĘTRZNA		ASYG07LUCA	ASYG09LUCA	ASYG12LUCA	ASYG14LUCA
	JEDNOSTKA ZEWNĘTRZNA		AOYG07LUCA	AOYG09LUCB	AOYG12LUC	AOYG14LUC
Napięcie / Faza / Częstotliwość		V / Ø / Hz	230/1/50	230/1/50	230/1/50	230/1/50
Wydajność	Chłodzenie	kW	2.0(0.5÷3.0)	2.5(0.5÷3.2)	3.5(0.9÷4.0)	4.2(0.9÷5.0)
	Grzanie	kW	3.0(0.5÷4.0)	3.2(0.5÷4.2)	4.0(0.9÷5.6)	5.4(0.9÷6.0)
Moc elektryczna	Chłodzenie / Grzanie		0.46/0.74	0.55/0.68	0.90/0.93	1.23/1.38
EER – Wskaźnik energetyczny	Chłodzenie	W / W	4.35	4.50	3.87	3.40
COP – Wskaźnik energetyczny	Grzanie	W / W	4.05	4.71	4.30	3.91
Moc obliczeniowa	Chłodzenie(35°C)/Grzanie(-10°C)	kW	2.0/2.6	2.5/2.8	3.5/3.9	4.2/4.8
SEER	Chłodzenie	W/W	7.20	7.10	7.05	6.78
SCOP	Grzanie (strefa umiarkowana)	W/W	4.02	4.1	4.0	4.0
Klasa efektywności energetycznej	Chłodzenie		A++	A++	A++	A++
	Grzanie (strefa umiarkowana)		A+	A+	A+	A+
Maksymalny prąd pracy	Chłodzenie / Grzanie	A	6.0/7.5	6.0/7.5	6.5/9.0	9.0/10.5
Sezonowe zużycie energii	Chłodzenie	kWh/a	97	123	174	217
	Grzanie	kWh/a	887	956	1363	1677
Osuszanie		l / h	1.0	1.3	1.8	2.1
Ciśnienie akustyczne j. wewn.	Chłodzenie/H/M/L/Q	dB(A)	38/35/31/21	42/36/32/21	43/37/32/21	45/40/33/25
Ciśnienie akustyczne j. zewn.	Chłodzenie	dB(A)	46	48	50	50
Moc akustyczna j. wew.	Chłodzenie	dB(A)	57	59	60	60
Moc akustyczna j. zew.	Chłodzenie	dB(A)	58	60	65	65
Przepływ powietrza	Wewnętrzna / Zewnętrzna	m^3/h	680/1720	800/1720	850/1940	900/1940
Wymiary: Wys. x Szer. x Głębokość	Jednostka wewnętrzna	mm	282×870×185	282x870x185	282x870x185	282x870x185
Masa netto	Jednostka wewnętrzna	kg	9.5	9.5	9.5	9.5
	Jednostka zewnętrzna	mm	540×660×290	540x660x290	540x790x290	540x790x290
	Jednostka zewnętrzna	kg	23	25	33	34
Instalacja chłodnicza (śr. przyłączy)	Ciecz / Gaz	mm	6.35/9.52	6.35/9.52	6.35/9.52	6.35/12.7
Instalacja skroplin (śr. rury)	Wewnętrzna / Zewnętrzna	mm	13.8/15.8 do 16.7	13.8/15.8 do 16.7	13.8/15.8 do 16.7	13.8/15.8 do 16.7
Max długość instalacji chłodniczej (bez doładowania czynnika)		m	20(15)	20(15)	20(15)	20(15)
Max różnica poziomów		m	15	15	15	15
Dopuszczalny zakres temperatur zewnętrznych	Chłodzenie	°C	-10÷46	-10÷46	-10÷43	-10÷43
	Grzanie	°C	-15÷24	-15÷24	-15÷24	-15÷24
Czynnik chłodniczy / GWP			R410A / 2088	R410A / 2088	R410A / 2088	R410A / 2088
Fabryczna ilość czynnika chłodniczego		g	700	850	1050	1050

Piloty bezprzewodowe

Jednostki zewnętrzne

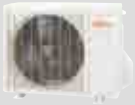

dla ASYG07/09LUCA

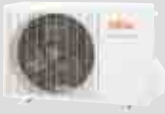

dla ASYG12/14LUCA

AKCESORIA OPCJONALNE Pilot przewodowy: UTY-RNNYM; UTY-RVNYM | Prosty pilot przewodowy: UTY-RSNYM
Interfejs dla splitów: UTY-TWBXF1 | Interfejs WI-FI: UTY-TFNXZ1 | Zestaw przyłączeniowy wejścia - wyjścia UTY-XWZXZ5

H - wysokie obroty | M - średnie obroty | L - niskie obroty | Q - tryb cichy | Wydajność chłodzenia / grzania bazuje na następujących parametrach: Chłodzenie - Temp. wewn.: 27°C DB/19°C WB Temp. zewn.: 35°C DB/24°C WB, Grzanie - Temp. wewn.: 20°C DB/15°C WB Temp. zewn.: 7°C DB/6°C WB | Producent zastrzega sobie prawo do wprowadzenia zmian.

Seria LM

ASYG 07,09,12,14 LMCE

A++ | SEER **7.0** | SCOP **4.1**

i-PAM

FUNKCJE: ALL DC, 10°C, Auto, R, AF

MODEL	JEDNOSTKA WEWNĘTRZNA		ASYG07LMCE	ASYG09LMCE	ASYG12LMCE	ASYG14LMCE
	JEDNOSTKA ZEWNĘTRZNA		AOYG07LMCE	AOYG09LMCE	AOYG12LMCE	AOYG14LMCE
Napięcie / Faza / Częstotliwość		V / Ø / Hz	230/1/50	230/1/50	230/1/50	230/1/50
Wydajność	Chłodzenie	kW	2.0(0.5÷3.0)	2.5(0.5÷3.2)	3.4(0.9÷3.9)	4.0(0.9÷4.4)
	Grzanie	kW	3.0(0.5÷3.4)	3.2(0.5÷4.0)	4.0(0.9÷5.3)	5.0(0.9÷6.0)
Moc elektryczna	Chłodzenie / Grzanie		0.465/0.685	0.65/0.73	0.97/1.02	1.135/1.365
EER – Wskaźnik energetyczny	Chłodzenie	W / W	4.30	3.85	3.50	3.52
COP – Wskaźnik energetyczny	Grzanie	W / W	4.38	4.38	3.92	3.66
Moc obliczeniowa	Chłodzenie(35°C)/Grzanie(-10°C)	kW	2.0/2.3	2.5/2.4	3.4/3.5	4.0/3.9
SEER	Chłodzenie	W/W	6.80	7.00	7.00	6.90
SCOP	Grzanie (strefa umiarkowana)	W/W	4.10	4.10	4.00	4.00
Klasa efektywności energetycznej	Chłodzenie		A++	A++	A++	A++
	Grzanie (strefa umiarkowana)		A+	A+	A+	A+
Maksymalny prąd pracy	Chłodzenie / Grzanie	A	6.0/7.5	6.0/7.5	6.5/9.0	9.0/10.5
Sezonowe zużycie energii	Chłodzenie	kWh/a	103	125	170	203
	Grzanie	kWh/a	786	820	1225	1365
Osuszanie		l / h	1.0	1.3	1.8	2.1
Ciśnienie akustyczne j. wewn.	Chłodzenie/H/M/L/Q	dB(A)	43/40/32/21	43/40/32/21	43/40/32/21	44/40/33/25
Ciśnienie akustyczne j. zewn.	Chłodzenie	dB(A)	45	45	50	50
Moc akustyczna j. wew.	Chłodzenie	dB(A)	59	59	59	60
Moc akustyczna j. zew.	Chłodzenie	dB(A)	58	58	61	65
Przepływ powietrza	Wewnętrzna / Zewnętrzna	m^3/h	750/1670	750/1670	750/1830	770/1940
Wymiary: Wys. x Szer. x Głębokość	Jednostka zewnętrzna	mm	535x663x293	535x663x293	535x663x293	540x790x290
Masa netto	Jednostka zewnętrzna	kg	21	21	26	34
	Jednostka wewnętrzna	mm	270x870x204	270x870x204	270x870x204	270x870x204
	Jednostka wewnętrzna	kg	8.5	8.5	8.5	8.5
Instalacja chłodnicza (śr. przyłączy)	Ciecz / Gaz	mm	6.35/9.52	6.35/9.52	6.35/9.52	6.35/12.7
Instalacja skroplin (śr. rury)	Wewnętrzna / Zewnętrzna	mm	13.8/15.8 do 16.7	13.8/15.8 do 16.7	13.8/15.8 do 16.7	13.8/15.8 do 16.7
Max długość instalacji chłodniczej (bez doładowania czynnika)		m	20(15)	20(15)	20(15)	20(15)
Max różnica poziomów		m	15	15	15	15
Dopuszczalny zakres temperatur zewnętrznych	Chłodzenie	°C	-10÷43	-10÷43	-10÷43	-10÷43
	Grzanie	°C	-15÷24	-15÷24	-15÷24	-15÷24
Czynnik chłodniczy / GWP			R410A / 2088	R410A / 2088	R410A / 2088	R410A / 2088
Fabryczna ilość czynnika chłodniczego		g	700	700	850	1050

Piloty bezprzewodowe

Jednostki zewnętrzne

dla ASYG 07/09/12LMCE

dla ASYG14LMCE

AKCESORIA OPCJONALNE Pilot przewodowy: UTY-RNNYM; UTY-RVNYM | Prosty pilot przewodowy: UTY-RSNYM
Interfejs dla splitów: UTY-XCBXZ2 | Interfejs WI-FI: UTY-TFNXZ1 | Zestaw przyłączeniowy wejścia - wyjścia UTY-XWZXZ5

H - wysokie obroty | M - średnie obroty | L - niskie obroty | Q - tryb cichy | Wydajność chłodzenia / grzania bazuje na następujących parametrach: Chłodzenie - Temp. wewn.: 27°C DB/19°C WB Temp. zewn.: 35°C DB/24°C WB, Grzanie - Temp. wewn.: 20°C DB/15°C WB Temp. zewn.: 7°C DB/6°C WB | Producent zastrzega sobie prawo do wprowadzenia zmian.

5 LAT GWARANCJI

Seria LM

ASYG 30,36 LMTA

A++ | SEER 6.35 | SCOP 4.19

V-PAM

ALL DC · SAVE · 10°C · Auto · R · AF

MODEL	JEDNOSTKA WEWNĘTRZNA		ASYG30LMTA	ASYG36LMTA
	JEDNOSTKA ZEWNĘTRZNA		AOYG30LMTA	AOYG36LMTA
Napięcie / Faza / Częstotliwość		V / Ø / Hz	230/1/50	230/1/50
Wydajność	Chłodzenie	kW	8.0 (2.9÷9.0)	9.4 (2.9÷10.0)
	Grzanie	kW	8.8 (2.2÷11.0)	10.1 (2.7÷11.2)
Moc elektryczna	Chłodzenie / Grzanie		2.33/2.41	3.16/2.96
EER – Wskaźnik energetyczny	Chłodzenie	W / W	3.43	2.97
COP – Wskaźnik energetyczny	Grzanie	W / W	3.65	3.41
Moc obliczeniowa	Chłodzenie(35°C)/Grzanie(-10°C)	kW	8.0/6.5	9.4/7.1
SEER	Chłodzenie	W/W	6.35	5.73
SCOP	Grzanie (strefa umiarkowana)	W/W	4.15	4.19
Klasa efektywności energetycznej	Chłodzenie		A++	A+
	Grzanie (strefa umiarkowana)		A+	A+
Maksymalny prąd pracy	Chłodzenie / Grzanie	A	14.5/14.5	19.0/19.0
Sezonowe zużycie energii	Chłodzenie	kWh/a	441	575
	Grzanie	kWh/a	2193	2373
Osuszanie		l / h	2.7	3.7
Ciśnienie akustyczne j. wewn.	Chłodzenie/H/M/L/Q	dB(A)	50/44/38/31	50/44/38/31
Ciśnienie akustyczne j. zewn.	Chłodzenie	dB(A)	52	55
Moc akustyczna j. wew.	Chłodzenie	dB(A)	65	65
Moc akustyczna j. zew.	Chłodzenie	dB(A)	67	68
Przepływ powietrza	Wewnętrzna / Zewnętrzna	m^3/h	1380/3600	1380/3800
Wymiary: Wys. x Szer. x Głębokość	Jednostka wewnętrzna	mm	340×1150×280	340×1150×280
Masa netto	Jednostka wewnętrzna	kg	18	18
	Jednostka zewnętrzna	mm	830×900×330	830×900×330
	Jednostka zewnętrzna	kg	61	61
Instalacja chłodnicza (śr. przyłączy)	Ciecz / Gaz	mm	9.52/15.88	9.52/15.88
Instalacja skroplin (śr. rury)	Wewnętrzna / Zewnętrzna	mm	13.8 / 15.8 to 16.7	13.8 / 15.8 to 16.7
Max długość instalacji chłodniczej (bez doładowania czynnika)		m	50 (20)	50 (20)
Max różnica poziomów		m	30	30
Dopuszczalny zakres temperatur zewnętrznych	Chłodzenie	°C	-15÷46	-15÷46
	Grzanie	°C	-15÷24	-15÷24
Czynnik chłodniczy / GWP			R410A / 2088	R410A / 2088
Fabryczna ilość czynnika chłodniczego		g	2100	2100

Piloty bezprzewodowe

Jednostki zewnętrzne

AKCESORIA OPCJONALNE Pilot przewodowy (Panel dotykowy (2-żyłowy)): UTY-RNRYZ1 + UTY-TWRX | Pilot przewodowy (3-żyłowy): UTY-RVNYM + UTY-XWNX
Pilot przewodowy (2-żyłowy): UTY-RLRY + UTY-TWRX | Pilot przewodowy (3-żyłowy): UTY-RNNYM + UTY-XWNX | Prosty pilot przewodowy: UTY-RSNYM + UTY-XWNX
Dodatkowe rozszerzenie wejść wyjść (z obudową): UTY-XCSXZ1 + UTZ-GXXB | Zewnętrzny zestaw przyłączeniowy wejście-wyjście: UTY-XWZX

H - wysokie obroty | M - średnie obroty | L - niskie obroty | Q - tryb cichy | Wydajność chłodzenia / grzania bazuje na następujących parametrach: Chłodzenie - Temp. wewn.: 27°C DB/19°C WB Temp. zewn.: 35°C DB/24°C WB, Grzanie - Temp. wewn.: 20°C DB/15°C WB Temp. zewn.: 7°C DB/6°C WB | Producent zastrzega sobie prawo do wprowadzenia zmian.

Seria NORDIC

ASYG 09,12,14 LZCA | ASYG 09,12,14 LTCB | ASYG 09,12,14 LMCB

A+++

-25° ZAKRES PRACY W TRYBIE GRZANIA: -25°C DO 24°C

i-PAM

ALL DC | LZ / LT | 10°C | Auto | R | AF | LZ / LT

MODEL	JEDNOSTKA WEWNĘTRZNA		ASYG09LZCA	ASYG12LZCA	ASYG14LZCA	ASYG09LTCB	ASYG12LTCB	ASYG14LTCB	ASYG09LMCB	ASYG12LMCB	ASYG14LMCB
	JEDNOSTKA ZEWNĘTRZNA		AOYG09LZCAN	AOYG12LZCAN	AOYG14LZCAN	AOYG09LTCN	AOYG12LTCN	AOYG14LTCN	AOYG09LMCBN	AOYG12LMCBN	AOYG14LMCBN
Napięcie / Faza / Częstotliwość		V / Ø / Hz	230 / 1 / 50	230 / 1 / 50	230 / 1 / 50	230 / 1 / 50	230 / 1 / 50	230 / 1 / 50	230 / 1 / 50	230 / 1 / 50	230 / 1 / 50
Wydajność	Chłodzenie	kW	2.5 (0.9÷4.65)	3.5 (0.9÷4.8)	4.2 (0.9÷6.4)	2.5 (0.9÷3.5)	3.5 (1.1÷4.0)	4.2 (0.9÷5.4)	2.5 (0.5÷3.2)	3.4 (0.9÷4.15)	4.2(1.1÷4.8)
	Grzanie	kW	3.2 (0.9÷7.2)	4.0 (0.9÷7.4)	5.4 (0.9÷8.9)	3.2 (0.9÷5.4)	4.0 (0.9÷6.5)	5.4 (0.9÷7.0)	3.2 (0.5÷5.2)	4.0 (0.9÷5.7)	5.4 (1.1÷6.0)
Moc elektryczna	Chłodzenie / Grzanie		0.48 / 0.555	0.8 / 0.76	1.05 / 1.17	0.505 / 0.66	0.85 / 0.91	1.16 / 1.38	0.63 / 0.73	0.925 / 0.99	1.205 / 1.560
EER – Wskaźnik energetyczny	Chłodzenie	W / W	5.21	4.38	4.00	4.95	4.12	3.62	3.97	3.68	3.49
COP – Wskaźnik energetyczny	Grzanie	W / W	5.77	5.26	4.62	4.85	4.40	3.91	4.38	4.04	3.46
SEER	Chłodzenie	W/W	9.51	8.60	7.92	8.50	8.50	7.40	6.50	6.90	7.10
SCOP	Grzanie (strefa umiarkowana)	W/W	5.31	4.93	4.44	4.60	4.60	4.0	4.10	4.10	4.10
Klasa efektywności energetycznej	Chłodzenie		A+++	A+++	A++	A+++	A+++	A++	A++	A++	A++
	Grzanie (strefa umiarkowana)		A+++	A++	A+	A++	A++	A+	A+	A+	A+
Moc obliczeniowa	Chłodzenie(35°C)/Grzanie(-10°C)	kW	2.5/2.5	3.5/3.5	4.2/4.2	2.5/2.5	3.5/3.8	4.2/5.0	2.5/3.0	3.4/3.6	4.2/4.5
Wydajność grzewcza przy -7°C		kW	4.70	4.85	6.00	3.60	4.30	6.00	3.35	3.65	4.50
Wydajność grzewcza przy -15°C		kW	4.42	4.57	5.88	3.00	4.00	5.40	2.80	3.05	3.89
Sezonowe zużycie energii	Chłodzenie	kWh/a	92	142	186	103	144	199	135	173	208
	Grzanie	kWh/a	659	993	1322	760	1156	1750	1024	1230	1537
Ciśnienie akustyczne j. wewn.	Chłodzenie/H/M/L/Q	dB(A)	42/37/32/23	42/37/32/23	45/40/34/26	42/36/32/21	43/37/32/21	45/40/33/25	43/40/32/21	43/40/32/21	44/40/33/25
Ciśnienie akustyczne j. zewn.	Chłodzenie	dB(A)	39	43	49	48	48	50	48	49	49
Moc akustyczna j. wew.	Chłodzenie	dB(A)	56	56	59	59	60	60	59	59	60
Moc akustyczna j. zew.	Chłodzenie	dB(A)	52	57	61	63	64	65	63	65	65
Przepływ powietrza	Wewnętrzna / Zewnętrzna	m^3/h	830/1350	830/1680	900/2050	800/1700	850/2050	900/2050	750/2020	750/1950	770/2050
Wymiary: Wys. x Szer. x Głębokość	Jednostka wewnętrzna	mm	295x940x270	295x940x270	295x940x270	282x870x185	282x870x185	282x870x185	268x840x203	268x840x203	268x840x203
Masa netto	Jednostka wewnętrzna	kg	14	14	14	9.5	9.5	9.5	8.5	8.5	8.5
	Jednostka zewnętrzna	mm	620x790x290	620x790x290	620x790x290	540x790x290	620x790x290	620x790x290	540x790x290	540x790x290	620x790x290
	Jednostka zewnętrzna	kg	39	39	40	36	40	40	36	39	40
Instalacja chłodnicza (śr. przyłączy)	Ciecz / Gaz	mm	6.35/9.52	6.35/9.52	6.35/12.70	6.35/9.52	6.35/9.52	6.35/12.70	6.35/9.52	6.35/9.52	6.35/12.70
Instalacja skroplin (śr. rury)	Wewnętrzna / Zewnętrzna	mm	13.8/15.8 do 16.7	13.8/15.8 do 16.7	13.8/15.8 do 16.7	13.8/15.8 do 16.7	13.8/15.8 do 16.7	13.8/15.8 do 16.7	13.8/15.8 do 16.7	13.8/15.8 do 16.7	13.8/15.8 do 16.7
Max długość instalacji chłodniczej (bez doładowania czynnika)		m	20(15)	20(15)	20(15)	20(15)	20(15)	20(15)	20(15)	20(15)	20(15)
Max różnica poziomów		m	15	15	15	15	15	15	15	15	15
Dopuszczalny zakres temperatur zewnętrznych	Chłodzenie	°C	-10÷46	-10÷46	-10÷46	10÷43	10÷43	10÷43	10÷43	10÷43	10÷43
	Grzanie	°C	-25÷24	-25÷24	-25÷24	-25÷24	-25÷24	-25÷24	-25÷24	-25÷24	-25÷24
Czynnik chłodniczy / GWP			R410A / 2088	R410A / 2088	R410A / 2088	R410A / 2088	R410A / 2088	R410A / 2088	R410A / 2088	R410A / 2088	R410A / 2088
Fabryczna ilość czynnika chłodniczego		g	1300	1300	1400	1050	1200	1250	1000	1050	1200

Piloty bezprzewodowe

Jednostki zewnętrzne

AKCESORIA OPCJONALNE Pilot przewodowy: UTY-RNNYM; UTY-RVNYM | Prosty pilot przewodowy: UTY-RSNYM | Interfejs dla splitów: UTY-TWBXF1 (dla LZ), UTY-TWBXF (dla LT) UTY-XCBXZ2 (dla LM) | Zestaw przyłączeniowy wejścia - wyjścia UTY-XWZXZ5

H - wysokie obroty | M - średnie obroty | L - niskie obroty | Q - tryb cichy | Wydajność chłodzenia / grzania bazuje na następujących parametrach: Chłodzenie - Temp. wewn.: 27°C DB/19°C WB Temp. zewn.: 35°C DB/24°C WB, Grzanie - Temp. wewn.: 20°C DB/15°C WB Temp. zewn.: 7°C DB/6°C WB | Producent zastrzega sobie prawo do wprowadzenia zmian.

5 LAT GWARANCJI

Seria LF

ASYG 18,30 LFCA | ASYG 24 LFCC

A++ | SEER **6.94** | SCOP **3.87**

i-PAM 18/30 | V-PAM 24

FUNKCJE: ALL DC, 10°C, Auto, AF, 30

MODEL	JEDNOSTKA WEWNĘTRZNA		ASYG18LFCA	ASYG24LFCC	ASYG30LFCA
	JEDNOSTKA ZEWNĘTRZNA		AOYG18LFC	AOYG24LFCC	AOYG30LFT
Napięcie / Faza / Częstotliwość		V / Ø / Hz	230/1/50	230/1/50	230/1/50
Wydajność	Chłodzenie	kW	5.2(0.9÷6.0)	7.1(0.9÷8.0)	8.0(2.9÷9.0)
	Grzanie	kW	6.3(0.9÷9.1)	8.0(0.9÷10.6)	8.8(2.2÷11.0)
Moc elektryczna	Chłodzenie / Grzanie		1.52/1.71	2.20/2.21	2.49/2.44
EER – Wskaźnik energetyczny	Chłodzenie	W / W	3.42	3.23	3.21
COP – Wskaźnik energetyczny	Grzanie	W / W	3.68	3.61	3.61
Moc obliczeniowa	Chłodzenie(35°C)/Grzanie(-10°C)	kW	5.2/5.9	7.1/7.1	8.0/8.0
SEER	Chłodzenie	W/W	6.94	6.11	5.69
SCOP	Grzanie (strefa umiarkowana)	W/W	3.87	3.80	3.80
Klasa efektywności energetycznej	Chłodzenie		A++	A++	A+
	Grzanie (strefa umiarkowana)		A	A	A
Maksymalny prąd pracy	Chłodzenie / Grzanie	A	9.0/12.5	13.5/18.5	17.0/19.0
Sezonowe zużycie energii	Chłodzenie	kWh/a	262	406	492
	Grzanie	kWh/a	2130	2610	2941
Osuszanie		l / h	2.6	2.7	3.2
Ciśnienie akustyczne j. wewn.	Chłodzenie/H/M/L/Q	dB(A)	43/37/33/26	49/42/37/32	48/42/37/33
Ciśnienie akustyczne j. zewn.	Chłodzenie	dB(A)	50	55	53
Moc akustyczna j. wew.	Chłodzenie	dB(A)	58	64	64
Moc akustyczna j. zew.	Chłodzenie	dB(A)	65	68	68
Przepływ powietrza	Wewnętrzna / Zewnętrzna	m^3/h	900/2150	1120/2460	1100/3600
Wymiary: Wys. x Szer. x Głębokość Masa netto	Jednostka wewnętrzna	mm	320X998X238	320X998X238	320X998X238
		kg	14	14	14
	Jednostka zewnętrzna	mm	620X790X290	620X790X290	830X900X330
		kg	41	41	61
Instalacja chłodnicza (śr. przyłączy)	Ciecz / Gaz	mm	6.35/12.8	6.35/15.88	9.52/15.88
Instalacja skroplin (śr. rury)	Wewnętrzna / Zewnętrzna	mm	12/16	12/16	12/16
Max długość instalacji chłodniczej (bez doładowania czynnika)		m	25(15)	30(15)	50(20)
Max różnica poziomów		m	20	20	30
Dopuszczalny zakres temperatur zewnętrznych	Chłodzenie	°C	-10÷46	-10÷46	-10÷46
	Grzanie	°C	-15÷24	-15÷24	-15÷24
Czynnik chłodniczy / GWP			R410A / 2088	R410A / 2088	R410A / 2088
Fabryczna ilość czynnika chłodniczego		g	1200	1800	2100

Piloty bezprzewodowe

Jednostki zewnętrzne

dla ASYG18LFCA i ASYG24LFCC

dla ASYG30LFCA

AKCESORIA OPCJONALNE Pilot przewodowy: UTY-RNNYM; UTY-RVNYM | Prosty pilot przewodowy: UTY-RSNYM | Interfejs WI-FI: UTY-TFNXZ1

H - wysokie obroty | M - średnie obroty | L - niskie obroty | Q - tryb cichy | Wydajność chłodzenia / grzania bazuje na następujących parametrach: Chłodzenie - Temp. wewn.: 27°C DB/19°C WB Temp. zewn.: 35°C DB/24°C WB, Grzanie - Temp. wewn.: 20°C DB/15°C WB Temp. zewn.: 7°C DB/6°C WB | Producent zastrzega sobie prawo do wprowadzenia zmian.

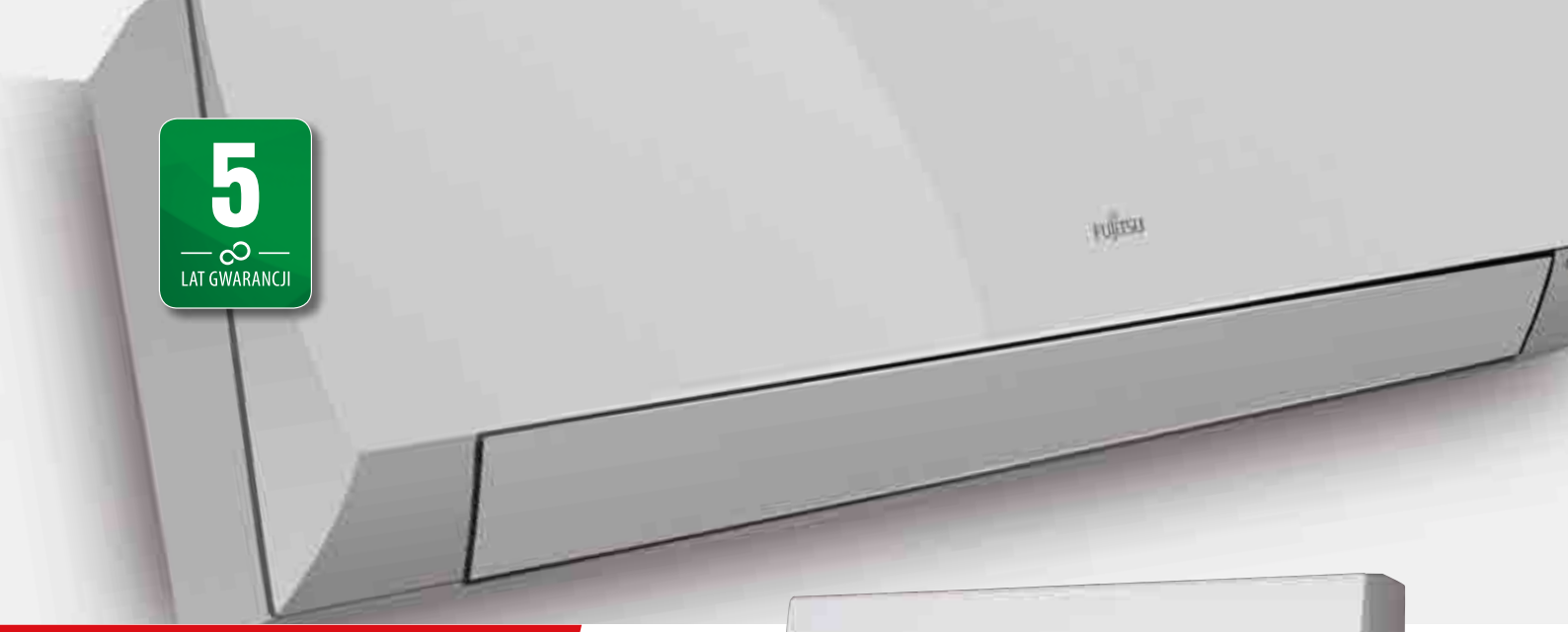

5 LAT GWARANCJI

Seria LL

ASYG 07,09,12 LLCE

A++ | SEER 6.9 | SCOP 4.0

i-PAM

FUNKCJE:

ALL DC

MODEL	JEDNOSTKA WEWNĘTRZNA		ASYG07LLCE	ASYG09LLCE	ASYG12LLCE
	JEDNOSTKA ZEWNĘTRZNA		AOYG07LLCE	AOYG09LLCE	AOYG12LLCE
Napięcie / Faza / Częstotliwość		V / Ø / Hz	230/1/50	230/1/50	230/1/50
Wydajność	Chłodzenie	kW	2.0 (0.9÷2.8)	2.5 (0.9÷3.0)	3.4 (0.9÷3.8)
	Grzanie	kW	2.7 (0.9÷3.6)	3.0 (0.9÷3.8)	4.0 (0.9÷5.0)
Moc elektryczna	Chłodzenie / Grzanie		0.47/0.62	0.73/0.74	1.08/1.13
EER – Wskaźnik energetyczny	Chłodzenie	W / W	4.26	3.42	3.15
COP – Wskaźnik energetyczny	Grzanie	W / W	4.35	4.05	3.54
Moc obliczeniowa	Chłodzenie(35°C)/Grzanie(-10°C)	kW	2.0/2.2	2.5/2.3	3.4/3.2
SEER	Chłodzenie	W/W	6.70	6.90	6.60
SCOP	Grzanie (strefa umiarkowana)	W/W	4.00	4.00	3.80
Klasa efektywności energetycznej	Chłodzenie		A++	A++	A++
	Grzanie (strefa umiarkowana)		A+	A+	A
Maksymalny prąd pracy	Chłodzenie / Grzanie	A	6.0/7.5	6.0/7.5	6.5/9.0
Sezonowe zużycie energii	Chłodzenie	kWh/a	104	127	180
	Grzanie	kWh/a	770	805	1179
Osuszanie		l / h	1.0	1.3	1.8
Ciśnienie akustyczne j. wewn.	Chłodzenie/H/M/L/Q	dB(A)	43/38/33/22	43/38/33/22	43/38/33/22
Ciśnienie akustyczne j. zewn.	Chłodzenie	dB(A)	47	47	50
Moc akustyczna j. wew.	Chłodzenie	dB(A)	59	59	59
Moc akustyczna j. zew.	Chłodzenie	dB(A)	61	61	65
Przepływ powietrza	Wewnętrzna / Zewnętrzna	m^3/h	720/1670	720/1670	720/1830
Wymiary: Wys. x Szer. x Głębokość	Jednostka wewnętrzna	mm	262x820x206	262x820x206	262x820x206
Masa netto	Jednostka wewnętrzna	kg	7	7	7
	Jednostka zewnętrzna	mm	535x663x293	535x663x293	535x663x293
	Jednostka zewnętrzna	kg	24	24	26
Instalacja chłodnicza (śr. przyłączy)	Ciecz / Gaz	mm	6.35/9.52	6.35/9.52	6.35/9.52
Instalacja skroplin (śr. rury)	Wewnętrzna / Zewnętrzna	mm	13.8/15.8 do 16.7	13.8/15.8 do 16.7	13.8/15.8 do 16.7
Max długość instalacji chłodniczej (bez doładowania czynnika)		m	20 (15)	20 (15)	20 (15)
Max różnica poziomów		m	15	15	15
Dopuszczalny zakres temperatur zewnętrznych	Chłodzenie	°C	-10÷43	-10÷43	-10÷43
	Grzanie	°C	-15÷24	-15÷24	-15÷24
Czynnik chłodniczy / GWP			R410A / 2088	R410A / 2088	R410A / 2088
Fabryczna ilość czynnika chłodniczego		g	650	650	850

Piloty bezprzewodowe

Jednostki zewnętrzne

H - wysokie obroty | M - średnie obroty | L - niskie obroty | Q - tryb cichy | Wydajność chłodzenia / grzania bazuje na następujących parametrach: Chłodzenie - Temp. wewn.: 27°C DB/19°C WB Temp. zewn.: 35°C DB/24°C WB, Grzanie - Temp. wewn.: 20°C DB/15°C WB Temp. zewn.: 7°C DB/6°C WB | Producent zastrzega sobie prawo do wprowadzenia zmian.

5 LAT GWARANCJI

Seria LV

AGYG 09,12,14 LVCA | AGYG 09,12,14 LVCB

A++ | SEER **7.0** | SCOP **4.2** | **-25°** ZAKRES PRACY W TRYBIE GRZANIA: -25°C DO 24°C (LVCB)

i-PAM V-PAM NORDIC

FUNKCJE: ALL DC, 10°C, Auto, R, AF

MODEL	JEDNOSTKA WEWNĘTRZNA		AGYG09LVCA	AGYG12LVCA	AGYG14LVCA	NORDIC AGYG09LVCB	NORDIC AGYG12LVCB	NORDIC AGYG14LVCB
	JEDNOSTKA ZEWNĘTRZNA		AOYG09LVCA	AOYG12LVCA	AOYG14LVLA	AOYG09LVCN	AOYG12LVCN	AOYG14LVCN
Napięcie / Faza / Częstotliwość		V / Ø / Hz	230/1/50	230/1/50	230/1/50	230 / 1 / 50	230 / 1 / 50	230 / 1 / 50
Wydajność	Chłodzenie	kW	2.6(0.9÷3.5)	3.5(0.9÷4.0)	4.2(0.9÷5.0)	2.6 (0.9÷3.8)	3.5 (0.9÷4.2)	4.2 (0.9÷5.2)
	Grzanie	kW	3.5(0.9÷5.5)	4.5(0.9÷6.6)	5.2(0.9÷8.0)	3.5 (0.9÷5.5)	4.5 (0.9÷5.7)	5.2 (0.9÷6.1)
Moc elektryczna	Chłodzenie / Grzanie		0.53/0.79	0.94/1.19	1.14/1.44	0.53/0.79	0.91/1.19	1.14/1.44
EER – Wskaźnik energetyczny	Chłodzenie	W / W	4.91	3.72	3.68	4.91	3.85	3.68
COP – Wskaźnik energetyczny	Grzanie	W / W	4.43	3.78	3.61	4.43	3.78	3.61
Moc obliczeniowa	Chłodzenie(35°C)/Grzanie(-10°C)	kW	2.6/2.9	3.5/3.8	4.2/4.7	2.6/3.4	3.5/4.2	4.2/4.8
Wydajność grzewcza przy -7°C		kW	-	-	-	4.00	4.50	5.70
Wydajność grzewcza przy -15°C		kW	-	-	-	3.50	4.00	5.20
SEER	Chłodzenie	W/W	7.00	6.50	6.40	7.00	6.90	6.80
SCOP	Grzanie (strefa umiarkowana)	W/W	4.20	4.00	4.00	4.20	4.10	4.00
Klasa efektywności energetycznej	Chłodzenie		A++	A++	A++	A++	A++	A++
	Grzanie (strefa umiarkowana)		A+	A+	A+	A+	A+	A+
Maksymalny prąd pracy	Chłodzenie / Grzanie	A	7.0/10.0	7.0/10.0	9.0/13.5	9.0/11.5	9.0/11.5	9.5/14.5
Sezonowe zużycie energii	Chłodzenie	kWh/a	130	188	230	130	178	216
	Grzanie	kWh/a	967	1330	1645	1133	1431	1679
Osuszanie		l / h	1.3	1.8	2.1	1.3	1.8	2.1
Ciśnienie akustyczne j. wewn.	Chłodzenie/H/M/L/Q	dB(A)	40/35/29/22	40/35/29/22	44/38/31/22	40/35/29/22	40/35/29/22	44/38/31/22
Ciśnienie akustyczne j. zewn.	Chłodzenie	dB(A)	47	48	50	47	48	52
Moc akustyczna j. wew.	Chłodzenie	dB(A)	55	55	58	55	55	58
Moc akustyczna j. zew.	Chłodzenie	dB(A)	64	64	65	63	64	65
Przepływ powietrza	Wewnętrzna / Zewnętrzna	m^3/h	570/1680	570/1680	650/1910	570/2050	570/2050	650/2355
Wymiary: Wys. x Szer. x Głębokość	Jednostka wewnętrzna	mm	600x740x200	600x740x200	600x740x200	600x740x200	600x740x200	600x740x200
Masa netto	Jednostka wewnętrzna	kg	14	14	14	14	14	14
	Jednostka zewnętrzna	mm	540x790x290	540x790x290	578x790x300	620x790x290	620x790x290	620x790x290
	Jednostka zewnętrzna	kg	36	36	40	40	40	40
Instalacja chłodnicza (śr. przyłączy)	Ciecz / Gaz	mm	6.35/9.52	6.35/9.52	6.35/12.7	6.35/9.52	6.35/9.52	6.35/12.7
Instalacja skroplin (śr. rury)	Wewnętrzna / Zewnętrzna		13.8/15.8 do 16.7	13.8/15.8 do16.7	13.8/15.8 do 16.7	13.8/15.8 do 16.7	13.8/15.8 do 16.7	13.8/15.8 do 16.7
Max długość instalacji chłodniczej (bez doładowania czynnika)		m	20(15)	20(15)	20(15)	20(15)	20(15)	20(15)
Max różnica poziomów		m	15	15	15	15	15	15
Dopuszczalny zakres temperatur zewnętrznych	Chłodzenie	°C	-10÷43	-10÷43	-10÷43	10÷43	10÷43	10÷43
	Grzanie	°C	-15÷24	-15÷24	-15÷24	-25÷24	-25÷24	-25÷24
Czynnik chłodniczy / GWP			R410A / 2088	R410A / 2088	R410A / 2088	R410A / 2088	R410A / 2088	R410A / 2088
Fabryczna ilość czynnika chłodniczego		g	1050	1050	1150	1250	1250	1300

Piloty bezprzewodowe

Jednostki zewnętrzne

dla AGYG09/12LVCA

dla AGYG14LVCA

AKCESORIA OPCJONALNE Pilot przewodowy UTY-RNNYM; UTY-RVNYM | Prosty pilot przewodowy UTY-RSNYM | Interfejs Wi-Fi UTY-TFNXZ1 | Zestaw do zabudowy UTR-STA

H - wysokie obroty | M - średnie obroty | L - niskie obroty | Q - tryb cichy | Wydajność chłodzenia / grzania bazuje na następujących parametrach: Chłodzenie - Temp. wewn.: 27°C DB/19°C WB Temp. zewn.: 35°C DB/24°C WB, Grzanie - Temp. wewn.: 20°C DB/15°C WB Temp. zewn.: 7°C DB/6°C WB | Producent zastrzega sobie prawo do wprowadzenia zmian.

5 LAT GWARANCJI

Seria LV

AUYG 12,14,18 LVLB | AUYG 24 LVLA

A++ | SEER 6.4 | SCOP 4.4

V-PAM

FUNKCJE:

MODEL	JEDNOSTKA WEWNĘTRZNA		AUYG12LVLB	AUYG14LVLB	AUYG18LVLB	AUYG24LVLA
	JEDNOSTKA ZEWNĘTRZNA		AOYG12LALL	AOYG14LALL	AOYG18LBCB	AOYG24LBCB
Napięcie / Faza / Częstotliwość		V / Ø / Hz	230/1/50	230/1/50	230/1/50	230/1/50
Wydajność	Chłodzenie	kW	3.5(0.9÷4.4)	4.3(0.9÷5.4)	5.2(0.9÷5.9)	6.8(0.9÷8.0)
	Grzanie		4.1(0.9÷5.7)	5.0(0.9÷6.5)	6.0(0.9÷7.5)	8.0(0.9÷9.1)
Moc elektryczna	Chłodzenie / Grzanie		1.05/1.11	1.33/1.34	1.62/1.66	2.21/2.26
EER – Wskaźnik energetyczny	Chłodzenie	W / W	3.33	3.21	3.21	3.08
COP – Wskaźnik energetyczny	Grzanie		3.69	3.71	3.61	3.54
Moc obliczeniowa	Chłodzenie(35°C)/Grzanie(-10°C)	kW	3.5/4.2	4.3/4.5	5.2/5.2	6.8/6.0
SEER	Chłodzenie	W/W	6.20	6.40	6.20	5.60
SCOP	Grzanie (strefa umiarkowana)		4.10	4.40	4.20	3.90
Klasa efektywności energetycznej	Chłodzenie		A++	A++	A++	A+
	Grzanie (strefa umiarkowana)		A+	A+	A+	A
Maksymalny prąd pracy	Chłodzenie / Grzanie	A	7.5/10.0	9.0/12.5	11.5/13.5	14.7/15.7
Sezonowe zużycie energii	Chłodzenie	kWh/a	198	235	293	425
	Grzanie		1431	1432	1732	2151
Osuszanie		l / h	1.2	1.5	2.2	2.7
Ciśnienie akustyczne j. wewn.	Chłodzenie/H/M/L/Q	dB(A)	37/34/30/27	38/34/30/27	38/34/30/26	49/44/36/30
Ciśnienie akustyczne j. zewn.	Chłodzenie		47	49	50	53
Moc akustyczna j. wew.	Chłodzenie		49	50	50	59
Moc akustyczna j. zew.	Chłodzenie		61	62	62	66
Przepływ powietrza	Wewnętrzna / Zewnętrzna	m^3/h	600/1780	680/1910	680/2380	930/2850
Wymiary: Wys. x Szer. x Głębokość Masa netto	Jednostka wewnętrzna / Maskownica	mm	245×570×570/49x700x700			
		kg	15/2.6	15/2.6	15/2.6	16/2.6
	Jednostka zewnętrzna	mm	578×790×300	578×790×300	632x799x290	716x820x315
		kg	40	40	36	42
Instalacja chłodnicza (śr. przyłączy)	Ciecz / Gaz	mm	6.35/9.52	6.35/12.70	6.35/12.70	6.35/15.88
Instalacja skroplin (śr. rury)	Wewnętrzna / Zewnętrzna		25/32	25/32	25/32	25/32
Max długość instalacji chłodniczej (bez doładowania czynnika)		m	25(15)	25(15)	25(15)	30(15)
Max różnica poziomów		m	15	15	15	20
Dopuszczalny zakres temperatur zewnętrznych	Chłodzenie	°C	-10÷46	-10÷46	-10÷46	-10÷46
	Grzanie		-15÷24	-15÷24	-15÷24	-15÷24
Czynnik chłodniczy / GWP			R410A / 2088	R410A / 2088	R410A / 2088	R410A / 2088
Maskownica			UTG-UFYD-W	UTG-UFYD-W	UTG-UFYD-W	UTG-UFYD-W
Fabryczna ilość czynnika chłodniczego		g	1150	1250	1250	1500

Piloty bezprzewodowe

Jednostki zewnętrzne

dla AUYG12/14/18LVLB

dla AUYG18LVLB

dla AUYG24LVLA

AKCESORIA OPCJONALNE Pilot przewodowy UTY-RNNYM; UTY-RVNYM | Prosty pilot przewodowy UTY-RSNYM | Osłona wylotu powietrza UTR-YDZB
Izolacja dla pomieszczeń o wysokiej wilgotności UTZ-KXGC | Zestaw do podłączania kanałów świeżego powietrza UTY-VXAA | Zestaw przyłączeniowy wejścia-wyjścia UTY-XWZX

H - wysokie obroty | M - średnie obroty | L - niskie obroty | Q - tryb cichy | Wydajność chłodzenia / grzania bazuje na następujących parametrach: Chłodzenie - Temp. wewn.: 27°C DB/19°C WB Temp. zewn.: 35°C DB/24°C WB, Grzanie - Temp. wewn.: 20°C DB/15°C WB Temp. zewn.: 7°C DB/6°C WB | Producent zastrzega sobie prawo do wprowadzenia zmian.

5 LAT GWARANCJI

Seria LR

AUYG 30,36 LRLE | AUYG 45,54 LRLA | AUYG 36,45,54 LRLA [3FAZY]

A++ | SEER 6.5 | SCOP 4.3

i-PAM
1 FAZA

FUNKCJE: ALL DC, Auto, R, 45/54

MODEL	JEDNOSTKA WEWNĘTRZNA		AUYG30LRLE	AUYG36LRLE	AUYG45LRLA	AUYG45LRLA	AUYG54LRLA	AUYG36LRLA	AUYG45LRLA	AUYG54LRLA
	JEDNOSTKA ZEWNĘTRZNA		AOYG30LETL	AOYG36LETL	AOYG45LBTC	AOYG45LETL	AOYG54LETL	AOYG36LATT	AOYG45LATT	AOYG54LATT
Napięcie / Faza / Częstotliwość		V / Ø / Hz	230/1/50	230/1/50	230/1/50	230/1/50	230/1/50	400/3/50	400/3/50	400/3/50
Wydajność	Chłodzenie	kW	8.5(2.8÷10.0)	10.0(2.8÷11.2)	12.1(4.0÷13.5)	12.5(4.0÷14.0)	13.3(4.5÷14.5)	10.0(4.7÷11.4)	12.5(5.0÷14.0)	14.0(5.4÷16.0)
	Grzanie	kW	10.0(2.7÷11.2)	11.2(2.7÷12.7)	13.5(4.2÷15.7)	14.0(4.2÷16.2)	16.0(4.7÷16.5)	11.2(5.0÷14.0)	14.0(5.4÷16.2)	16.0(5.8÷18.0)
Moc elektryczna	Chłodzenie / Grzanie		2.65/2.77	3.12/3.02	3.89/3.85	3.88/3.77	4.42/4.69	2.44/2.56	3.54/3.58	4.36/4.43
EER - Wskaźnik energetyczny	Chłodzenie	W / W	3.21	3.21	3.11	3.22	3.01	4.10	3.53	3.21
COP - Wskaźnik energetyczny	Grzanie	W / W	3.61	3.71	3.51	3.71	3.41	4.38	3.91	3.61
Moc obliczeniowa	Chłodzenie(35°C)/Grzanie(-10°C)	kW	8.5/8.0	10.0/8.7	-	-	-	10.0/10.0	-	-
SEER	Chłodzenie	W/W	6.50	6.30	-	-	-	6.50	-	-
SCOP	Grzanie (strefa umiarkowana)	W/W	4.30	4.20	-	-	-	4.30	-	-
Klasa efektywności energetycznej	Chłodzenie		A++	A++	-	-	-	A++	-	-
	Grzanie (strefa umiarkowana)		A+	A+	-	-	-	A+	-	-
Maksymalny prąd pracy	Chłodzenie / Grzanie	A	17.0/17.0	18.5/20.0	23.5/23.5	20.5/20.5	21.5/21.5	7.9/7.9	8.9/8.9	9.9/9.9
Sezonowe zużycie energii	Chłodzenie	kWh/a	458	555	-	-	-	538	-	-
	Grzanie	kWh/a	2604	2897	-	-	-	3253	-	-
Osuszanie		l / h	2.5	3.5	4.5	4.5	5.0	3.0	4.5	5.0
Ciśnienie akustyczne j. wewn.	Chłodzenie/H/M/L/Q	dB(A)	40/38/36/32	43/38/36/32	46/42/40/36	46/42/40/36	47/43/41/37	44/39/36/33	46/42/40/36	47/43/41/37
Ciśnienie akustyczne j. zewn.	Chłodzenie	dB(A)	53	54	58	55	55	51	54	55
Moc akustyczna j. wew.	Chłodzenie	dB(A)	54	57	-	-	-	58	-	-
Moc akustyczna j. zew.	Chłodzenie	dB(A)	68	69	72	-	-	67	-	-
Przepływ powietrza	Wewnętrzna / Zewnętrzna	m^3/h	1600/3600	1800/3800	1900/4650	1900/6750	2000/6750	1800/6200	1900/6750	2000/6900
Wymiary: Wys. x Szer. x Głębokość	Jednostka wewnętrzna/ Maskownica	mm	288x840x840 50x950x950	288x840x840 50x950x950	288x840x840 50x950x950	288x840x840 50x950x950	288x840x840 50x950x950	288x840x840 50x950x950	288x840x840 50x950x950	288x840x840 50x950x950
Masa netto	Jednostka wewnętrzna/ Maskownica	kg	26/5.5	26/5.5	26/5.5	26/5.5	26/5.5	26/5.5	26/5.5	26/5.5
	Jednostka zewnętrzna	mm	830x900x330	830x900x330	914x970x370	1290×900×330	1290×900×330	1290×900×330	1290×900×330	1290×900×330
	Jednostka zewnętrzna	kg	61	61	75	86	86	104	104	104
Instalacja chłodnicza (śr. przyłączy)	Ciecz / Gaz	mm	9.52/15.88	9.52/15.88	9.52/15.88	9.52/15.88	9.52/15.88	9.52/15.88	9.52/15.88	9.52/15.88
Instalacja skroplin (śr. rury)	Wewnętrzna / Zewnętrzna	mm	25.0/32.0	25.0/32.0	25.0/32.0	25.0/32.0	25.0/32.0	25.0/32.0	25.0/32.0	25.0/32.0
Max długość instalacji chłodniczej (bez doładowania czynnika)		m	50(20)	50(20)	50(20)	50(20)	50(20)	75(30)	75(30)	75(30)
Max różnica poziomów		m	30	30	30	30	30	30	30	30
Dopuszczalny zakres temperatur zewnętrznych	Chłodzenie	°C	-15÷46	-15÷46	-15÷46	-15÷46	-15÷46	-15÷46	-15÷46	-15÷46
	Grzanie	°C	-15÷24	-15÷24	-15÷24	-15÷24	-15÷24	-15÷24	-15÷24	-15÷24
Czynnik chłodniczy / GWP			R410A / 2088	R410A / 2088	R410A / 2088	R410A / 2088	R410A / 2088	R410A / 2088	R410A / 2088	R410A / 2088
Maskownica			UTG-UGYA-W	UTG-UGYA-W	UTG-UGYA-W	UTG-UGYA-W	UTG-UGYA-W	UTG-UGYA-W	UTG-UGYA-W	UTG-UGYA-W
Fabryczna ilość czynnika chłodniczego		g	2100	2100	2900	3350	3350	3450	3450	3450

Piloty przewodowe

Jednostki zewnętrzne

dla AUYG30/36LRLE

dla AUYG45LRLA (1-fazowe)

dla AUYG36/45/54LRLA

AKCESORIA OPCJONALNE Zestaw pilota bezprzewodowego (pilot+odbiornik) UTY-LRHYA2 | Szeroki panel UTG-AGYA-W | Podkładka pod panel UTG-BKXA-W | Osłona wylotu powietrza UTR-YDZC Izolacja dla pomieszczeń o wysokiej wilgotności UTZ-KXRA | Zestaw przyłączeniowy wejścia - wyjścia jednostka wewnętrzna UTY-XWZX, UTD-ECS5A | Zestaw przyłączeniowy wejścia - wyjścia jednostka zewnętrzna UTY-XWZXZ2 (dla AOYG 36,45,54 LATT), UTY-XWZXZ3 (dla AOYG 45,54 LETL) | Zestaw do podłączania kanałów świeżego powietrza UTY-VXRA Pilot przewodowy UTY-RVNYM, UTY-RNNYM | Prosty pilot przewodowy UTY-RSNYM | Interfejs Wi-Fi UTY-TFNXZ1

H - wysokie obroty | M - średnie obroty | L - niskie obroty | Q - tryb cichy | Wydajność chłodzenia / grzania bazuje na następujących parametrach: Chłodzenie - Temp. wewn.: 27°C DB/19°C WB Temp. zewn.: 35°C DB/24°C WB, Grzanie - Temp. wewn.: 20°C DB/15°C WB Temp. zewn.: 7°C DB/6°C WB | Producent zastrzega sobie prawo do wprowadzenia zmian. PUSTE RUBRYKI - Zgodnie ze standardem dyrektywy ErP (LOT10) - pełne dane wyrażone są dla wydajności do 12kW.

5 LAT GWARANCJI

Seria LR

AUXG 18,24,30,36,45,54 LRLB

A++ | SEER **7.0** | SCOP **4.4**

DOSTĘPNA RÓWNIEŻ WERSJA Z CZARNĄ MASKOWNICĄ UTG-UKYA-B

i-PAM

ALL DC | Auto | R | OFF | W | ON/OFF | 30/36/45/54

MODEL	JEDNOSTKA WEWNĘTRZNA		AUXG18LRLB	AUXG24LRLB	AUXG30LRLB	AUXG36LRLB	AUXG45LRLB	AUXG54LRLB
	JEDNOSTKA ZEWNĘTRZNA		AOYG18LBCA	AOYG24LBCA	AOYG30LBTA	AOYG36LBTA	AOYG45LBTA	AOYG54LBTA
Napięcie / Faza / Częstotliwość		V / Ø / Hz	230/1/50	230/1/50	230/1/50	230/1/50	230/1/50	230/1/50
Wydajność	Chłodzenie	kW	5.2 (0.9÷6.5)	6.8 (0.9÷8.0)	8.5 (2.8÷10.0)	9.5 (2.8÷11.2)	12.5 (4.0÷14.0)	13.3 (4.5÷14.5)
	Grzanie	kW	6.0 (0.9÷8.0)	7.8 (0.9÷9.1)	10.0 (2.7÷11.2)	10.8 (2.7÷12.7)	14.0 (4.2÷16.2)	15.8 (4.7÷16.5)
Moc elektryczna	Chłodzenie / Grzanie		1.42/1.50	2.16/2.18	2.56/2.77	2.96/2.91	3.85/3.73	4.38/4.58
EER – Wskaźnik energetyczny	Chłodzenie	W / W	3.66	3.15	3.32	3.21	3.25	3.04
COP – Wskaźnik energetyczny	Grzanie	W / W	4.00	3.58	3.61	3.71	3.75	3.45
Moc obliczeniowa	Chłodzenie(35°C)/Grzanie(-10°C)	kW	5.2/4.3	6.8/6.0	8.5/8.0	9.5/8.7	-	-
SEER	Chłodzenie	W/W	7.05	6.60	6.70	6.40	-	-
SCOP	Grzanie (strefa umiarkowana)	W/W	4.40	4.20	4.30	4.30	-	-
Klasa efektywności energetycznej	Chłodzenie		A++	A++	A++	A++	-	-
	Grzanie (strefa umiarkowana)		A+	A+	A+	A+	-	-
Maksymalny prąd pracy	Chłodzenie / Grzanie	A	10.0/13.5	13.5/18.5	17.0/17.0	20.0/20.0	20.5/20.5	21.5/21.5
Sezonowe zużycie energii	Chłodzenie	kWh/a	258	361	444	519	-	-
	Grzanie	kWh/a	1367	1999	2604	2833	-	-
Osuszanie		l / h	2.2	2.7	2.5	3.3	4.5	5.0
Ciśnienie akustyczne j. wewn.	Chłodzenie/H/M/L/Q	dB(A)	33/32/31/28	35/33/32/29	40/38/36/33	44/41/38/34	46/42/39/35	47/43/40/36
Ciśnienie akustyczne j. zewn.	Chłodzenie	dB(A)	51	55	53	54	55	55
Moc akustyczna j. wew.	Chłodzenie	dB(A)	47	49	54	58	60	61
Moc akustyczna j. zew.	Chłodzenie	dB(A)	64	68	67	68	68	69
Przepływ powietrza	Wewnętrzna / Zewnętrzna	m^3/h	1050/1900	1150/2460	1600/3600	1900/3800	2000/6750	2100/6750
Wymiary: Wys. x Szer. x Głębokość Masa netto	Jednostka wewnętrzna/ Maskownica	mm	246×840×840		288×840×840 / 53×950×950			
		kg	24 / 6.0	24 / 6.0	26 / 6.0	26 / 6.0	29 / 6.0	29 / 6.0
	Jednostka zewnętrzna	mm	620×790×290	620×790×290	830×900×330	830×900×330	1290×900×330	1290×900×330
		kg	41	41	61	61	86	86
Instalacja chłodnicza (śr. przyłączy)	Ciecz / Gaz	mm	6.35/12.7	6.35/15.88	9.52/15.88	9.52/15.88	9.52/15.88	9.52/15.88
Instalacja skroplin (śr. rury)	Wewnętrzna / Zewnętrzna	mm	25/32	25/32	25/32	25/32	25/32	25/32
Max długość instalacji chłodniczej (bez doładowania czynnika)		m	30 (15)	30 (15)	50 (20)	50 (20)	50 (20)	50 (20)
Max różnica poziomów		m	20	20	30	30	30	30
Dopuszczalny zakres temperatur zewnętrznych	Chłodzenie	°C	-15÷46	-15÷46	-15÷46	-15÷46	-15÷46	-15÷46
	Grzanie	°C	-15÷24	-15÷24	-15÷24	-15÷24	-15÷24	-15÷24
Czynnik chłodniczy / GWP			R410A / 2088	R410A / 2088	R410A / 2088	R410A / 2088	R410A / 2088	R410A / 2088
Maskownica			UTG-UKYA-W	UTG-UKYA-W	UTG-UKYA-W	UTG-UKYA-W	UTG-UKYA-W	UTG-UKYA-W
Fabryczna ilość czynnika chłodniczego		g	1800	1800	2100	2100	3350	3350

Dotykowy pilot przewodowy w standardzie

Jednostki zewnętrzne

dla AUXG18/24LRLB

dla AUXG30/36LRLB

dla AUXG45/54LRLB

AKCESORIA OPCJONALNE Pilot przewodowy: UTY-RNRYZ2 (2-żyłowy), UTY-RNNYM (3-żyłowy), UTY-RVNYM (3-żyłowy), UTY-RLRY (2-żyłowy) | Prosty pilot przewodowy: UTY-RSNYM (3-żyłowy), UTY-RSRY (2-żyłowy) | Zestaw pilota bezprzewodowego: UTY-LBTYC* | Maskownica biała ze sterownikiem przewodowym: UTG-UKYA-W | Maskownica czarna bez sterownika: UTG-UKYA-B | Maskownica biała bez sterownika: UTG-UKYC-W | Podkładka pod panel: UTG-BKXA-W | Osłona wylotu powietrza: UTR-YDZK | Izolacja dla pomieszczeń o wysokiej wilgotności: UTZ-KXRA | Zestaw do podłączenia kanałów świeżego powietrza: UTZ-VXRA | Dodatkowe rozszerzenie wejść wyjść (z obudową): UTY-XCSX + UTZ-GXRA | Zewnętrzny zestaw przyłączeniowy wejście-wyjście: UTY-XWZXZG (jedn. wewn.), UTY-XWZXZ3 (jedn. zewn.) | Czujnik ruchu: UTY-SHZXC* | Szeroki panel: UTG-AKXA-W | Interfejs Wi-Fi: UTY-TFNXZ1

H - wysokie obroty | M - średnie obroty | L - niskie obroty | Q - tryb cichy | Wydajność chłodzenia / grzania bazuje na następujących parametrach: Chłodzenie - Temp. wewn.: 27°C DB/19°C WB Temp. zewn.: 35°C DB/24°C WB, Grzanie - Temp. wewn.: 20°C DB/15°C WB Temp. zewn.: 7°C DB/6°C WB | Producent zastrzega sobie prawo do wprowadzenia zmian. PUSTE RUBRYKI - Zgodnie ze standardem dyrektywy ErP (LOT10) - pełne dane wyrażone są dla wydajności do 12kW. * Do czarnej maskownicy nie można podłączyć czujnika ruchu i zestawu pilota bezprzewodowego.

5 LAT GWARANCJI

Seria LV

ABYG 18 LVTB | ABYG 24 LVTA

A++ | SEER 6.1 | SCOP 4.0

V-PAM

FUNKCJE:

MODEL	JEDNOSTKA WEWNĘTRZNA		ABYG18LVTB	ABYG24LVTA
	JEDNOSTKA ZEWNĘTRZNA		AOYG18LBCB	AOYG24LBCB
Napięcie / Faza / Częstotliwość		V / Ø / Hz	230/1/50	230/1/50
Wydajność	Chłodzenie	kW	5.2(0.9÷5.9)	6.8(0.9÷8.0)
	Grzanie	kW	6.0(0.9÷7.5)	8.0(0.9÷9.1)
Moc elektryczna	Chłodzenie / Grzanie		1.62/1.66	2.21/2.26
EER – Wskaźnik energetyczny	Chłodzenie	W / W	3.21	3.08
COP – Wskaźnik energetyczny	Grzanie	W / W	3.61	3.54
Moc obliczeniowa	Chłodzenie(35°C)/Grzanie(-10°C)	kW	5.2/5.2	6.8/6.0
SEER	Chłodzenie	W/W	6.10	5.60
SCOP	Grzanie (strefa umiarkowana)	W/W	4.00	3.90
Klasa efektywności energetycznej	Chłodzenie		A++	A+
	Grzanie (strefa umiarkowana)		A+	A
Maksymalny prąd pracy	Chłodzenie / Grzanie	A	11.5/13.5	14.7/15.7
Sezonowe zużycie energii	Chłodzenie	kWh/a	298	425
	Grzanie	kWh/a	1818	2153
Osuszanie		l / h	2.0	2.7
Ciśnienie akustyczne j. wewn.	Chłodzenie/H/M/L/Q	dB(A)	43/40/34/31	48/44/40/35
Ciśnienie akustyczne j. zewn.	Chłodzenie	dB(A)	50	53
Moc akustyczna j. wew.	Chłodzenie	dB(A)	57	61
Moc akustyczna j. zew.	Chłodzenie	dB(A)	62	66
Przepływ powietrza	Wewnętrzna / Zewnętrzna	m^3/h	780/2380	980/2850
Wymiary: Wys. x Szer. x Głębokość Masa netto	Jednostka wewnętrzna	mm	199x990x655	199x990x655
		kg	27	27
	Jednostka zewnętrzna	mm	632x799x290	716x820x315
		kg	40	44
Instalacja chłodnicza (śr. przyłączy)	Ciecz / Gaz	mm	6.35/12.70	6.35/15.88
Instalacja skroplin (śr. rury)	Wewnętrzna / Zewnętrzna	mm	25/32	25/32
Max długość instalacji chłodniczej (bez doładowania czynnika)		m	25(15)	30(15)
Max różnica poziomów		m	15	20
Dopuszczalny zakres temperatur zewnętrznych	Chłodzenie	°C	-10÷46	-10÷46
	Grzanie	°C	-15÷24	-15÷24
Czynnik chłodniczy / GWP			R410A / 2088	R410A / 2088
Fabryczna ilość czynnika chłodniczego		g	1200	1500

Piloty przewodowe

Jednostki zewnętrzne

dla ABYG18LVTB

dla ABYG24LVTA

AKCESORIA OPCJONALNE Pilot przewodowy UTY-RNNYM, UTY-RVNYM | Zestaw przyłączeniowy wejścia - wyjścia UTY-XWZX | Prosty pilot przewodowy UTY-RSNYM
Interfejs Wi-Fi: UTY-TFNXZ1

H - wysokie obroty | M - średnie obroty | L - niskie obroty | Q - tryb cichy | Wydajność chłodzenia / grzania bazuje na następujących parametrach: Chłodzenie - Temp. wewn.: 27°C DB/19°C WB, Temp. zewn.: 35°C DB/24°C WB, Grzanie - Temp. wewn.: 20°C DB/15°C WB Temp. zewn.: 7°C DB/6°C WB | Producent zastrzega sobie prawo do wprowadzenia zmian.

5 LAT GWARANCJI

Seria LR

ABYG 30,36 LRTE | ABYG 45 LRTA | ABYG 36,45,54 LRTA [3FAZY]

A++ | SEER 6.1 | SCOP 4.2

i-PAM
1 FAZA

FUNKCJE:

ALL DC | 10°C | Auto | R | 45

MODEL	JEDNOSTKA WEWNĘTRZNA		ABYG30LRTE	ABYG36LRTE	ABYG45LRTA	ABYG45LRTA	ABYG36LRTA	ABYG45LRTA	ABYG54LRTA
	JEDNOSTKA ZEWNĘTRZNA		AOYG30LETL	AOYG36LETL	AOYG45LETL	AOYG45LBTC	AOYG36LATT	AOYG45LATT	AOYG54LATT
Napięcie / Faza / Częstotliwość		V / Ø / Hz	230/1/50	230/1/50	230/1/50	230/1/50	400/3/50	400/3/50	400/3/50
Wydajność	Chłodzenie	kW	8.5(2.8÷10.0)	9.4(2.8÷11.2)	12.1(4.0÷13.3)	12.1(4.0÷13.3)	10.0(4.7÷11.4)	12.5(5.0÷14.0)	14.0(5.4÷16.0)
	Grzanie	kW	10.0(2.7÷11.2)	11.2(2.7÷12.7)	13.3(4.2÷15.5)	13.3(4.2÷15.2)	11.2(5.0÷14.0)	14.0(5.4÷16.2)	16.0(5.8÷18.0)
Moc elektryczna	Chłodzenie / Grzanie	kW	2.65/2.77	2.93/3.02	3.77/3.68	4.29/3.84	2.84/2.87	3.89/3.88	4.65/4.67
EER – Wskaźnik energetyczny	Chłodzenie	W / W	3.21	3.21	3.21	2.82	3.52	3.21	3.01
COP – Wskaźnik energetyczny	Grzanie	W / W	3.61	3.71	3.61	3.46	3.90	3.61	3.43
Moc obliczeniowa	Chłodzenie(35°C)/Grzanie(-10°C)	kW	8.5/8.0	9.4/8.7	-	-	10.0/10.0	-	-
SEER	Chłodzenie	W/W	6.10	6.00	-	-	6.10	-	-
SCOP	Grzanie (strefa umiarkowana)	W/W	4.20	4.10	-	-	4.10	-	-
Klasa efektywności energetycznej	Chłodzenie		A++	A+	-	-	A++	-	-
	Grzanie (strefa umiarkowana)		A+	A+	-	-	A+	-	-
Maksymalny prąd pracy	Chłodzenie / Grzanie	A	17.0/17.0	18.5/20.0	20.5/20.5	23.5/23.5	7.9/7.9	8.9/8.9	9.9/9.9
Sezonowe zużycie energii	Chłodzenie	kWh/a	487	548	-	-	573	-	-
	Grzanie	kWh/a	2662	2965	-	-	3414	-	-
Osuszanie		l / h	2.5	3.0	4.0	4.0	3.0	4.5	5.0
Ciśnienie akustyczne j. wewn.	Chłodzenie/H/M/L/Q	dB(A)	45/43/37/32	47/43/37/32	49/45/39/34	49/45/39/34	47/43/37/32	49/45/39/34	51/48/42/38
Ciśnienie akustyczne j. zewn.	Chłodzenie	dB(A)	53	54	55	58	51	54	55
Moc akustyczna j. wew.	Chłodzenie	dB(A)	57	60	-	-	61	-	-
Moc akustyczna j. zew.	Chłodzenie	dB(A)	68	69	-	72	67	-	-
Przepływ powietrza	Wewnętrzna / Zewnętrzna	m^3/h	1660/3600	1900/3800	2100/6750	2100/4650	1900/6200	2100/6750	2300/6900
Wymiary: Wys. x Szer. x Głębokość Masa netto	Jednostka wewnętrzna	mm	240×1660×700	240×1660×700	240×1660×700	240×1660×700	240x1660x700	240x1660x700	240x1660x700
	Jednostka wewnętrzna	kg	46	46	46	46	46	46	48
	Jednostka zewnętrzna	mm	830x900x330	830x900x330	1290×900×330	914×970×370	1290×900×330	1290×900×330	1290×900×330
	Jednostka zewnętrzna	kg	61	61	86	75	104	104	104
Instalacja chłodnicza (śr. przyłączy)	Ciecz / Gaz	mm	9.52/15.88	9.52/15.88	9.52/15.88	9.52/15.88	9.52/15.88	9.52/15.88	9.52/15.88
Instalacja skroplin (śr. rury)	Wewnętrzna / Zewnętrzna	mm	22/25.6	22/25.6	21,5/26.0	21,5/26.0	21,5/26.0	21,5/26.0	21,5/26.0
Max długość instalacji chłodniczej (bez doładowania czynnika)		m	50(20)	50(20)	50(20)	50(20)	75(30)	75(30)	75(30)
Max różnica poziomów		m	30	30	30	30	30	30	30
Dopuszczalny zakres temperatur zewnętrznych	Chłodzenie	°C	-15÷46	-15÷46	-15÷46	-15÷46	-15÷46	-15÷46	-15÷46
	Grzanie	°C	-15÷24	-15÷24	-15÷24	-15÷24	-15÷24	-15÷24	-15÷24
Czynnik chłodniczy / GWP			R410A / 2088	R410A / 2088	R410A / 2088	R410A / 2088	R410A / 2088	R410A / 2088	R410A / 2088
Fabryczna ilość czynnika chłodniczego		g	2100	2100	3350	2900	3450	3450	3450

Piloty przewodowe

Jednostki zewnętrzne

dla ABYG30/36LRTE

dla ABYG45LRTA (1-fazowe)

dla ABYG36/45/54LRTA

AKCESORIA OPCJONALNE Pilot przewodowy UTY-RNNYM, UTY-RVNYM | Prosty pilot przewodowy UTY-RSNYM | Pompka skroplin UTR-DPB24T | Zestaw przyłączeniowy wejścia - wyjścia jednostka wewnętrzna UTY-XWZX, UTD-ECS5A | Zestaw przyłączeniowy wejścia - wyjścia jednostka zewnętrzna UTY-XWZXZ2 (AOYG 36,45,54 LATT), UTY-XWZXZ3 (AOYG 45 LETL) | Kształtka okrągła UTD-RF204

H - wysokie obroty | M - średnie obroty | L - niskie obroty | Q - tryb cichy | Wydajność chłodzenia / grzania bazuje na następujących parametrach: Chłodzenie - Temp. wewn.: 27°C DB/19°C WB Temp. zewn.: 35°C DB/24°C WB, Grzanie - Temp. wewn.: 20°C DB/15°C WB Temp. zewn.: 7°C DB/6°C WB | Producent zastrzega sobie prawo do wprowadzenia zmian. PUSTE RUBRYKI - Zgodnie ze standardem dyrektywy ErP (LOT10) - pełne dane wyrażone są dla wydajności do 12kW.

5 LAT GWARANCJI

Seria LS

ARYG 12,14,18 LSLAP

A+ | SEER 5.8 | SCOP 3.9

FUNKCJE:

MODEL	JEDNOSTKA WEWNĘTRZNA		ARYG12LSLAP	ARYG14LSLAP	ARYG18LSLAP
	JEDNOSTKA ZEWNĘTRZNA		AOYG12LALL	AOYG14LALL	AOYG18LBC8
Napięcie / Faza / Częstotliwość		V / Ø / Hz	230/1/50	230/1/50	230/1/50
Wydajność	Chłodzenie	kW	3.5 (0.9÷4.4)	4.3 (0.9÷5.4)	5.2 (0.9÷5.9)
	Grzanie	kW	4.1 (0.9÷5.7)	5.0 (0.9÷6.5)	6.0 (0.9÷7.5)
Moc elektryczna	Chłodzenie / Grzanie		1.03 / 1.15	1.34 / 1.49	1.62 / 1.77
EER – Wskaźnik energetyczny	Chłodzenie	W / W	3.40	3.21	3.21
COP – Wskaźnik energetyczny	Grzanie	W / W	3.56	3.35	3.38
Moc obliczeniowa	Chłodzenie(35°C)/Grzanie(-10°C)	kW	3.5 / 4.2	4.3 / 4.5	5.2 / 5.2
SEER	Chłodzenie	W/W	5.7	5.6	5.8
SCOP	Grzanie (strefa umiarkowana)	W/W	3.9	3.8	3.8
Klasa efektywności energetycznej	Chłodzenie		A+	A+	A+
	Grzanie (strefa umiarkowana)		A	A	A
Maksymalny prąd pracy	Chłodzenie / Grzanie	A	7.5 / 10.0	9.0 / 12.5	11.5 / 13.5
Sezonowe zużycie energii	Chłodzenie	kWh/a	215	269	314
	Grzanie	kWh/a	1505	1656	1913
Osuszanie		l / h	1.2	1.4	1.8
Ciśnienie akustyczne j. wewn.	Chłodzenie/H/M/L/Q	dB(A)	31 / 27 / 25 / 23	35 / 30 / 27 / 23	33 / 29 / 26 / 23
Ciśnienie akustyczne j. zewn.	Chłodzenie	dB(A)	47	49	50
Moc akustyczna j. wew.	Chłodzenie	dB(A)	55	60	58
Moc akustyczna j. zew.	Chłodzenie	dB(A)	61	62	62
Przepływ powietrza	Wewnętrzna / Zewnętrzna	m³/h	650 / 1780	800 / 1910	940 / 2380
Zakres ciśnienia ststycznego (standard)		Pa	0 do 30	0 do 50	0 do 50
Wymiary: Wys. x Szer. x Głębokość	Jednostka wewnętrzna	mm	198 × 700 × 450	198 × 700 × 450	198 × 900 × 450
Masa netto	Jednostka wewnętrzna	kg	15.5	15.5	18.5
	Jednostka zewnętrzna	mm	578 × 790 × 300	578 × 790 × 300	632 × 799 × 290
	Jednostka zewnętrzna	kg	40	40	36
Instalacja chłodnicza (śr. przyłączy)	Ciecz / Gaz	mm	6.35/9.52	6.35/12.70	6.35/12.70
Instalacja skroplin (śr. rury)	Wewnętrzna / Zewnętrzna	mm	25/32	25/32	25/32
Max długość instalacji chłodniczej (bez doładowania czynnika)		m	25(15)	25(15)	25(15)
Max różnica poziomów		m	15	15	15
Dopuszczalny zakres temperatur zewnętrznych	Chłodzenie	°C	-10÷46	-10÷46	-10÷46
	Grzanie	°C	-15÷24	-15÷24	-15÷24
Czynnik chłodniczy / GWP			R410A / 2088	R410A / 2088	R410A / 2088
Fabryczna ilość czynnika chłodniczego		g	1150	1250	1200

Piloty przewodowe

Jednostki zewnętrzne

dla ARYG12/14LSLAP

dla ARYG18LSLAP

AKCESORIA OPCJONALNE Pilot bezprzewodowy z odbiornikiem podczerwieni UTY-LBTYM | Pilot przewodowy (Panel dotykowy (2 – żyłowy)): UTY-RNRYZ2 | Pilot przewodowy (2 – żyłowy): UTY-RLRY | Pilot przewodowy (3 – żyłowy): UTY-RVNYM, UTY-RNNYM | Prosty pilot przewodowy (2 – żyłowy): UTY-RSRY, UTY-RHRY | Prosty pilot przewodowy (3 – żyłowy): UTY-RSNYM | Zdalny czujnik temperatury UTY-XSZX | Zestaw do podłączenia wejść/wyjść UTY-XWZXZG | Żaluzja automatyczna (kratka) UTD-GXTA-W (dla 12/14), UTD-GXTB-W (dla 18) | Zewnętrzny przełącznik funkcji UTY-TERX | Interfejs Wi-Fi: UTY-TFSXZ1

H - wysokie obroty | M - średnie obroty | L - niskie obroty | Q - tryb cichy | Wydajność chłodzenia / grzania bazuje na następujących parametrach: Chłodzenie - Temp. wewn.: 27°C DB/19°C WB Temp. zewn.: 35°C DB/24°C WB, Grzanie - Temp. wewn.: 20°C DB/15°C WB Temp. zewn.: 7°C DB/6°C WB | Producent zastrzega sobie prawo do wprowadzenia zmian.

5 LAT GWARANCJI

Seria LLTB

ARYG 12,14,18 LLTB

A++ | SEER 6.2 | SCOP 4.1

V-PAM

FUNKCJE:

MODEL	JEDNOSTKA WEWNĘTRZNA		ARYG12LLTB	ARYG14LLTB	ARYG18LLTB
	JEDNOSTKA ZEWNĘTRZNA		AOYG12LALL	AOYG14LALL	AOYG18LBCB
Napięcie / Faza / Częstotliwość		V / Ø / Hz	230/1/50	230/1/50	230/1/50
Wydajność	Chłodzenie	kW	3.5(0.9÷4.4)	4.3(0.9÷5.4)	5.2(0.9÷5.9)
	Grzanie	kW	4.1(0.9÷5.7)	5.0(0.9÷6.5)	6.0(0.9÷7.5)
Moc elektryczna	Chłodzenie / Grzanie	kW	1.05/1.11	1.33/1.34	1.62/1.66
EER – Wskaźnik energetyczny	Chłodzenie	W / W	3.33	3.21	3.21
COP – Wskaźnik energetyczny	Grzanie	W / W	3.69	3.71	3.61
Moc obliczeniowa	Chłodzenie(35°C)/Grzanie(-10°C)	kW	3.5/4.2	4.3/4.5	5.2/5.2
SEER	Chłodzenie	W/W	5.90	5.80	6.20
SCOP	Grzanie (strefa umiarkowana)	W/W	4.00	3.90	4.10
Klasa efektywności energetycznej	Chłodzenie		A+	A+	A++
	Grzanie (strefa umiarkowana)		A+	A	A+
Maksymalny prąd pracy	Chłodzenie / Grzanie	A	7.5/10.0	9.0/12.5	11.5/13.5
Sezonowe zużycie energii	Chłodzenie	kWh/a	207	259	294
	Grzanie	kWh/a	1467	1614	1775
Osuszanie		l / h	1.3	1.5	2.0
Ciśnienie akustyczne j. wewn.	Chłodzenie/H/M/L/Q	dB(A)	29/28/26/25	32/30/28/26	32/30/29/27
Ciśnienie akustyczne j. zewn.	Chłodzenie	dB(A)	47	49	50
Moc akustyczna j. wew.	Chłodzenie	dB(A)	58	60	58
Moc akustyczna j. zew.	Chłodzenie	dB(A)	61	62	62
Przepływ powietrza	Wewnętrzna / Zewnętrzna	m^3/h	650/1780	800/1910	940/2380
Zakres ciśnienia statycznego (standard)		Pa	0 to 90(25)	0 to 90(25)	0 to 90(25)
Wymiary: Wys. x Szer. x Głębokość	Jednostka wewnętrzna	mm	198x700x620	198x700x620	198x900x620
Masa netto	Jednostka wewnętrzna	kg	19	19	23
	Jednostka zewnętrzna	mm	578x790x300	578x790x300	632x799x290
	Jednostka zewnętrzna	kg	40	40	36
Instalacja chłodnicza (śr. przyłączy)	Ciecz / Gaz	mm	6.35/9.52	6.35/12.70	6.35/12.70
Instalacja skroplin (śr. rury)	Wewnętrzna / Zewnętrzna		25/32	25/32	25/32
Max długość instalacji chłodniczej (bez doładowania czynnika)		m	25(15)	25(15)	25(15)
Max różnica poziomów		m	15	15	15
Dopuszczalny zakres temperatur zewnętrznych	Chłodzenie	°C	-10÷46	-10÷46	-10÷46
	Grzanie	°C	-15÷24	-15÷24	-15÷24
Czynnik chłodniczy / GWP			R410A / 2088	R410A / 2088	R410A / 2088
Fabryczna ilość czynnika chłodniczego		g	1150	1250	1200

Piloty przewodowe

Jednostki zewnętrzne

dla ARYG12/14LLTB

dla ARYG18LLTB

AKCESORIA OPCJONALNE Pilot bezprzewodowy z odbiornikiem podczerwieni UTY-LRHYM | Pilot przewodowy UTY-RNNYM, UTY-RVNYM | Prosty pilot przewodowy UTY-RSNYM
Zdalny czujnik temperatury UTY-XSZX | Zestaw do podłączenia wejść/wyjść UTD-ECS5A | Żaluzja automatyczna (kratka) UTD-GXTA-W (dla 12/14), UTD-GXTB-W (dla 18)
Interfejs Wi-Fi: UTY-TFNXZ1

H - wysokie obroty | M - średnie obroty | L - niskie obroty | Q - tryb cichy | Wydajność chłodzenia / grzania bazuje na następujących parametrach: Chłodzenie - Temp. wewn.: 27°C DB/19°C WB Temp. zewn.: 35°C DB/24°C WB, Grzanie - Temp. wewn.: 20°C DB/15°C WB Temp. zewn.: 7°C DB/6°C WB | Producent zastrzega sobie prawo do wprowadzenia zmian.

Seria LML

ARYG 24 LMLA | ARYG 30,36 LMLE | ARYG 45 LMLA | ARYG 36,45 LMLA [3FAZY]

A++ | SEER 6.2 | SCOP 4.0

i-PAM 1 faza 30/36/45 | V-PAM 24

FUNKCJE:

ALL DC | Auto | R | 45

MODEL	JEDNOSTKA WEWNĘTRZNA		ARYG24LMLA	ARYG30LMLE	ARYG36LMLE	ARYG45LMLA	ARYG45LMLA	ARYG36LMLA	ARYG45LMLA
	JEDNOSTKA ZEWNĘTRZNA		AOYG24LBCB	AOYG30LETL	AOYG36LETL	AOYG45LETL	AOYG45LBTC	AOYG36LATT	AOYG45LATT
Napięcie / Faza / Częstotliwość		V / Ø / Hz	230/1/50	230/1/50	230/1/50	230/1/50	230/1/50	400/3/50	400/3/50
Wydajność	Chłodzenie	kW	6.8(0.9÷8.0)	8.5(2.8÷10.0)	9.4(2.8÷11.2)	12.1(4.0÷13.3)	12.1(4.0÷13.0)	10.0(4.7÷11.4)	12.5(5.0÷14.0)
	Grzanie	kW	8.0(0.9÷9.1)	10.0(2.7÷11.2)	11.2(2.7÷12.7)	13.3(4.2÷15.5)	13.3(4.2÷15.2)	11.2(5.0÷14.0)	14.0(5.4÷16.2)
Moc elektryczna	Chłodzenie / Grzanie	kW	2.21/2.26	2.65/2.68	2.96/3.10	3.77/3.68	4.29/3.84	2.84/2.87	3.89/3.88
EER – Wskaźnik energetyczny	Chłodzenie	W / W	3.08	3.21	3.18	3.21	2.82	3.52	3.21
COP – Wskaźnik energetyczny	Grzanie	W / W	3.54	3.73	3.61	3.61	3.46	3.90	3.61
Moc obliczeniowa	Chłodzenie(35°C)/Grzanie(-10°C)	kW	6.8/6.0	8.5/8.0	9.4/8.7	-	-	10.0/10.0	-
SEER	Chłodzenie	W/W	6.20	5.90	5.70	-	-	5.80	-
SCOP	Grzanie (strefa umiarkowana)	W/W	4.00	3.90	3.80	-	-	4.00	-
Klasa efektywności energetycznej	Chłodzenie		A++	A+	A+	-	-	A+	-
	Grzanie (strefa umiarkowana)		A+	A	A	-	-	A+	-
Maksymalny prąd pracy	Chłodzenie / Grzanie	A	14.7/15.7	17.0/17.0	18.5/20.0	21.0/21.10	23.5/23.5	8.5/8.5	9.5/9.5
Sezonowe zużycie energii	Chłodzenie	kWh/a	384	504	576	-	-	603	-
	Grzanie	kWh/a	2099	2868	3202	-	-	3497	-
Osuszanie		l / h	2.5	2.5	3.0	4.0	4.0	3.0	4.5
Ciśnienie akustyczne j. wewn.	Chłodzenie/H/M/L/Q	dB(A)	31/29/27/25	39/35/30/26	39/35/30/26	42/38/32/28	42/38/32/28	38/36/31/26	42/38/32/28
Ciśnienie akustyczne j. zewn.	Chłodzenie	dB(A)	53	53	54	55	58	51	54
Moc akustyczna j. wew.	Chłodzenie	dB(A)	60	65	65	-	-	65	-
Moc akustyczna j. zew.	Chłodzenie	dB(A)	66	68	69	-	72	67	-
Przepływ powietrza	Wewnętrzna / Zewnętrzna	m^3/h	1100/2850	1900/3600	1900/3800	2100/6750	2100/4650	1800/6200	2100/6750
Zakres ciśnienia statycznego (standard)		Pa	30 do 150(35)	30 do 150(47)	30 do 150(47)	30 do 150(60)	30 do 150(60)	30 do 150(47)	30 do 150(60)
Wymiary: Wys. x Szer. x Głębokość	Jednostka wewnętrzna	mm	270x1135x700	270x1135x700	270x1135x700	270x1135x700	270x1135x700	270x1135x700	270x1135x700
Masa netto	Jednostka wewnętrzna	kg	38	40	40	40	40	40	40
	Jednostka zewnętrzna	mm	716x820x315	830x900x330	830x900x330	1290×900×330	914×970×370	1290x900x330	1290×900×330
	Jednostka zewnętrzna	kg	42	61	61	86	75	104	104
Instalacja chłodnicza (śr. przyłączy)	Ciecz / Gaz	mm	6.35/15.88	9.52/15.88	9.52/15.88	9.52/15.88	9.52/15.88	9.52/15.88	9.52/15.88
Instalacja skroplin (śr. rury)	Wewnętrzna / Zewnętrzna	mm	35.7/38.1	35.7/38.1	35.7/38.1	35.7/38.1	35.7/38.1	36.0/38.0	36.0/38.0
Max długość instalacji chłodniczej (bez doładowania czynnika)		m	30(15)	50(20)	50(20)	50(20)	50(20)	75(30)	75(30)
Max różnica poziomów		m	20	30	30	30	30	30	30
Dopuszczalny zakres temperatur zewnętrznych	Chłodzenie	°C	-10÷46	-15÷46	-15÷46	-15÷46	-15÷46	-15÷46	-15÷46
	Grzanie	°C	-15÷24	-15÷24	-15÷24	-15÷24	-15÷24	-15÷24	-15÷24
Czynnik chłodniczy / GWP			R410A / 2088	R410A / 2088	R410A / 2088	R410A / 2088	R410A / 2088	R410A / 2088	R410A / 2088
Fabryczna ilość czynnika chłodniczego		g	1500	2100	2100	3350	2900	3450	3450

Piloty przewodowe

Jednostki zewnętrzne

dla ARYG24LMLA

dla ARYG30/36LMLE

dla ARYG45LMLA (1-fazowe)

dla ARYG36/45LMLA

AKCESORIA OPCJONALNE Pilot przewodowy UTY-RNNYM, UTY-RVNYM | Prosty pilot przewodowy UTY-RSNYM | Filtr o wydłużonej żywotności UTD-LF25NA
Pompka skroplin UTZ-PX1NBA | Pilot bezprzewodowy z odbiornikiem podczerwieni UTY-LRHYM | Kształtka okrągła UTD-RF204 | Kształtka prostokątna UTD-SF045T
Zestaw przyłączeniowy wejścia - wyjścia jednostka wewnętrzna UTD-ECS5A | Zestaw przyłączeniowy wejścia - wyjścia jednostka zewnętrzna UTY-XWZXZ2 (AOYG 36,45 LATT), UTY-XWZXZ3 (AOYG 45 LETL) | Zdalny czujnik temperatury UTY-XSZX | Interfejs Wi-Fi: UTY-TFNXZ1

H - wysokie obroty | M - średnie obroty | L - niskie obroty | Q - tryb cichy | Wydajność chłodzenia / grzania bazuje na następujących parametrach: Chłodzenie - Temp. wewn.: 27°C DB/19°C WB Temp. zewn.: 35°C DB/24°C WB, Grzanie - Temp. wewn.: 20°C DB/15°C WB Temp. zewn.: 7°C DB/6°C WB | Producent zastrzega sobie prawo do wprowadzenia zmian. PUSTE RUBRYKI - Zgodnie ze standardem dyrektywy ErP (LOT10) - pełne dane wyrażone są dla wydajności do 12kW.

5 LAT GWARANCJI

Seria LHTBP

ARYG 12,14,18,24,30,36,45,54 LHTBP

A++ | SEER **7.15** | SCOP **4.11**

(30÷54) i-PAM

(12÷24) V-PAM

ALL DC | Auto | R | OFF | W | ON/OFF | 30÷54

MODEL	JEDNOSTKA WEWNĘTRZNA		ARYG12LHTBP	ARYG14LHTBP	ARYG18LHTBP	ARYG24LHTBP	ARYG30LHTBP	ARYG36LHTBP	ARYG45LHTBP	ARYG54LHTBP
	JEDNOSTKA ZEWNĘTRZNA		AOYG12LBLA	AOYG14LBLA	AOYG18LBCA	AOYG24LBCA	AOYG30LBTA	AOYG36LBTA	AOYG45LBTA	AOYG54LBTA
Napięcie / Faza / Częstotliwość		V / Ø / Hz	230/1/50							
Wydajność	Chłodzenie	kW	3.5 (0.9÷4.4)	4.3 (0.9÷5.4)	5.2 (0.9÷6.5)	6.8 (0.9÷8.0)	8.5 (2.8÷10.0)	9.4 (2.8÷11.2)	12.1 (4.0÷14.0)	13.4 (4.5÷14.5)
	Grzanie	kW	4.1 (0.9÷5.7)	5.0 (0.9÷6.5)	6.0 (0.9÷8.0)	8.0 (0.9÷9.1)	10.0 (2.7÷11.2)	11.2 (2.7÷12.7)	13.3 (4.2÷16.2)	16.0 (4.7÷16.5)
Moc elektryczna	Chłodzenie / Grzanie	kW	0.90/1.00	1.18/1.25	1.37/1.48	1.95/2.21	2.65/2.70	2.83/3.07	3.59/3.44	4.42/4.62
EER – Wskaźnik energetyczny	Chłodzenie	W / W	3.89	3.64	3.80	3.49	3.21	3.32	3.37	3.03
COP – Wskaźnik energetyczny	Grzanie	W / W	4.10	4.00	4.05	3.62	3.70	3.65	3.87	3.46
Moc obliczeniowa	Chłodzenie(35°C) /Grzanie(-10°C)	kW	3.5/4.2	4.3/4.5	5.2/ 4.3	6.8/ 6.0	8.5/8.0	9.4/8.7	-	-
SEER	Chłodzenie	W/W	6.20	6.10	7.15	6.50	5.95	5.81	-	-
SCOP	Grzanie (strefa umiarkowana)	W/W	4.10	4.00	4.11	4.01	3.95	3.81	-	-
Klasa efektywności energetycznej	Chłodzenie		A++	A++	A++	A++	A+	A+	-	-
	Grzanie (strefa umiarkowana)		A+	A +	A+	A+	A	A	-	-
Maksymalny prąd pracy	Chłodzenie / Grzanie	A	8.0/10.5	9.5/13.0	10.0/13.5	13.5/18.5	17.0/17.0	20.0/20.0	22.5/22.5	23.5/23.5
Sezonowe zużycie energii	Chłodzenie	kWh/a	198	247	255	366	500	566	*	*
	Grzanie	kWh/a	1434	1573	1462	2092	2833	3194	*	*
Osuszanie		l / h	0.7	0.9	1.2	1.8	2.3	2.0	2.6	3.7
Ciśnienie akustyczne j. wewn.	Chłodzenie/H/M/L/Q	dB(A)	32/27/26/24	33/28/27/25	28/25/22/20	32/28/24/21	36/33/30/29	36/31/28/26	39/35/31/29	39/35/31/29
Ciśnienie akustyczne j. zewn.	Chłodzenie	dB(A)	47	49	50	55	53	54	55	55
Moc akustyczna j. wew.	Chłodzenie	dB(A)	57	59	54	57	63	64	67	67
Moc akustyczna j. zew.	Chłodzenie	dB(A)	60	64	63	68	68	69	68	69
Przepływ powietrza	Wewnętrzna / Zewnętrzna	m^3/h	850/1780	950/1910	1050/ 1900	1360/ 2460	1700/ 3600	2050/ 3800	2550/ 6750	2550/ 6750
Zakres ciśnienia statycznego (standard)		Pa	30 do 200 (35)				30 do 200 (47)		30 do 200 (60)	
Wymiary: Wys. x Szer. x Głębokość	Jednostka wewnętrzna	mm	300×700×700	300×700×700	300×1000×700	300×1000×700	300×1000×700	300×1400×700	300×1400×700	300×1400×700
Masa netto	Jednostka wewnętrzna	kg	27	27	36	36	36	46	46	46
	Jednostka zewnętrzna	mm	578×790×300	578×790×300	620×790×290	620×790×290	830×900×330	830×900×330	1290×900×330	1290×900×330
	Jednostka zewnętrzna	kg	40	40	41	41	61	61	86	86
Instalacja chłodnicza (śr. przyłączy)	Ciecz / Gaz	mm	6.35/9.52	6.35/12.70	6.35/12.70	6.35/15.88	9.52/15.88	9.52/15.88	9.52/15.88	9.52/15.88
Instalacja skroplin (śr. rury)	Wewnętrzna / Zewnętrzna	mm	25/32	25/32	25/32	25/32	25/32	25/32	25/32	25/32
Max długość instalacji chłodniczej (bez doładowania czynnika)		m	25 (15)	25 (15)	30 (15)	30 (15)	50 (20)	50 (20)	50 (20)	50 (20)
Max różnica poziomów		m	15	15	20	20	30	30	30	30
Dopuszczalny zakres temperatur zewnętrznych	Chłodzenie	°C	-10÷46	-10÷46	-15÷46	-15÷46	-15÷46	-15÷46	-15÷46	-15÷46
	Grzanie	°C	-15÷24	-15÷24	-15÷24	-15÷24	-15÷24	-15÷24	-15÷24	-15÷24
Czynnik chłodniczy / GWP			R410A / 2088	R410A / 2088	R410A / 2088	R410A / 2088	R410A / 2088	R410A / 2088	R410A / 2088	R410A / 2088
Fabryczna ilość czynnika chłodniczego		g	1150	1250	1800	1800	2100	2100	3350	3350

Dotykowy pilot przewodowy w standardzie

Jednostki zewnętrzne

dla ARYG 12/14 LHTBP

dla ARYG 18/24LHTBP

dla ARYG 30/36LHTBP

dla ARYG 45/54LHTBP

AKCESORIA OPCJONALNE Pilot przewodowy: (2-żyłowy) UTY-RNRYZ2, UTY-RLRY | Pilot przewodowy: (3-żyłowy) UTY-RNNYM, UTY-RVNYM | Prosty pilot przewodowy: UTY-RSNYM (3-żyłowy), UTY-RSRY (2-żyłowy) | Zestaw pilota bezprzewodowego: UTY-LBTYM | Dodatkowe rozszerzenie wejść wyjść (z obudową): UTY-XCSX + UTZ-GXNA | Zewnętrzny zestaw przyłączeniowy wejście-wyjście: UTY-XWZXZG (j. wewn.), UTY-XWZXZ3 (j. zewn.) | Filtr o wydłużonej żywotności: UTD-LFNA (dla ARYG36/45/54LHTBP), UTD-LFNB (dla ARYG18/24/30LHTBP), UTD-LFNC (dla ARYG12/14LHTBP) | Zdalny czujnik temperatury: UTY-XSZX | Interfejs Wi-Fi: UTY-TFNXZ1

H - wysokie obroty | M - średnie obroty | L - niskie obroty | Q - tryb cichy | Wydajność chłodzenia / grzania bazuje na następujących parametrach: Chłodzenie - Temp. wewn.: 27°C DB/19°C WB Temp. zewn.: 35°C DB/24°C WB, Grzanie - Temp. wewn.: 20°C DB/15°C WB Temp. zewn.: 7°C DB/6°C WB | Producent zastrzega sobie prawo do wprowadzenia zmian.

5 LAT GWARANCJI

Seria LHTA

ARYG 45,54 LHTA | ARYG 45,54,60 LHTA [3FAZY]

1FAZA

i-PAM

FUNKCJE:

ALL DC 60

MODEL	JEDNOSTKA WEWNĘTRZNA		ARYG45LHTA	ARYG54LHTA	ARYG45LHTA	ARYG54LHTA	ARYG60LHTA
	JEDNOSTKA ZEWNĘTRZNA		AOYG45LETL	AOYG54LETL	AOYG45LATT	AOYG54LATT	AOYG60LATT
Napięcie / Faza / Częstotliwość		V / Ø / Hz	230/1/50	230/1/50	400/3/50	400/3/50	400/3/50
Wydajność	Chłodzenie	kW	12.5(4.5÷14.0)	13.4(5.0÷14.5)	12.5(5.0÷14.0)	14.0(5.4÷16.0)	15.0(6.2÷17.5)
	Grzanie	kW	14.0(5.0÷16.2)	16.0(5.5÷18.0)	14.0(5.4÷16.2)	16.0(5.8÷18.0)	18.0(6.2÷20.0)
Moc elektryczna	Chłodzenie / Grzanie		4.30/3.80	4.77/4.69	4.06/3.67	4.65/4.37	4.70/5.15
EER – Wskaźnik energetyczny	Chłodzenie	W / W	2.91	2.81	3.08	3.01	3.19
COP – Wskaźnik energetyczny	Grzanie	W / W	3.68	3.41	3.81	3.66	3.50
Maksymalny prąd pracy	Chłodzenie / Grzanie	A	22.5/22.5	23.5/23.5	11.0/11.0	12.0/12.0	12.5/12.5
Osuszanie		l / h	1.5	2.0	1.5	2.5	2.0
Poziom ciśnienia akustycznego j. wew.	Chłodzenie/H/M /L	dB(A)	47/43/40	47/43/40	47/43/40	47/43/40	45/40/36
Poziom ciśnienia akustycznego j. zew.	Chłodzenie	dB(A)	55	55	54	55	56
Przepływ powietrza	Wewnętrzna* / Zewnętrzna	m^3/h	3350/6750	3350/6750	3350/6750	3350/6900	3550/6900
Zakres ciśnienia statycznego (standard).		Pa	100 do 250(100)	100 do 250(100)	100 do 250(100)	100 do 250(100)	60 do 260(60)
Wymiary: Wys. x Szer. x Długość	Jednostka wewnętrzna	mm	400x1050x500	400x1050x500	400x1050x500	400x1050x500	425x1250x490
Masa netto	Jednostka wewnętrzna	kg	46	46	46	46	54
	Jednostka zewnętrzna	mm	1290x900x330	1290x900x330	1290x900x330	1290x900x330	1290x900x330
	Jednostka zewnętrzna	kg	86	86	104	104	104
Instalacja chłodnicza (śr. przyłączy)	Ciecz / Gaz	mm	9.52/15.88	9.52/15.88	9.52/15.88	9.52/15.88	9.52/15.88
Instalacja skroplin (śr. rury)	Wewnętrzna / Zewnętrzna	mm	23.4/25.4	23.4/25.4	23.4/25.4	23.4/25.4	23.4/25.4
Max długość instalacji chłodniczej (bez doładowania czynnika)		m	50(20)	50(20)	75(30)	75(30)	75(30)
Max różnica poziomów		m	30	30	30	30	30
Dopuszczalny zakres temperatur zewnętrznych	Chłodzenie	°C	-15÷46	-15÷46	-15÷46	-15÷46	-15÷46
	Grzanie	°C	-15÷24	-15÷24	-15÷24	-15÷24	-15÷24
Czynnik chłodniczy / GWP			R410A / 2088	R410A / 2088	R410A / 2088	R410A / 2088	R410A / 2088
Fabryczna ilość czynnika chłodniczego		g	3350	3350	3450	3450	3450

Piloty przewodowe

Jednostki zewnętrzne

AKCESORIA OPCJONALNE Filtr o wydłużonej żywotności UTD-LF60KA (tylko dla ARYG45/54LHTA) | Zestaw przyłączeniowy wejścia - wyjścia jednostka wewnętrzna UTD-ECS5A Zestaw przyłączeniowy wejścia-wyjścia jednostka zewnętrzna UTY-XWZXZ2 (AOYG45,54,60LATT), UTY-XWZXZ3 (AOYG 45,54LETL) | Pilot bezprzewodowy z odbiornikiem podczerwieni UTY-LRHYM (tylko dla ARYG60LHTA) | Prosty pilot przewodowy UTY-RSNYM | Pilot przewodowy UTY-RNNYM, UTY-RVNYM | Zdalny czujnik temperatury: UTY-XSZX Interfejs Wi-Fi: UTY-TFNXZ1

H - wysokie obroty | M - średnie obroty | L - niskie obroty | Wydajność chłodzenia / grzania bazuje na następujących parametrach: Chłodzenie - Temp. wewn.: 27°C DB/19°C WB Temp. zewn.: 35°C DB/24°C WB, Grzanie - Temp. wewn.: 20°C DB/15°C WB Temp. zewn.: 7°C DB/6°C WB | Producent zastrzega sobie prawo do wprowadzenia zmian.

5 LAT GWARANCJI

Seria LHTA

ARYG 72,90 LHTA [3FAZY]

FUNKCJE:

MODEL	JEDNOSTKA WEWNĘTRZNA		ARYG72LHTA	ARYG90LHTA
	JEDNOSTKA ZEWNĘTRZNA		AOYG72LRLA	AOYG90LRLA
Napięcie / Faza / Częstotliwość		V / Ø / Hz	400/3/50	400/3/50
Wydajność	Chłodzenie	kW	19.0(8.4÷20.9)	22.0(10.3÷24.2)
	Grzanie	kW	22.4(7.2÷24.6)	27.0(8.5÷29.7)
Moc elektryczna	Chłodzenie / Grzanie		6.46/6.59	7.77/8.18
EER – Wskaźnik energetyczny	Chłodzenie	W / W	2.94	2.83
COP – Wskaźnik energetyczny	Grzanie	W / W	3.40	3.30
Maksymalny prąd pracy	Chłodzenie / Grzanie	A	4.60/4.60	6.00/6.00
Osuszanie		l / h	4.50	6.00
Poziom ciśnienia akustycznego j. wew.	Chłodzenie/H/M /L /Q	dB(A)	46/43/41/39	47/44/42/40
Poziom ciśnienia akustycznego j. zew.	Chłodzenie	dB(A)	55	55
Przepływ powietrza	Wewnętrzna* / Zewnętrzna	m^3/h	4300/8400	4300/8400
Zakres ciśnienia statycznego (standard).		Pa	50 do 150 (72)	50 do 200 (72)
Wymiary: Wys. x Szer. x Długość	Jednostka wewnętrzna	mm	360x1400x850	360x1400x850
Masa netto	Jednostka wewnętrzna	kg	69	80
	Jednostka zewnętrzna	mm	1428x1080x480	1428x1080x480
	Jednostka zewnętrzna	kg	165	174
Instalacja chłodnicza (śr. przyłączy)	Ciecz / Gaz	mm	12.70/25.40	12.70/25.40
Max długość instalacji chłodniczej (bez doładowania czynnika)		m	100(30)	100(30)
Max różnica poziomów		m	30	30
Dopuszczalny zakres temperatur zewnętrznych	Chłodzenie	°C	-15÷46	-15÷46
	Grzanie	°C	-20÷24	-20÷24
Czynnik chłodniczy / GWP			R410A / 2088	R410A / 2088
Instalacja skroplin (śr. rury)	Wewnętrzna / Zewnętrzna	mm	24.4/32.0	24.4/32.0
Fabryczna ilość czynnika chłodniczego		g	5600	7100

Ppilot przewodowy w standardzie

Jednostki zewnętrzne

AKCESORIA OPCJONALNE Pilot przewodowy (2-żyłowy): UTY-RNRYZ2, UTY-RLRY | Pilot przewodowy (3-żyłowy): UTY-RVNYM, UTY-RNNYM | Prosty pilot przewodowy (2-żyłowy): UTY-RSRY, UTY-RHRY | Prosty pilot przewodowy (3-żyłowy): UTY-RSNYM |Zestaw pilota bezprzewodowego: UTY-LBTYM | Pompka skroplin: UTZ-PX1NAB | Dodatkowe rozszerzenie wejść wyjść: UTY-XCSX | Zewnętrzny zestaw przyłączeniowy wejście-wyjście: UTY-XWZXZG (jedn.wewn.), UTY-XWZXZ3 (jedn. zewn.) | Filtr o wydłużonej żywotności: UTD-LFKA Zdalny czujnik temperatury: UTY-XSZX | Zewnętrzny przełącznik funkcji: UTY-TERX | Interfejs Wi-Fi: UTY-TFSXZ1

H - wysokie obroty | M - średnie obroty | L - niskie obroty | Wydajność chłodzenia / grzania bazuje na następujących parametrach: Chłodzenie - Temp. wewn.: 27°C DB/19°C WB Temp. zewn.: 35°C DB/24°C WB, Grzanie - Temp. wewn.: 20°C DB/15°C WB Temp. zewn.: 7°C DB/6°C WB | Producent zastrzega sobie prawo do wprowadzenia zmian.

Wymiary jednostek wewnętrznych

(wyrażone w mm)

ASYG 09/12 KXCA

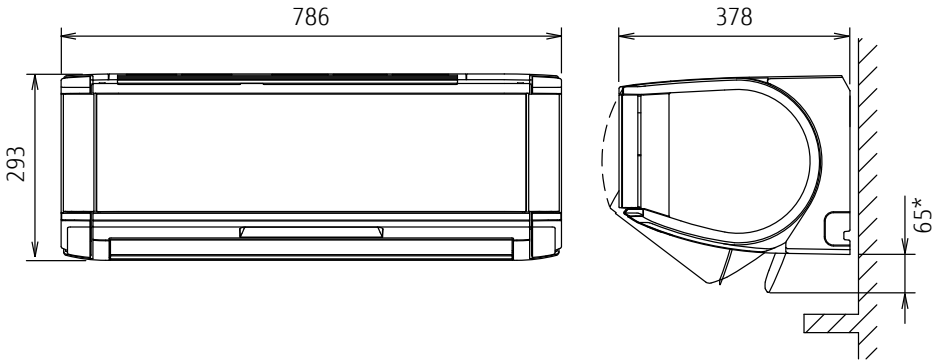

ASYG 07/09/12/14 KGTA

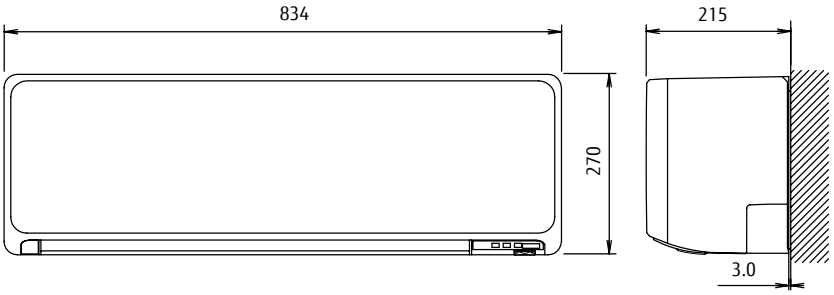

ASYG 07/09/12/14 KMTA

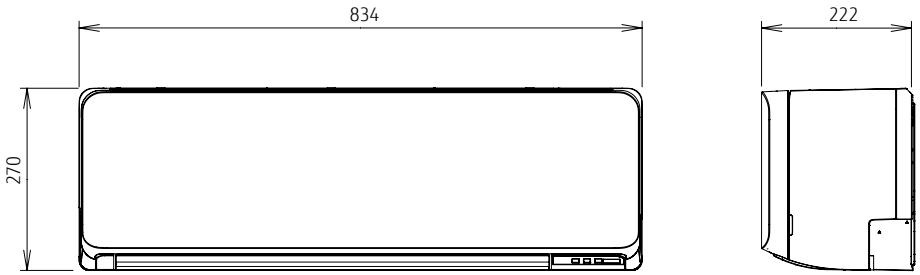

ASYG 18/24 KLCA

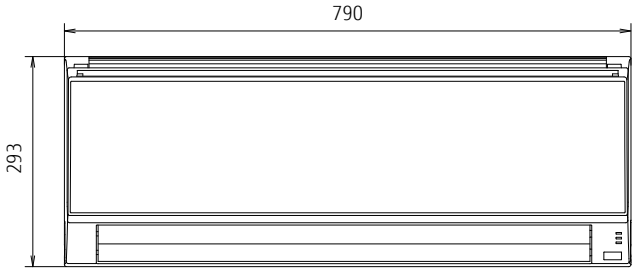

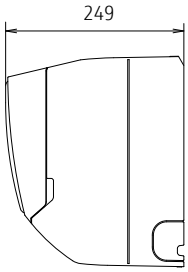

ASYG 09/12 LTCA • ASYG 09/12/14 LTCB • ASYG07/09/12/14 LUCA

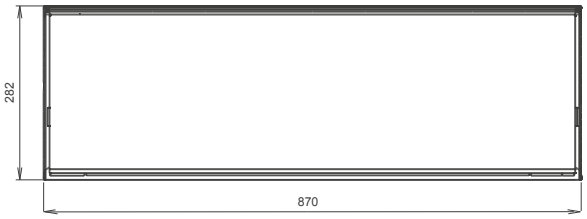

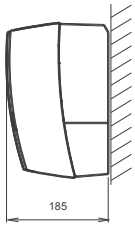

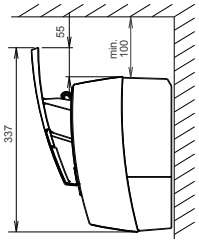

ASYG 09/12/14 LMCE

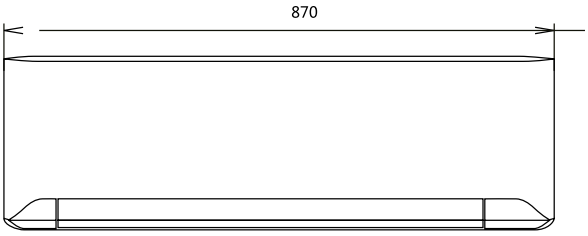

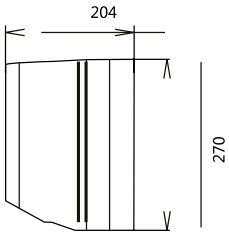

ASYG 09/12/14 LMCB

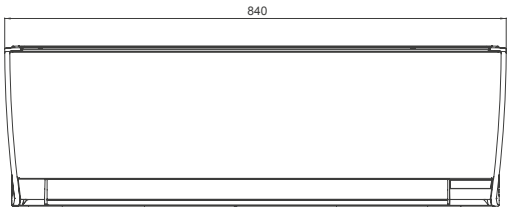

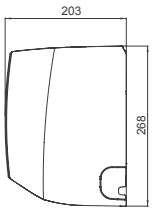

ASYG 07/09/12 LLCE

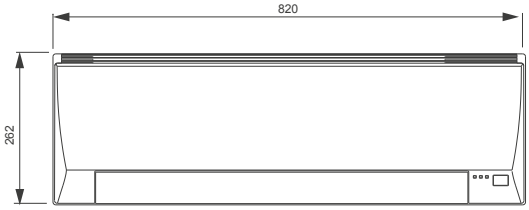

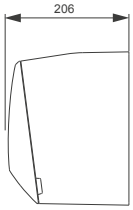

ASYG 18/30 LFCA • ASYG 24 LFCC

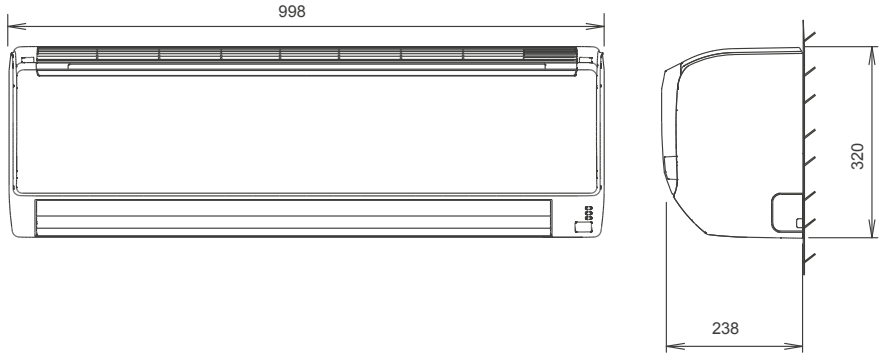

ASYG 30, 36 LMTA

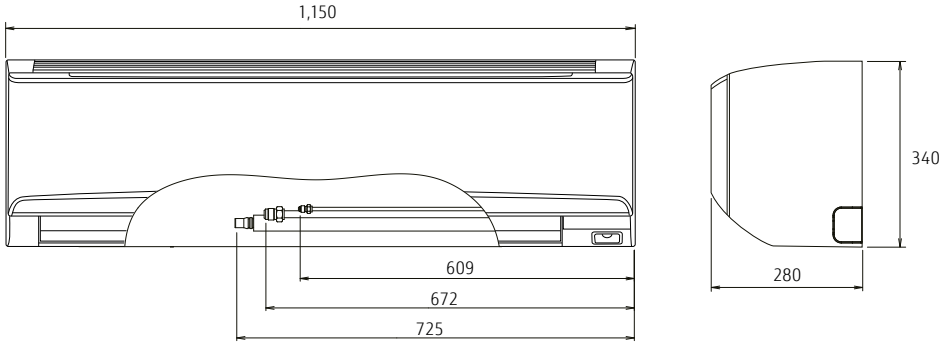

AGYG 09/12/14 LVCA • ASYG 09/12/14 LVCB

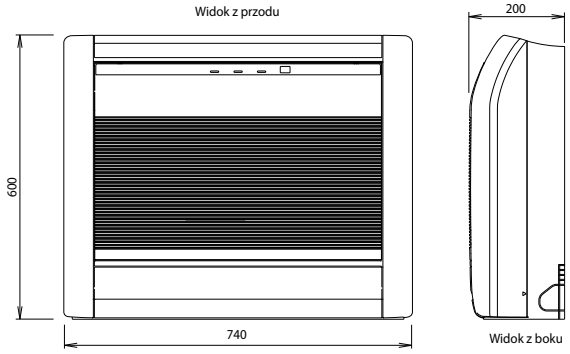

AUYG 12/14/18 LVLB • AUYG 24 LVLA

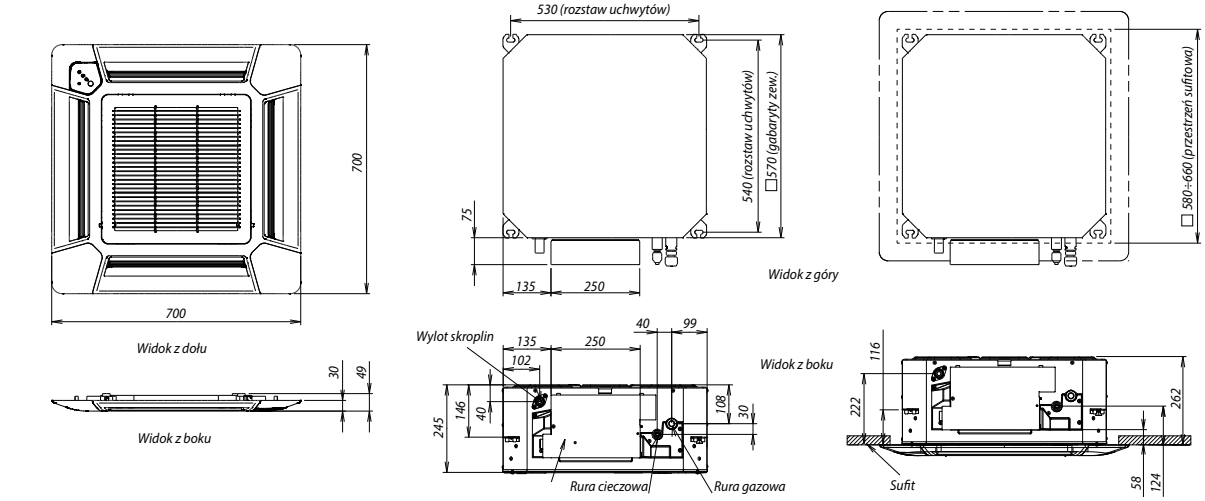

AUYG 30/36 LRLE • AUYG 45/54 LRLA • AUYG 36/45/54 LRLA

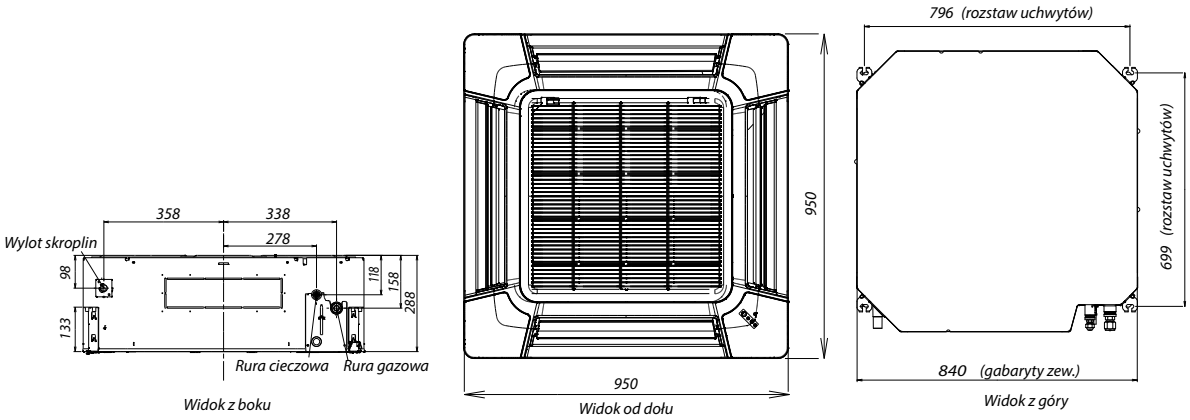

AUXG 18, 24, 30, 36, 45, 54 LRLB

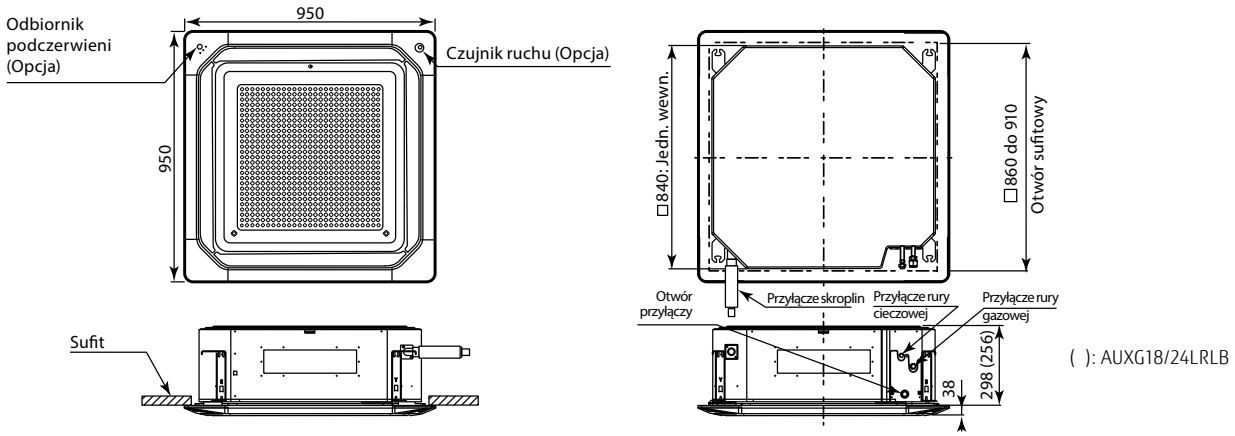

ARYG 12/14/18 LSLAP

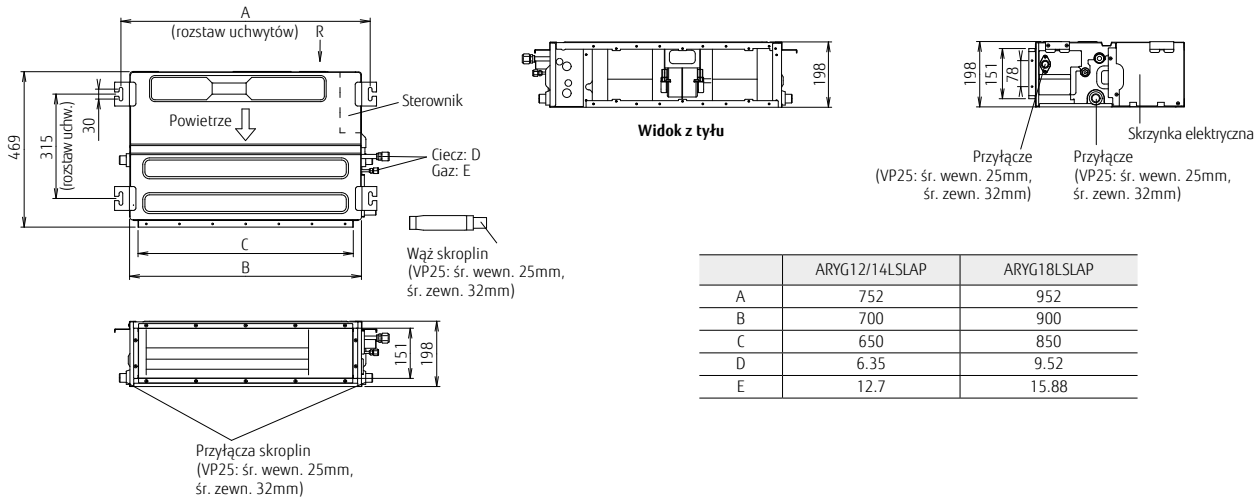

	ARYG12/14LSLAP	ARYG18LSLAP
A	752	952
B	700	900
C	650	850
D	6.35	9.52
E	12.7	15.88

ABYG 30/36 LRTE • ABYG 45 LRTA • ABYG 36/45/54 LRTA

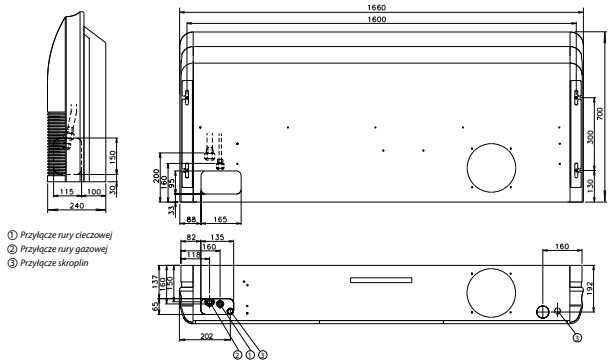

ABYG 18 LVTB • ABYG 24 LVTA

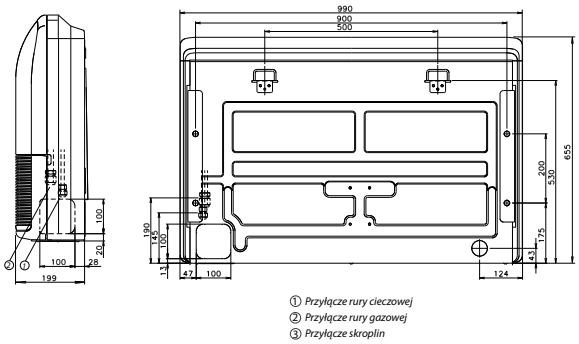

ARYG 12/14/18 LLTB

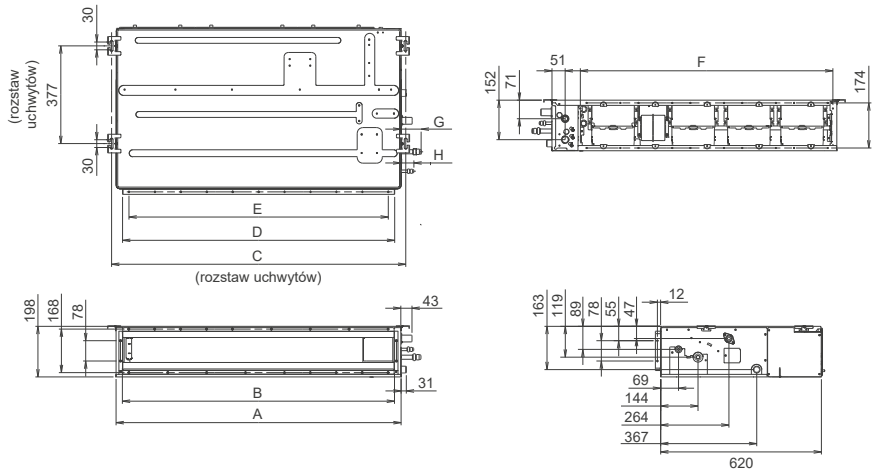

	ARYG12 / 14LLTB	ARYG18LLTB
A	700	900
B	650	850
C	734	934
D	650	850
E	P100x6=600	P100x8=800
F	574	774
G	82	87
H	48	56

ARYG 24 LMLA • ARYG 30/36 LMLE •ARYG 45 LMLA • ARYG 36/45 LMLA

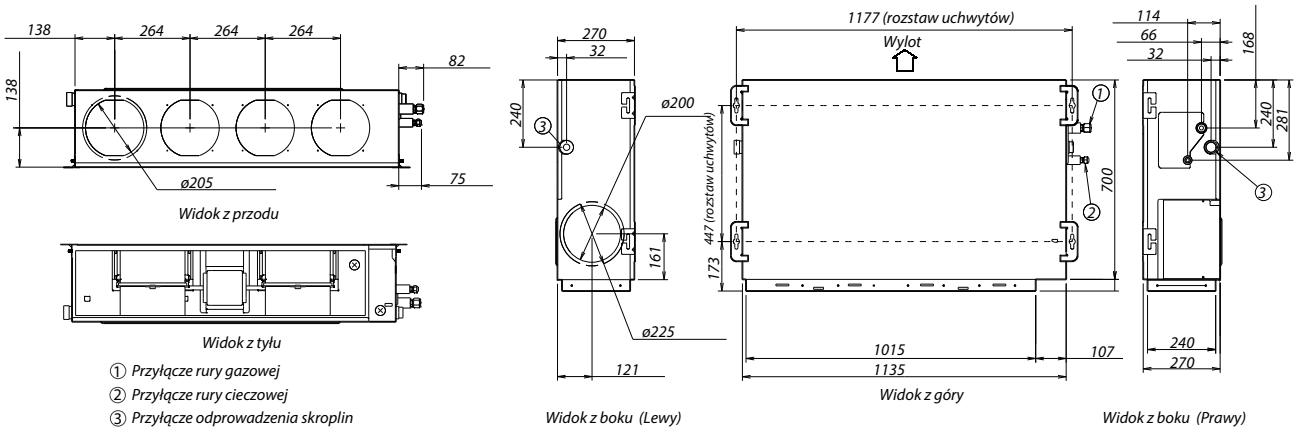

ARYG 12, 14, 18, 24, 30, 36, 45, 54 LHTBP

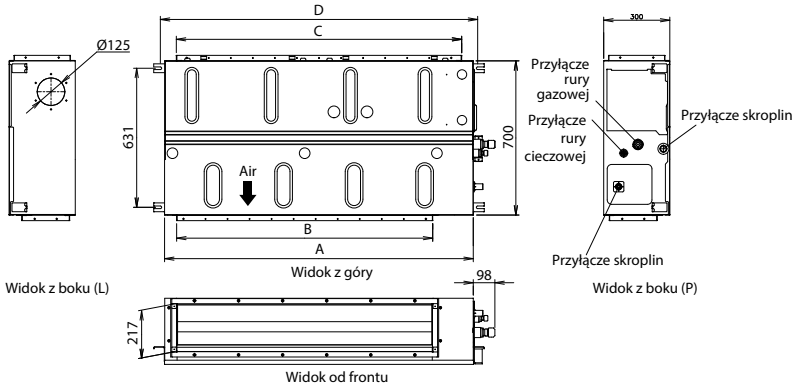

	ARYG 12/14 LHTBP	ARYG 18/24/30 LHTBP	ARYG 36/45/54 LHTBP
A	700	1,000	1,400
B	462	762	1,162
C	650	895	1,295
D	740	1,040	1,440

ARYG 45/54 LHTA • ARYG 45/54/60 LHTA

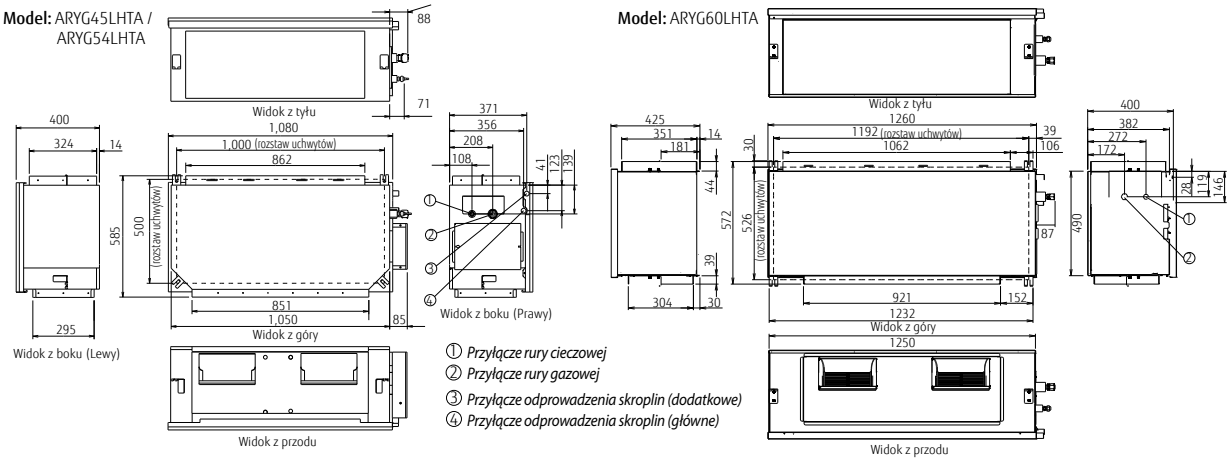

ARYC 72/90 LHTA

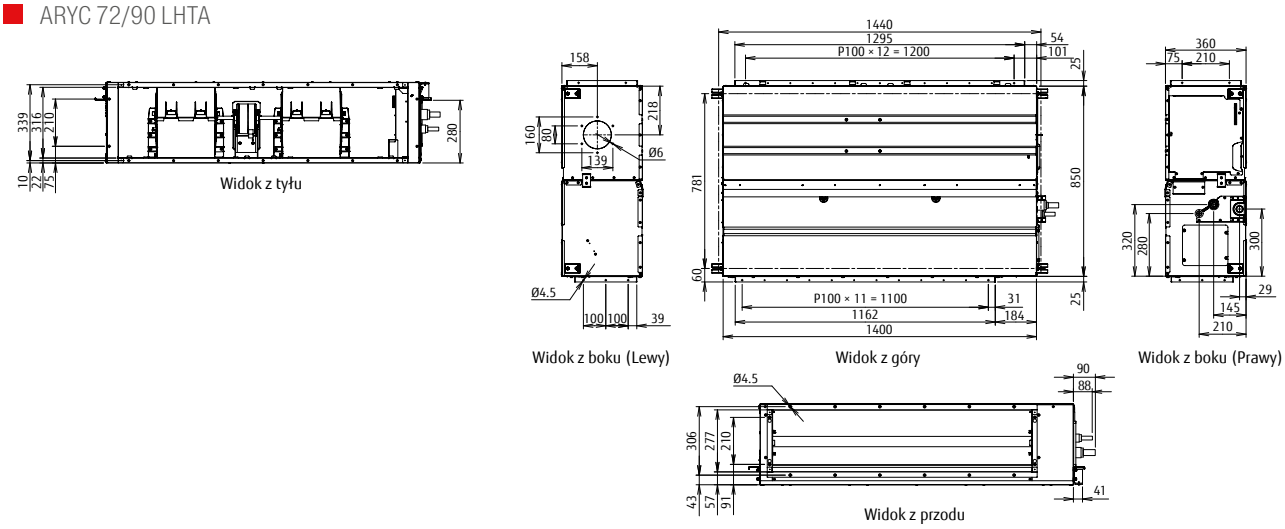

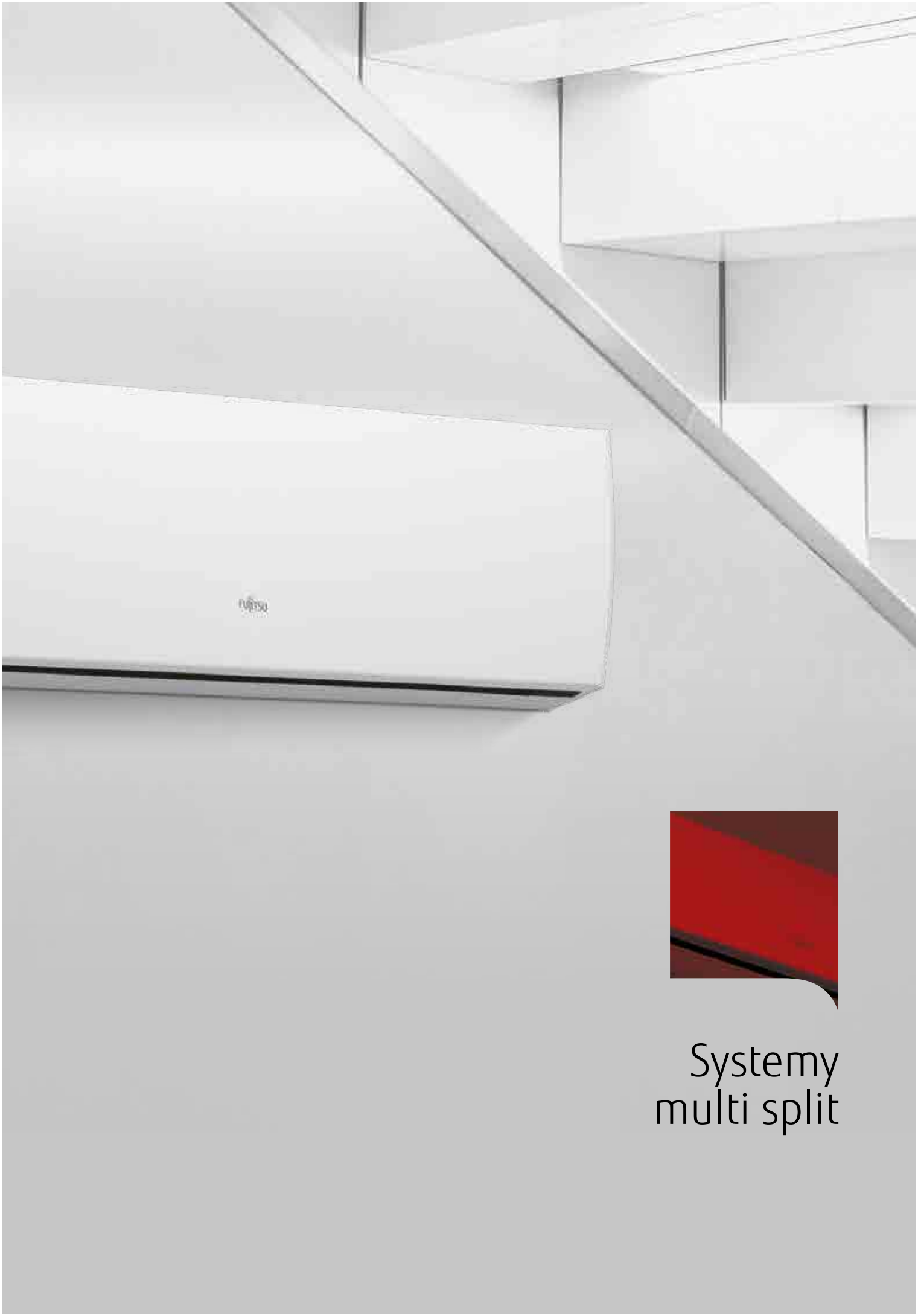

Systemy multi split

Przegląd urządzeń
typu MULTI SPLIT

Multi Split 2-8

Systemy rekomendowane do obiektów wymagających klimatyzacji w wielu pomieszczeniach (mieszkania, domy jednorodzinne, biura). Do jednej jednostki zewnętrznej można podłączyć od 2 do 8 jednostek wewnętrznych. Istnieje możliwość zastosowania sterownika centralnego (Multi 5, 6 oraz 8), który pozwala sterować każdym z urządzeń indywidualnie oraz ustawić programator pracy lub program oszczędności energii. Niewielkie gabaryty jednostek zewnętrznych pozwalają na instalację na balkonie lub w przestrzeni podokiennej na zewnątrz budynku.

Multi Split 2-3-4

AOYG14/18LAC2

PRZYKŁAD: KAWALERKA

- Salon
- Sypialnia

AOYG18/24LAT3

PRZYKŁAD: MIESZKANIE

- Salon
- Sypialnia
- Pokój dziecka

AOYG30LAT4

PRZYKŁAD: DUŻE MIESZKANIE

- Salon
- Pokój gościnny
- Sypialnia
- Pokój dziecka

Multi Split 5-6

PRZYKŁAD: DUŻY DOM JEDNORODZINNY

2 PIĘTRO

- Garderoba
- Sypialnia
- Pokój dziecka

1 PIĘTRO

- Salon
- Jadalnia
- Pokój gościnny

AOYG45LBLA6

Multi Split 8

PRZYKŁAD: BIURO

Rozdzielacz

2 PIĘTRO

- Recepcja
- Sala konferencyjna
- Pokój biurowy
- Pokój biurowy
- Pokój biurowy

Trójnik

1 PIĘTRO

- Kuchnia
- Sala konferencyjna
- Pokój biurowy

AOYG45LBT8

5
LAT GWARANCJI

Multi Symultaniczne

Układy Multi Symultaniczne sprawdzą się w lokalizacjach, gdzie jednostki wewnętrzne mają pracować jednocześnie (symultanicznie),x jak hole wejściowe, sale konferencyjne, sale szkoleniowe oraz inne pomieszczenia o dużej kubaturze. W ramach oferowanego przez Fujitsu systemu, dopuszczalna jest praca nawet 4 jednostek wewnętrznych jednocześnie. Ten typ jest odpowiedni dla dużych przestrzeni biurowych oraz pomieszczeń o nietypowym kształcie, gdzie równomierne rozprowadzanie powietrza jest utrudnione przy zastosowaniu standardowych rozwiązań.

Podwójny/Potrójny

PRZYKŁAD: MAŁE BIURO

AOYG54LATT

Podwójny/Potrójny/Bliźniaczo podwójny

PRZYKŁAD: HOL WEJŚCIOWY

AOYG90LRLA

typ			2 POKOJE		3 POKOJE	
wydajność chłodzenia /grzania [kW]			4.0 / 4.4	5.0 / 5.6	5.4 / 6.8	6.8 / 8.0
model			14	18		24
jednostka zewnętrzna			AOYG 14 LAC2	AOYG 18 LAC2	AOYG 18 LAT3	AOYG 24 LAT3
	BTU	kW	JEDNOSTKI WEWNĘTRZNE			
ASYG 07/09/12/14 LM	7000	2.0	●	●	●	●
	9000	2.5	●	●	●	●
	12000	3.0	●	●	●	●
	14000	4.0		●	●	●
ASYG 07/09/12/14 LU	7000	2.0	●	●	●	●
	9000	2.5	●	●	●	●
	12000	3.0	●	●	●	●
	14000	4.0		●	●	●
ASYG 18/24 LF	18000	5.0				●
	24000	7.0				
AGYG 09/12/14 LV	9000	2.5		●	●	●
	12000	3.5		●	●	●
	14000	4.0			●	●
AUYG 07/09/12/14/18 LV	7000	2.0		●	●	●
	9000	2.5		●	●	●
	12000	3.5		●	●	●
	14000	4.0			●	●
	18000	5.0				●
ABYG 14/18 LV	14000	4.0			●	●
	18000	5.0				●
ARYG 07/09/12/14/18 LSLAP	7000	2.0		●	●	●
	9000	2.5		●	●	●
	12000	3.5		●	●	●
	14000	4.0			●	●
	18000	5.0				●
ARYG 07/09/12/14/18 LL	7000	2.0		●	●	●
	9000	2.5		●	●	●
	12000	3.5		●	●	●
	14000	4.0			●	●
	18000	5.0				●

Skonfiguruj własny system multi split

4 POKOJE	5 POKOI	6 POKOI	8 POKOI
8.0 / 9.6	10.0 / 12.0	12.5 / 13.5	14.0 / 16.0
30	36	45	45
AOYG 30 LAT 4	AOYG 36 LBLA5	AOYG 45 LBLA6	AOYG 45 LBT8
JEDNOSTKI WEWNĘTRZNE			
•	•	•	•
•	•	•	•
•	•	•	•

Energooszczędne
i nowoczesne technologie

(od 2 do 8 pomieszczeń)

Wysokowydajne, wszechstronne zastosowanie

WYSOKA WYDAJNOŚĆ

Zastosowanie dużego wymiennika ciepła, wentylatora nawiewnego o dużej sprawności oraz podwójnej, rotacyjnej sprężarki na prąd stały, wpływa na wysoką wydajność pracy.

Q_C = 14kW Q_H = 16kW

ULTRA KOMPAKTOWA KONSTRUKCJA

Kompaktowa budowa i lekkość jednostki zewnętrznej ułatwia jej przenoszenie oraz montaż w najbardziej ukrytych miejscach.

Konwencjonalny model multi split o wydajności około 14kW

Nowy model multi

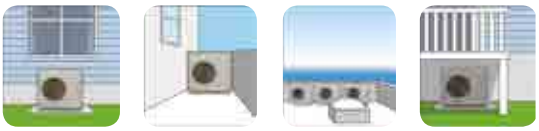

Duża wydajność przyłączeniowa

Do jednej jednostki zewnętrznej można podłączyć aż 8 jednostek wewnętrznych. Maksymalna wydajność przyłączeniowa jednostek wewnętrznych wynosi 130%, co świadczy o elastyczności dostosowania systemu do dowolnego układu pomieszczeń.

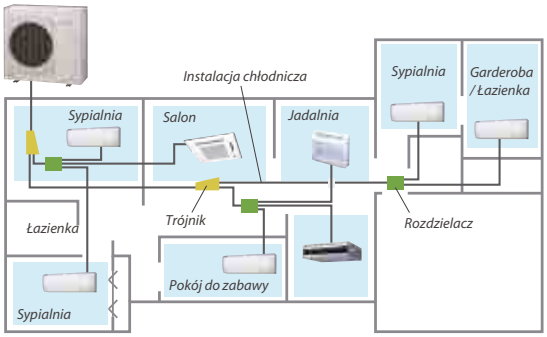

Możliwość zastosowania w wysokich budynkach wielorodzinnych lub komercyjnych.

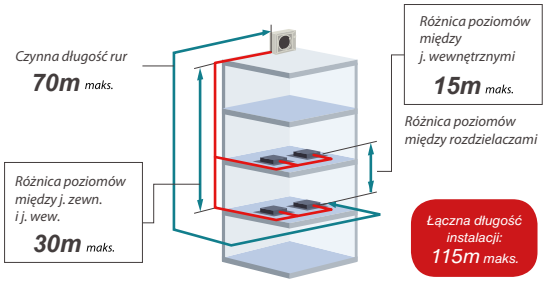

Wysoka efektywność

Rzeczywista wydajność jest inna przy różnych temperaturach zewnętrznych, w zależności od pogody i pory roku. Ponadto, zwłaszcza w przypadku systemów Multi, nie wszystkie pomieszczenia są obsługiwane przez cały czas. Tak więc, przez ponad 90% rzeczywistego czasu pracy, klimatyzatory pracują z wydajnością częściową zamiast z nominalną. Uwzględniając to, skupiliśmy się na efektywności energetycznej, opartej na bieżącym obciążeniu. Efektywność pracy z wydajnością częściową została znacznie zwiększona poprzez wyposażenie urządzeń wyłącznie w silniki prądu stałego oraz zaprojektowanie własnego systemu inverterowego.

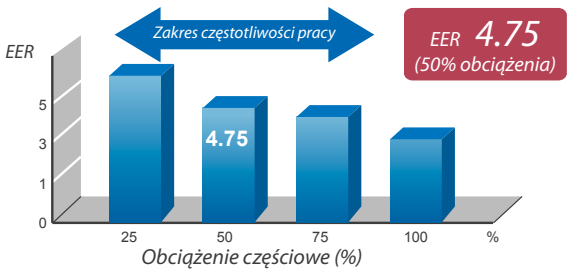

INNOWACYJNA TECHNOLOGIA

DUŻY, WYSOKOWYDAJNY WENTYLATOR

Urządzenie wyposażono w nowy, wysokowydajny wentylator.

SILNIK WENTYLATORA PRĄDU STAŁEGO

Wysoka wydajność i efektywność uzyskana dzięki zastosowaniu kompaktowego silnika prądu stałego.

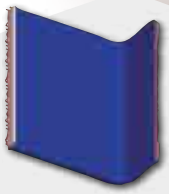

WYMIENNIK CIEPŁA

Zredukowane wymiary i zwiększona energooszczędność 3-rzędowego wymiennika ciepła o dużym zagęszczeniu rur.

INNOWACYJNA, PODWÓJNA ROTACYJNA SPRĘŻARKA PRĄDU STAŁEGO

Wysoka wydajność, cicha praca to główne cechy zastosowanej sprężarki.

NIEZAWODNY I SZYBKI ALGORYTM DOBORU

- możliwość podłączenia do 8 jednostek wewnętrznych
- maksymalne przewymiarowanie 130%
- tylko dwie zasady doboru rur
- prosty system okablowania
- dobór poprzez program doboru DESIGN SIMULATOR

CENTRALNE ZAWORY PRZYŁĄCZENIOWE

pozwalają próżniować całą instalację przy jednej operacji.

AUTOMATYCZNE SPRAWDZANIE OKABLOWANIA I POŁĄCZEŃ HYDRAULICZNYCH Z FUNKCJĄ „CONNECTION CHECK"

Możliwość załączenia wszystkich jednostek wewnętrznych z poziomu jednostki zewnętrznej (chłodzenie lub grzanie).

Większy komfort i wygoda

KRÓTKI CZAS OSIĄGANIA WARUNKÓW KOMFORTU DZIĘKI OPTYMALNEJ REGULACJI PRZEPŁYWU CZYNNIKA

Temperatura ustawiona dla poszczególnych pomieszczeń jest osiągana znacznie szybciej dzięki optymalnej regulacji przepływu czynnika.

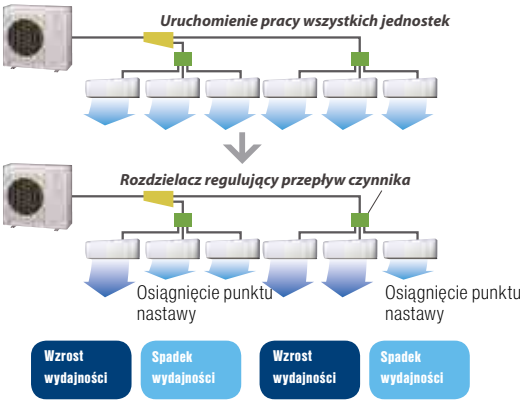

UNIWERSALNY STEROWNIK UMOŻLIWIAJĄCY STEROWANIE INDYWIDUALNE I CENTRALNE MULTI 5, 6, 8

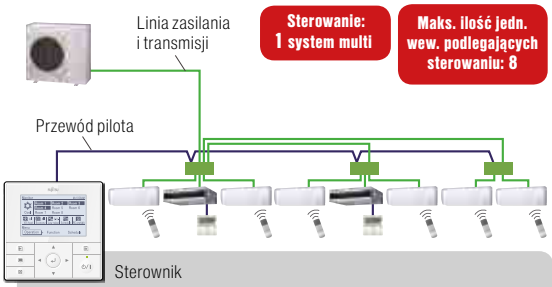

EFEKTYWNE TRYBY PRACY
- praca w trybie czuwania
- tryb pracy ekonomicznej

FUNKCJA MONITOROWANIA
- monitorowanie trybu pracy wszystkich jednostek wewnętrznych

STEROWANIE CENTRALNE
- harmonogram pracy
- scentralizowane sterowanie

CICHA PRACA
- tryb nocny dla jednostki zewnętrznej

Uwaga: sterownik ten jest niedostępny w systemach split i VRF.

Jednostki wewnętrzne dla systemu multi

Typ ścienny
ASYG07LM / ASYG09LM
ASYG12LM / ASYG14LM

- Wydajny nawiew
- Podwójne, automatyczne wachlowanie

Pilot bezprzewodowy

Typ ścienny
ASYG18LF / ASYG24LF

- Wydajny nawiew
- Podwójne, automatyczne wachlowanie

Pilot bezprzewodowy

Typ ścienny
ASYG07LU / ASYG09LU
ASYG12LU / ASYG14LU

- Wąska i smukła konstrukcja
- Tryb wydajnej pracy

Pilot bezprzewodowy

Typ uniwersalny
ABYG14LV / ABYG18LV

- Dwie opcje montażu
- Podwójne, automatyczne wachlowanie

Pilot bezprzewodowy

Typ przypodłogowy
AGYG09LV / AGYG12LV / AGYG14LV

- 2 wentylatory i szeroki nawiew

Pilot bezprzewodowy

Typ kanałowy zwarty
ARYG07LSLAP / ARYG09LSLAP
ARYG12LSLAP / ARYG14LSLAP
ARYG18LSLAP

- Ograniczenie nastaw temperatury
- Wąska obudowa
- Wbudowana pompka skroplin

Pilot przewodowy

Typ kanałowy SLIM
ARYG07LL / ARYG09LL / ARYG12LL
ARYG14LL / ARYG18LL

- Dwie opcje montażu
- Wąska obudowa
- Wbudowana pompka skroplin

Pilot przewodowy

Zwarty typ kasetonowy
AUYG07LV / AUYG09LV / AUYG12LV
AUYG14LV / AUYG18LV

Pilot bezprzewodowy

- Wydajny, szeroki nawiew, cicha praca oraz pompka skroplin

Akcesoria opcjonalne dla systemu multi są dostępne na stronie 92.

typ ścienny

MODEL	JEDNOSTKA WEWNĘTRZNA			ASYG07LUCA	ASYG09LUCA	ASYG12LUCA	ASYG14LUCA
Klasa wydajności			kW	2.0	2.5	3.5	4.0
Zasilanie			V/Ø/Hz	230/1/50	230/1/50	230/1/50	230/1/50
Poziom ciśnienia akustycznego	Chłodz.	H/M/L/Q	dB(A)	35/30/28/21	36/32/28/21	37/34/31/21	41/36/33/25
	Grzanie			35/30/28/21	36/32/28/21	37/34/31/21	41/36/34/27
Przepływ powietrza	Chłodz.	H/M/L/Q	m^3/h	570/520/470/330	600/550/470/330	660/600/530/330	710/640/570/390
	Grzanie			570/520/470/330	600/550/470/330	660/600/530/330	710/640/590/430
Wymiary netto			mm	282x870x185	282x870x185	282x870x185	282x870x185
Masa			kg	9.5	9.5	9.5	9.5
Średnice rur		Ciecz/Gaz	mm	Ø6.35/Ø9.52	Ø6.35/Ø9.52	Ø6.35/Ø9.52	Ø6.35/Ø12.7

typ ścienny

MODEL	JEDNOSTKA WEWNĘTRZNA			ASYG07LMCE	ASYG09LMCE	ASYG12LMCE	ASYG14LMCE	ASYG18LFCA	ASYG24LFCC
Klasa wydajności			kW	2.0	2.5	3.5	4.0	5.0	7.0
Zasilanie			V/Ø/Hz	230/1/50	230/1/50	230/1/50	230/1/50	230/1/50	230/1/50
Poziom ciśnienia akustycznego	Chłodz.	H/M/L/Q	dB(A)	36/32/29/21	37/33/29/21	40/36/30/21	42/38/33/25	43/37/33/26	49/42/37/33
	Grzanie			36/32/29/22	37/33/29/22	40/36/31/22	42/38/35/27	42/37/33/25	48/42/37/33
Przepływ powietrza	Chłodz.	H/M/L/Q	m^3/h	560/500/430/310	600/520/430/310	660/560/450/310	730/600/530/360	900/740/620/550	1120/900/740/620
	Grzanie			560/500/430/330	600/520/430/330	660/560/470/330	730/615/560/375	900/740/620/550	1100/900/740/620
Wymiary netto			mm	270x870x204	270x870x204	270x870x204	270x870x204	320x998x238	320×998×238
Masa			kg	8.5	8.5	8.5	8.5	14	14
Średnice rur		Ciecz/Gaz	mm	Ø6.35/Ø9.52	Ø6.35/Ø9.52	Ø6.35/Ø9.52	Ø6.35/Ø12.7	Ø6.35/Ø12.7	Ø6.35/Ø15.88

typ przypodłogowy

MODEL	JEDNOSTKA WEWNĘTRZNA			AGYG09LVCA	AGYG12LVCA	AGYG14LVCA
Klasa wydajności			kW	2.5	3.5	4.0
Zasilanie			V/Ø/Hz	230/1/50	230/1/50	230/1/50
Poziom ciśnienia akustycznego	Chłodz.	H/M/L/Q	dB(A)	39/34/28/22	42/36/30/22	44/38/31/22
	Grzanie			39/35/30/22	42/38/32/22	44/39/33/22
Przepływ powietrza	Chłodz.	H/M/L/Q	m^3/h	530/440/360/270	600/490/380/270	650/520/400/270
	Grzanie			530/460/380/270	600/510/410/270	650/540/430/270
Wymiary netto			mm	600x740x200	600x740x200	600x740x200
Masa			kg	14	14	14
Średnice rur		Ciecz/Gaz	mm	Ø6.35/Ø9.52	Ø6.35/Ø9.52	Ø6.35/Ø12.7

typ uniwersalny

MODEL	JEDNOSTKA WEWNĘTRZNA			ABYG14LVTA	ABYG18LVTB
Klasa wydajności			kW	4.0	5.0
Zasilanie			V/Ø/Hz	230/1/50	230/1/50
Poziom ciśnienia akustycznego	Chłodz.	H/M/L/Q	dB(A)	36/34/33/29(podstropowy) 39/37/36/32(przypodłogowy)	41/38/34/32(podstropowy) 44/41/37/35(przypodłogowy)
	Grzanie			36/34/33/29(podstropowy) 39/37/36/32(przypodłogowy)	41/38/34/32(podstropowy) 44/41/37/35(przypodłogowy)
Przepływ powietrza	Chłodz.	H/M/L/Q	m^3/h	640/590/540/480	780/700/560/500
	Grzanie			640/590/540/480	780/700/560/500
Wymiary netto			mm	199x990x655	199x990x655
Masa			kg	27	27
Średnice rur		Ciecz/Gaz	mm	Ø6.35/Ø12.7	Ø6.35/Ø12.7

zwarty typ kasetonowy

MODEL	JEDNOSTKA WEWNĘTRZNA			AUYG07LVLA	AUYG09LVLA	AUYG12LVLB	AUYG14LVLB	AUYG18LVLB
Klasa wydajności			kW	2.0	2.5	3.5	4.0	5.0
Zasilanie			V/Ø/Hz	230/1/50	230/1/50	230/1/50	230/1/50	230/1/50
Poziom ciśnienia akustycznego	Chłodz.	H/M/L/Q	dB(A)	33/31/29/27	33/31/29/27	37/33/31/28	40/35/32/29	42/37/33/29
	Grzanie			34/32/29/27	34/32/29/27	37/33/31/28	40/37/34/29	44/40/37/30
Przepływ powietrza	Chłodz.	H/M/L/Q	m^3/h	540/490/440/390	540/490/440/390	610/530/470/410	680/580/490/410	750/610/520/410
	Grzanie			540/490/440/390	540/490/440/390	610/530/470/410	700/620/550/430	800/710/600/450
Wymiary netto			mm	245x570x570	245x570x570	245x570x570	245x570x570	245x570x570
Masa			kg	15	15	15	15	15
Maskownica				UTG-UFYD-W				
Średnice rur		Ciecz/Gaz	mm	Ø6.35/Ø9.52	Ø6.35/Ø9.52	Ø6.35/Ø9.52	Ø6.35/Ø12.7	Ø6.35/Ø12.7

typ kanałowy SLIM

MODEL	JEDNOSTKA WEWNĘTRZNA			ARYG07LLTA	ARYG09LLTA	ARYG12LLTB	ARYG14LLTB	ARYG18LLTB
Klasa wydajności			kW	2.0	2.5	3.5	4.0	5.0
Zasilanie			V/Ø/Hz	230/1/50	230/1/50	230/1/50	230/1/50	230/1/50
Poziom ciśnienia akustycznego	Chłodz.	H/M/L/Q	dB(A)	28/26/25/24	28/27/26/25	29/28/27/26	32/30/28/26	32/31/30/29
	Grzanie			28/26/25/24	28/26/25/24	29/28/27/24	33/30/28/25	33/32/31/29
Przepływ powietrza	Chłodz.	H/M/L/Q	m^3/h	550/490/470/440	600/550/500/450	650/600/550/480	800/700/600/480	940/880/820/750
	Grzanie			550/490/470/440	600/550/500/450	650/600/550/480	800/700/600/480	940/880/820/750
Wymiary netto			mm	198x700x620	198x700x620	198x700x620	198x700x620	198x900x620
Masa			kg	17	19	19	19	23
Średnice rur		Ciecz/Gaz	mm	Ø6.35/Ø9.52	Ø6.35/Ø9.52	Ø6.35/Ø9.52	Ø6.35/Ø12.7	Ø6.35/Ø12.7
Sprężt				0 do 90				
Pompka skroplin				wbudowana				

typ kanałowy zwarty

MODEL	JEDNOSTKA WEWNĘTRZNA			ARYG07LSLAP	ARYG09LSLAP	ARYG12LSLAP	ARYG14LSLAP	ARYG18LSLAP
Klasa wydajności			kW	2.0	2.5	3.5	4.0	5.0
Zasilanie			V/Ø/Hz	230/1/50	230/1/50	230/1/50	230/1/50	230/1/50
Poziom ciśnienia akustycznego	Chłodz.	H/M/L/Q	dB(A)	29/26/24/23	29/26/24/23	31/27/25/23	35/30/27/23	33/29/26/23
	Grzanie			29/26/24/23	29/26/24/23	31/27/25/23	35/30/27/23	33/29/26/23
Przepływ powietrza	Chłodz.	H/M/L/Q	m^3/h	550/440/390/360	600/450/400/360	650/490/430/360	800/640/530/360	940/750/540/480
	Grzanie			550/440/390/360	600/450/400/360	650/490/430/360	800/640/530/360	940/750/540/480
Wymiary netto			mm	198×700×450	198×700×450	198×700×450	198×700×450	198×900×450
Masa			kg	15.5	15.5	15.5	15.5	18.5
Średnice rur		Ciecz/Gaz	mm	Ø6.35/Ø9.52	Ø6.35/Ø9.52	Ø6.35/Ø9.52	Ø6.35/Ø12.7	Ø6.35/Ø12.7
Sprężt				0 do 30	0 do 30	0 do 30	0 do 50	0 do 50
Pompka skroplin				wbudowana				

H - szybkie obroty
M - średnie obroty
L - niskie obroty
Q - tryb cichy
Wydajność chłodzenia / grzania bazuje na następujących parametrach:
Chłodzenie: Temp. wewn.: 27°C DB/19°C WB / Temp. zewn.: 35°C DB/24°C WB
Grzanie: Temp. wewn.: 20°C DB/15°C WB / Temp. zewn.: 7°C DB/6°C WB
Wydajności maksymalne.
* Wentylator ustawiony na szybkie obroty.
Producent zastrzega sobie prawo do wprowadzenia zmian.

Dane techniczne

Jednostki zewnętrzne

MODEL			AOYG45LBT8
Ilość podłączanych jednostek wewnętrznych			2÷8
Wydajność przyłączeniowa	Chłodzenie	kW	11.2 ÷ 18.2
Zasilanie		V / ø / Hz	230/1/50
Wydajność nominalna	Chłodzenie	kW	14.0
	Grzanie		16.0
Moc elektryczna	Chłodzenie	kW	5.20
	Grzanie		5.07
Wydatek powietrza	Chłodzenie	m^3/ h	4650
	Grzanie		4800
Poziom ciśnienia akustycznego	Chłodzenie	dB(A)	56
	Grzanie		58
Wymiary netto (Wys. x Szer. x Głęb.)		mm	914 x 970 x 370
		kg	98
Średnice rur przyłączeniowych (ciecz / gaz)		mm	9.52 / 15.88
Maks. długość instalacji Maks. różnica poziomów (j. zewn. – j. wew.)		m	115 (łacznie)
			30
Zakres temperatur pracy	Chłodzenie	°C	-5 ÷ 46
	Grzanie		-15 ÷ 24
Czynnik chłodniczy/GWP			R410A/2088

Rozdzielacz

MODEL				UTYP-PY03A	UTYP-PY02A
Ilość podłączanych jednostek wewnętrznych				1 do 3 jednostek	1 do 2 jednostek
Zasilanie			V / ø / Hz	230/1/50	230/1/50
Dopuszczalny zakres napięcia				198-264V	198-264V
Pobór mocy			W	10	10
Pobór prądu			A	0.05	0.05
Wymiary netto (Wys. x Szer. x Głęb.) Masa			mm	195 x 433 x 370	195 x 433 x 370
			kg	9	9
Rury przyłączeniowe	Śred.	Ciecz	mm	Główna: 9.52x1, Odgałęzienie:6.35x3	Główna: 9.52x1, Odgałęzienie:6.35x2
		Gaz		Główna: 15.88x1, Odgałęzienie:12.7x3	Główna: 15.88x1, Odgałęzienie:12.7x2
	Metoda łączenia			Kielich	Kielich

Uwaga: dane techniczne dla napięcia zasilania 230V.

Dane techniczne

MODEL				AOYG14LAC2	AOYG18LAC2	AOYG18LAT3	AOYG24LAT3	AOYG30LAT4	AOYG36LBLA5	AOYG45LBLA6
Zasilanie			V / ø / Hz	230/1/50						
Wydajność nominalna (min÷maks.)		Chłodzenie	kW	4.0(1.4÷4.4)	5.0(1.7÷5.6)	5.4(1.8÷6.8)	6.8(1.8÷8.5)	8.0(3.5÷10.1)	10.0(3.5÷12.5)	12.5(3.5÷14.0)
		Grzanie		4.4(1.1÷5.4)	5.6(1.8÷6.1)	6.8(2.0÷8.0)	8.0(2.0÷9.2)	9.6(3.7÷12.0)	12.0(3.5÷14.0)	13.5(3.5÷16.0)
Poziom ciśnienia akustycznego		Chłodzenie	dB(A)	47	50	46	48	50	53	53
		Grzanie		49	51	47	49	51	55	55
Wymiary netto (Wys. x Szer. x Głęb.) masa netto			mm	540x790x290	540x790x290	700x900x330	700x900x330	830x900x330	998x970x370	998x970x370
			kg	37	38	55	55	68	94	94
Instalacja chłodnicza	Średnica przyłączy	Ciecz	mm	6.35x2	6.35x2	6.35x3	6.35x3	6.35x4	6.35x5	6.35x6
		Gaz		9.52x2	9.52x2 *(9.52, 12.7)	9.52x2, 12.7 *(9.52x3)	9.52x2, 12.7 *(9.52x3)	9.52x2, 12.7x2 *(9.52x3, 12.7) *(9.52x2, 12.7, 15.88)	9.52x3, 12.7x2	9.52x4, 12.7x2
	Maks. długość	Łącznie/ każda	m	30 / 20	30 / 20	50 / 25	50 / 25	70 / 25	80 / 25	80 / 25
	Maks. różnica poziomów	Między jedn. zewn. i każdą jedn. wewn.		15						
		Między jedn. wewn.		10						
Zakres temperatur zewnętrznych		Chłodzenie	°C	10÷46 -15÷24	10÷46 -15÷24	-10÷46 -15÷24	-10÷46 -15÷24	0÷46 -10÷25	-10÷46 -15÷24	-10÷46 -15÷24
		Grzanie								
Czynnik chłodniczy/GWP				R410A/2088						

* Podłączenie z zastosowaniem redukcji.

H - szybkie obroty / M - średnie obroty / L - niskie obroty / Q - tryb cichy | Wydajność chłodzenia / grzania bazuje na następujących parametrach: Chłodzenie: Temp. wewn.: 27°C DB/19°C WB / Temp. zewn.: 35°C DB/24°C WB
Grzanie: Temp. wewn.: 20°C DB/15°C WB / Temp. zewn.: 7°C DB/6°C WB | Wydajności maksymalne. | Producent zastrzega sobie prawo do wprowadzenia zmian.

Wymiary multi split (wyrażone w mm)

AOYG 14/18 LAC2

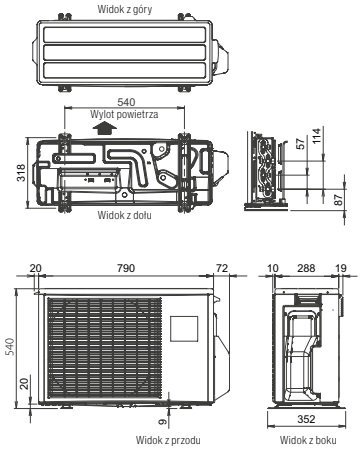

AOYG 18/24 LAT3

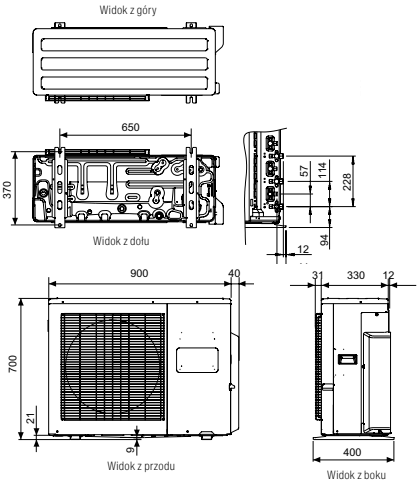

AOYG 30 LAT4

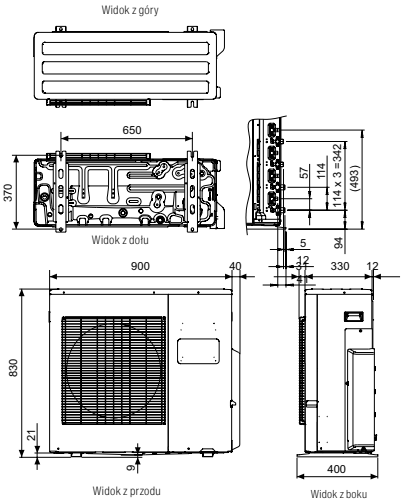

AOYG 36 LBLA5, AOYG 45 LBLA6

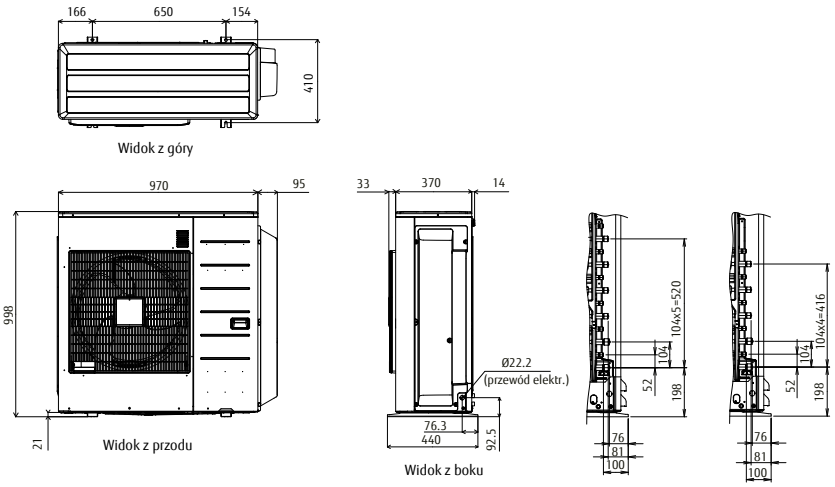

AOYG 45 LBT8

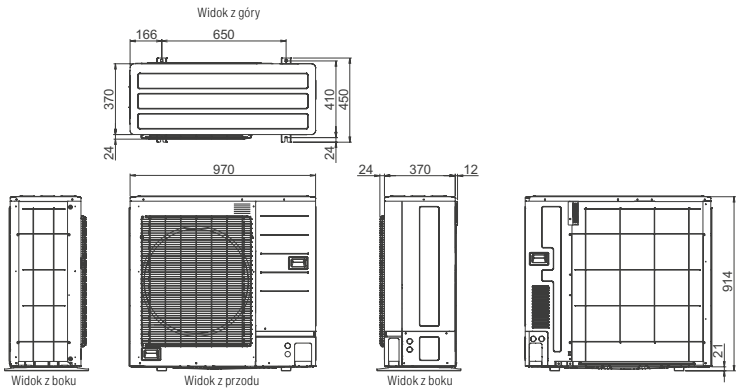

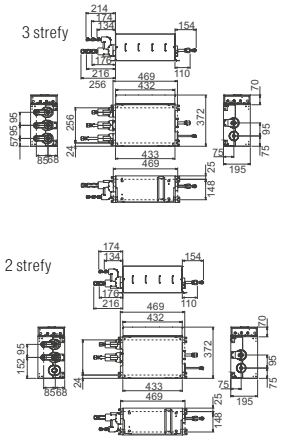

POM 1	POM 2	POM 3	POM 4	POM 5	POM 6	POM 7	POM 8	AOYG 14LAC2	AOYG18 LAC2	AOYG18 LAT3	AOYG24 LAT3	AOYG30 LAT4	AOYG36 LBLA5	AOYG45 LBLA6	AOYG45 LBT8
2 POMIESZCZENIA															
7	7							●	●	●	●				
9	7							●	●	●	●				
12	7							●	●	●	●				
14	7								●	●	●				
18	7										●				
24	7												●		
9	9							●	●	●	●				
12	9							●	●	●	●				
14	9								●	●	●				
18	9										●				
24	9												●		
12	12								●	●	●				
14	12									●	●				
18	12										●				
24	12												●	●	
14	14														
18	14														
24	14												●	●	
18	18												●	●	
24	18												●	●	●
24	24												●	●	●
3 POMIESZCZENIA															
7	7	7								●	●				
9	7	7								●	●				
12	7	7								●	●				
14	7	7								●	●	●	●		
18	7	7									●	●	●		
24	7	7										●	●	●	
9	9	7								●	●				
12	9	7								●	●	●	●		
14	9	7								●	●	●	●		
18	9	7									●	●	●	●	
24	9	7										●	●	●	●
12	12	7									●	●	●		
14	12	7									●	●	●		
18	12	7										●	●	●	
24	12	7										●	●	●	●
14	14	7										●	●	●	
18	14	7										●	●	●	●
24	14	7										●	●	●	●
18	18	7										●	●	●	●
24	18	7										●	●	●	●
24	24	7												●	●
9	9	9								●	●	●	●		
12	9	9								●	●	●	●		
14	9	9									●	●	●		
18	9	9									● *	●	●	●	
24	9	9										●	●	●	●
12	12	9									●	●	●		
14	12	9									●	●	●	●	
18	12	9										●	●	●	●
24	12	9										●	●	●	●
14	14	9										●	●	●	
18	14	9										●	●	●	●
24	14	9										●	●	●	●
18	18	9										●	●	●	●
24	18	9											●	●	●
24	24	9												●	●
12	12	12									●	●	●	●	
14	12	12										●	●	●	
18	12	12										●	●	●	●
24	12	12										●	●	●	●
14	14	12										●	●	●	● **
18	14	12										●	●	●	●
24	14	12											●	●	●
18	18	12										●	●	●	●
24	18	12											●	●	●
24	24	12												●	●
14	14	14											●	●	● **
18	14	14											●	●	●
24	14	14											●	●	●
18	18	14											●	●	●
24	18	14												●	●
24	24	14												●	●
18	18	18											●	●	●
24	18	18												●	●
4 POMIESZCZENIA															
7	7	7	7									●	●		
9	7	7	7									●	●		
12	7	7	7									●	●		
14	7	7	7									●	●	●	
18	7	7	7									●	●	●	●
24	7	7	7										●	●	●

POM 1	POM 2	POM 3	POM 4	POM 5	POM 6	POM 7	POM 8	AOYG 14LAC2	AOYG18 LAC2	AOYG18 LAT3	AOYG24 LAT3	AOYG30 LAT4	AOYG36 LBLA5	AOYG45 LBLA6	AOYG45 LBT8
4 POMIESZCZENIA															
9	9	7	7									●	●		
12	9	7	7									●	●	●	
14	9	7	7									●	●	●	
18	9	7	7									●	●	●	●
24	9	7	7										●	●	●
12	12	7	7									●	●	●	
14	12	7	7									●	●	●	●
18	12	7	7									●	●	●	●
24	12	7	7										●	●	●
14	14	7	7									●	●	●	●
18	14	7	7									●	●	●	●
24	14	7	7										●	●	●
18	18	7	7										●	●	●
24	18	7	7											●	●
24	24	7	7											●	●
9	9	9	7									●	●	●	
12	9	9	7									●	●	●	
14	9	9	7									●	●	●	●
18	9	9	7									●	●	●	●
24	9	9	7										●	●	●
12	12	9	7									●	●	●	●
14	12	9	7									●	●	●	●
18	12	9	7									●	●	●	●
24	12	9	7										●	●	●
14	14	9	7									●	●	●	
18	14	9	7									●	●	●	●
24	14	9	7										●	●	●
18	18	9	7										●	●	●
24	18	9	7											●	●
12	12	12	7									●	●	●	●
14	12	12	7									●	●	●	●
18	12	12	7									●	●	●	●
24	12	12	7											●	●
14	14	12	7									●	●	●	●
18	14	12	7										●	●	●
24	14	12	7											●	●
18	18	12	7											●	●
24	18	12	7											●	●
14	14	14	7										●	●	●
18	14	14	7										●	●	●
24	14	14	7											●	●
18	18	14	7											●	●
18	18	18	7											●	●
9	9	9	9									●	●	●	
12	9	9	9									●	●	●	●
14	9	9	9									●	●	●	●
18	9	9	9									● ***	●	●	●
24	9	9	9										●	●	●
12	12	9	9									●	●	●	●
14	12	9	9									●	●	●	●
18	12	9	9									● ****	●	●	●
24	12	9	9										●	●	●
14	14	9	9									●	●	●	●
18	14	9	9										●	●	●
24	14	9	9											●	●
18	18	9	9										●	●	●
24	18	9	9											●	●
12	12	12	9									●	●	●	●
14	12	12	9									●	●	●	●
18	12	12	9										●	●	●
24	12	12	9											●	●
14	14	12	9									●	●	●	●
18	14	12	9										●	●	●
24	14	12	9											●	●
18	18	12	9											●	●
14	14	14	9										●	●	●
18	14	14	9											●	●
24	14	14	9											●	●
18	18	14	9											●	●
12	12	12	12									●	●	●	●
14	12	12	12										●	●	●
18	12	12	12										●	●	●
24	12	12	12											●	●
14	14	12	12										●	●	●
18	14	12	12											●	●
24	14	12	12											●	●
18	18	12	12											●	●
14	14	14	12										●	●	●
18	14	14	12											●	●
18	18	14	12											●	●
14	14	14	14												●
18	14	14	14												●

POM 1	POM 2	POM 3	POM 4	POM 5	POM 6	POM 7	POM 8	AOYG 14LAC2	AOYG18 LAC2	AOYG18 LAT3	AOYG24 LAT3	AOYG30 LAT4	AOYG36 LBLA5	AOYG45 LBLA6	AOYG45 LBT8
5 POMIESZCZEŃ															
7	7	7	7	7									●	●	
9	7	7	7	7									●	●	
12	7	7	7	7									●	●	●
14	7	7	7	7									●	●	●
18	7	7	7	7									●	●	●
24	7	7	7	7									●	●	●
9	9	7	7	7									●	●	●
12	9	7	7	7									●	●	●
14	9	7	7	7									●	●	●
18	9	7	7	7									●	●	●
24	9	7	7	7									●	●	●
12	12	7	7	7									●	●	●
14	12	7	7	7									●	●	●
18	12	7	7	7									●	●	●
24	12	7	7	7										●	●
14	14	7	7	7									●	●	●
18	14	7	7	7									●	●	●
24	14	7	7	7										●	●
18	18	7	7	7										●	●
9	9	9	7	7									●	●	●
12	9	9	7	7									●	●	●
14	9	9	7	7									●	●	●
18	9	9	7	7									●	●	●
24	9	9	7	7										●	●
12	12	9	7	7									●	●	●
14	12	9	7	7									●	●	●
18	12	9	7	7									●	●	●
24	12	9	7	7										●	●
14	14	9	7	7									●	●	●
18	14	9	7	7										●	●
24	14	9	7	7										●	●
18	18	9	7	7										●	●
12	12	12	7	7									●	●	●
14	12	12	7	7									●	●	●
18	12	12	7	7										●	●
24	12	12	7	7										●	●
14	14	12	7	7									●	●	●
18	14	12	7	7										●	●
18	18	12	7	7										●	●
14	14	14	7	7										●	●
18	14	14	7	7										●	●
9	9	9	9	7									●	●	●
12	9	9	9	7									●	●	●
14	9	9	9	7									●	●	●
18	9	9	9	7									●	●	●
24	9	9	9	7										●	●
12	12	9	9	7									●	●	●
14	12	9	9	7									●	●	●
18	12	9	9	7										●	●
24	12	9	9	7										●	●
14	14	9	9	7									●	●	●
18	14	9	9	7										●	●
18	18	9	9	7										●	●
12	12	12	9	7									●	●	●
14	12	12	9	7									●	●	●
18	12	12	9	7										●	●
14	14	12	9	7										●	●
18	14	12	9	7										●	●
14	14	14	9	7										●	●
18	14	14	9	7										●	●
12	12	12	12	7										●	●
14	12	12	12	7										●	●
18	12	12	12	7										●	●
14	14	12	12	7										●	●
14	14	14	12	7										●	●
9	9	9	9	9									●	●	●
12	9	9	9	9									●	●	●
14	9	9	9	9									●	●	●
18	9	9	9	9									●	●	●
24	9	9	9	9										●	●
12	12	9	9	9									●	●	●
14	12	9	9	9									●	●	●
18	12	9	9	9										●	●
14	14	9	9	9										●	●
18	14	9	9	9										●	●
12	12	12	9	9									●	●	●
14	12	12	9	9										●	●
18	12	12	9	9										●	●
14	14	12	9	9										●	●
18	14	12	9	9										●	●
14	14	14	9	9										●	●
12	12	12	12	9										●	●
14	12	12	12	9										●	●
14	14	12	12	9										●	●
12	12	12	12	12										●	●
14	12	12	12	12										●	●

POM 1	POM 2	POM 3	POM 4	POM 5	POM 6	POM 7	POM 8	AOYG 14LAC2	AOYG18 LAC2	AOYG18 LAT3	AOYG24 LAT3	AOYG30 LAT4	AOYG36 LBLA5	AOYG45 LBLA6	AOYG45 LBT8
6 POMIESZCZEŃ															
7	7	7	7	7	7									●	●
9	7	7	7	7	7									●	●
12	7	7	7	7	7									●	●
14	7	7	7	7	7									●	●
18	7	7	7	7	7									●	●
24	7	7	7	7	7									●	●
9	9	7	7	7	7									●	●
12	9	7	7	7	7									●	●
14	9	7	7	7	7									●	●
18	9	7	7	7	7									●	●
24	9	7	7	7	7									●	●
12	12	7	7	7	7									●	●
14	12	7	7	7	7									●	●
18	12	7	7	7	7									●	●
14	14	7	7	7	7									●	●
18	14	7	7	7	7									●	●
9	9	9	7	7	7									●	●
12	9	9	7	7	7									●	●
14	9	9	7	7	7									●	●
18	9	9	7	7	7									●	●
12	12	9	7	7	7									●	●
14	12	9	7	7	7									●	●
18	12	9	7	7	7									●	●
14	14	9	7	7	7									●	●
18	14	9	7	7	7										●
12	12	12	7	7	7									●	●
14	12	12	7	7	7									●	●
14	14	12	7	7	7									●	●
9	9	9	9	7	7									●	●
12	9	9	9	7	7									●	●
14	9	9	9	7	7									●	●
18	9	9	9	7	7									●	●
12	12	9	9	7	7									●	●
14	12	9	9	7	7									●	●
18	12	9	9	7	7									●	●
14	14	9	9	7	7									●	●
12	12	12	9	7	7									●	●
14	12	12	9	7	7									●	●
12	12	12	12	7	7									●	●
9	9	9	9	9	7									●	●
12	9	9	9	9	7									●	●
14	9	9	9	9	7									●	●
12	12	9	9	9	7									●	●
14	12	9	9	9	7									●	●
12	12	12	9	9	7									●	●
9	9	9	9	9	9									●	●
12	9	9	9	9	9									●	●
14	9	9	9	9	9										●
12	12	9	9	9	9									●	●
14	12	9	9	9	9										●
7 POMIESZCZEŃ															
7	7	7	7	7	7	7									●
9	7	7	7	7	7	7									●
12	7	7	7	7	7	7									●
14	7	7	7	7	7	7									●
18	7	7	7	7	7	7									●
9	9	7	7	7	7	7									●
12	9	7	7	7	7	7									●
14	9	7	7	7	7	7									●
18	9	7	7	7	7	7									●
12	12	7	7	7	7	7									●
14	12	7	7	7	7	7									●
9	9	9	7	7	7	7									●
12	9	9	7	7	7	7									●
14	9	9	7	7	7	7									●
12	12	9	7	7	7	7									●
9	9	9	9	7	7	7									●
12	9	9	9	7	7	7									●
14	9	9	9	7	7	7									●
9	9	9	9	9	7	7									●
12	9	9	9	9	7	7									●
9	9	9	9	9	9	7									●
8 POMIESZCZEŃ															
7	7	7	7	7	7	7	7								●
9	7	7	7	7	7	7	7								●
12	7	7	7	7	7	7	7								●
9	9	7	7	7	7	7	7								●
9	9	9	7	7	7	7	7								●

* Gdy jest podłączona jednostka ASYG18L podłącz przynajmniej jedną jednostkę ścienną 09
** Kombinacja niedostępna dla urządzeń ściennych LMC
*** Kombinacja ASYG18L + ARYG09L + ARYG09L + ARYG09L niedostępna. Wszystkie pozostałe kombinacje mogą być podłączone
**** Kombinacja ASYG18L + ARYG12L + ARYG09L + ARYG09L niedostępna. Wszystkie pozostałe kombinacje mogą być podłączone

Multi symultaniczne

AOYG 36, 45, 54 LBTB | AOYG 36, 45, 54 LATT [3FAZY] | AOYG 72, 90 LRLA [3FAZY]

36 / 45 / 54

72 / 90

5 LAT GWARANCJI

Jednostki wewnętrzne

MODEL	JEDNOSTKA WEWNĘTRZNA		KASETONOWA					
			AUYG18LVLB	AUYG22LVLA	AUYG24LVLA	AUYG30LRLE	AUYG36LRLE	AUYG45LRLA
Napięcie / Faza / Częstotliwość		V / Ø / Hz	230 / 1 / 50	230 / 1 / 50	230 / 1 / 50	230 / 1 / 50	230 / 1 / 50	230 / 1 / 50
Wydatek powietrza (wysoki)	Chłodzenie/H/M /L /Q *	m^3 / h	680/580/490/410	930/830/600/450	930/830/600/450	1600/1400/1270/1150	1800/1400/1270/1150	1900/1640/1460/1250
Wymiary: Wys. x Szer. x Głębokość		mm	245×570×570	245×570×570	245×570×570	288 × 840 × 840	288 × 840 × 840	288 × 840 × 840
Masa netto		kg	15	16	16	26	26	26
Maskownica			UTG-UFYD-W			UTG-UGYA-W		

MODEL	JEDNOSTKA WEWNĘTRZNA		KANAŁOWA					
			ARYG18LLTB	ARYG22LMLA	ARYG24LMLA	ARYG30LMLE	ARYG36LMLE	ARYG45LMLA
Napięcie / Faza / Częstotliwość		V / Ø / Hz	230 / 1 / 50	230 / 1 / 50	230 / 1 / 50	230 / 1 / 50	230 / 1 / 50	230 / 1 / 50
Wydatek powietrza (wysoki)	Chłodzenie/H/M /L /Q *	m^3 / h	940/880/820/750	1100/910/750/580	1100/910/750/580	1900/1620/1270/980	1900/1620/1270/980	2100/1750/1350/1070
Wymiary: Wys. x Szer. x Głębokość		mm	198 × 900 × 620	270 × 1135 × 700	270 × 1135 × 700	270 × 1135 × 700	270 × 1135 × 700	270 × 1135 × 700
Masa netto		kg	23	38	38	40	40	40

MODEL	JEDNOSTKA WEWNĘTRZNA		PRZYPODŁOGOWA / PRZYSUFITOWA / UNIWERSALNA					
			ABYG18LVTB	ABYG22LVTA	ABYG24LVTA	ABYG30LRTE	ABYG36LRTE	ABYG45LRTA
Napięcie / Faza / Częstotliwość		V / Ø / Hz	230 / 1 / 50	230 / 1 / 50	230 / 1 / 50	230 / 1 / 50	230 / 1 / 50	230 / 1 / 50
Wydatek powietrza (wysoki)	Chłodzenie/H/M /L /Q *	m^3 / h	780/700/560/500	980/820/680/540	980/820/680/540	1660/1500/1200/1000	1900/1500/1200/1000	2100/1700/1400/1100
Wymiary: Wys. x Szer. x Głębokość		mm	199 × 990 × 655	199 × 990 × 655	199 × 990 × 655	240 × 1660 × 700	240 × 1660 × 700	240 × 1660 × 700
Masa netto		kg	27	27	27	46	46	46

Jednostki zewnętrzne

MODEL	JEDNOSTKA ZEWNĘTRZNA		AOYG36LBTB	AOYG45LBTB	AOYG54LBTB	AOYG36LATT	AOYG45LATT	AOYG54LATT	AOYG72LRLA	AOYG90LRLA
Napięcie / Faza / Częstotliwość		V / Ø / Hz	230 / 1 / 50	230 / 1 / 50	230 / 1 / 50	400 / 3 / 50	400 / 3 / 50	400 / 3 / 50	400 / 3 / 50	400 / 3 / 50
Wydajność	Chłodzenie	kW	10.0	12.1	13.3	10.0	12.5	14.0	19.0	22.0
	Grzanie	kW	11.2	14.0	15.0	11.2	14.0	16.0	22.4	27.0
Wymiary: Wys. x Szer. x Głębokość		mm	1290 x 900 x 330	1290 x 900 x 330	1290 x 900 x 330	1290 x 900 x 330	1290 x 900 x 330	1290 x 900 x 330	1428×1080×480	1428×1080×480
Masa netto		kg	93	93	93	104	104	104	163	172
Max długość instalacji chłodniczej (bez doładowania czynnika)		m	75 (30)	75 (30)	75 (30)	75 (30)	75 (30)	75 (30)	100 (30)	100 (30)
Max różnica poziomów		m	30	30	30	30	30	30	30	30
Dopuszczalny zakres temperatur zewnętrznych	Chłodzenie	°C	-15÷46	-15÷46	-15÷46	-15÷46	-15÷46	-15÷46	-15÷46	-15÷46
	Grzanie	°C	-15÷24	-15÷24	-15÷24	-15÷24	-15÷24	-15÷24	-20÷24	-20÷24
Czynnik chłodniczy/GWP			R410A/2088	R410A/2088	R410A/2088	R410A/2088	R410A/2088	R410A/2088	R410A/2088	R410A/2088
Fabryczna ilość czynnika chłodniczego		g	3450	3450	3450	3450	3450	3450	5600	7100

H - szybkie obroty / M - średnie obroty / L - niskie obroty / Q - tryb cichy | Wydajność chłodzenia / grzania bazuje na następujących parametrach: Chłodzenie: Temp. wewn.: 27°C DB/19°C WB / Temp. zewn.: 35°C DB/24°C WB
Grzanie: Temp. wewn.: 20°C DB/15°C WB / Temp. zewn.: 7°C DB/6°C WB | Wydajności maksymalne. | * Wentylator ustawiony na szybkie obroty. | Producent zastrzega sobie prawo do wprowadzenia zmian.

Dobór jednostek multi symultanicznych

JEDNOSTKA ZEWNĘTRZNA	UKŁAD	JEDNSTKA WEWNĘTRZNA				TRÓJNIK
		KOMBINACJA JEDNOSTEK WEWNĘTRZNYCH	KASETONOWA	KANAŁOWA	PRZYPODŁOGOWA / PRZYSUFITOWA / UNIWERSALNA	
AOYG36LBTB / AOYG36LATT	podwójny	18 + 18	AUYG18LVLB x 2	ARYG18LLTB x 2	ABYG18LVTB x 2	UTP-SX236A x 1
AOYG45LBTB / AOYG45LATT	podwójny	22 + 22	AUYG22LVLA x 2	ARYG22LMLA x 2	ABYG22LVTA x 2	UTP-SX254A x 1
AOYG54LBTB / AOYG54LATT	podwójny	24 + 24	AUYG24LVLA x 2	ARYG24LMLA x 2	ABYG24LVTA x 2	UTP-SX254A x 1
	potrójny	18 + 18 +18	AUYG18LVLB x 3	ARYG18LLTB x 3	ABYG18LVTB x 3	UTP-SX354A x 1
AOYG72LRLA	podwójny	36 + 36	AUYG36LRLE x 2	ARYG36LMLE x 2	ABYG36LRTE x 2	UTP-SX272A x 1
	potrójny	24 + 24 + 24	AUYG24LVLA x 3	ARYG24LMLA x 3	ABYG24LVTAx 3	UTP-SX372A x 1
	poczwórny	18 + 18 + 18 + 18	AUYG18LVLB x 4	ARYG18LLTB x 4	ABYG18LVTB x 4	UTP-SX272A x 1 UTP-SX236 x 2
AOYG90LRLA	podwójny	45 + 45	AUYG45LRLA x 2	ARYG45LMLA x 2	ABYG45LRTA x 2	UTP-SX272A x 1
	potrójny	30 + 30 + 30	AUYG30LRLE x 3	ARYG30LMLE x 3	ABYG30LRTE x 3	UTP-SX372A x 1
	poczwórny	22 + 22 + 22 + 22	AUYG22LVLA x 4	ARYG22LMLA x 4	ABYG22LVTA x 4	UTP-SX272A x 1 UTP-SX254A x 2

Sterowanie symultaniczne

Za pomocą pilota przewodowego można jednocześnie sterować maksymalnie 16 jednostkami wewnętrznymi.

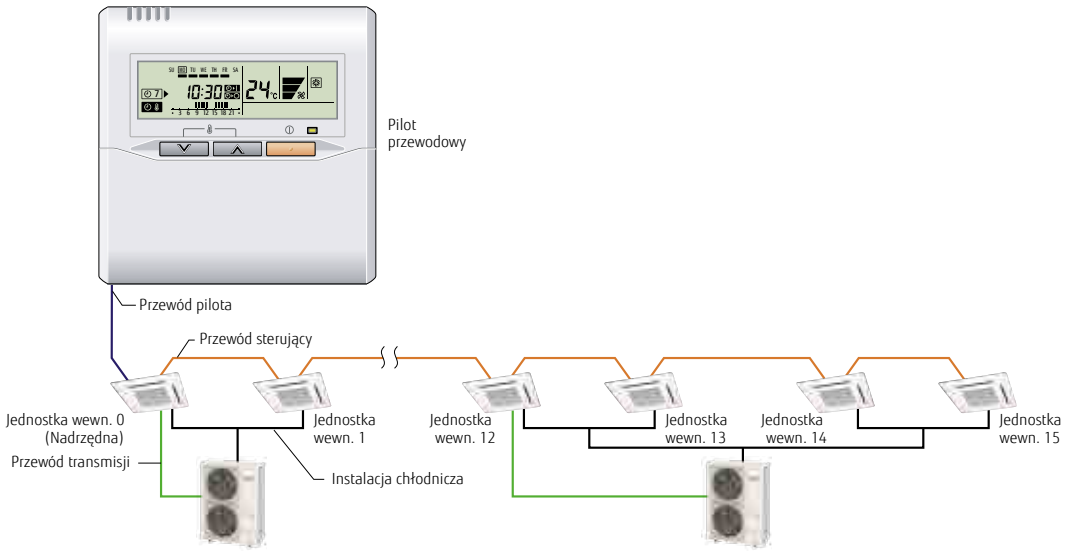

ELASTYCZNOŚĆ ZASTOSOWAŃ UKŁADU MULTI SPLIT SYMULTANICZNEGO

Układ multi split symultaniczny pozwala na klimatyzowanie pomieszczeń o dużych powierzchniach. Dzięki inteligentnemu sterowaniu dwoma, trzema lub czterema jednostkami, system można dopasować do kształtu, kubatury pomieszczenia i rozmieszczenia oświetlenia.

Montaż dostosowany do układu pomieszczenia

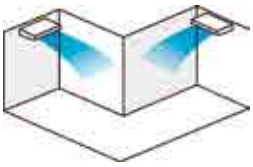

Montaż dostosowany do warunków oświetlenia

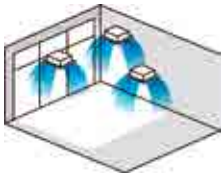

Montaż dostosowany do układu i warunków oświetlenia

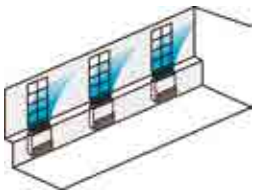

Montaż dostosowany do dużych przestrzeni

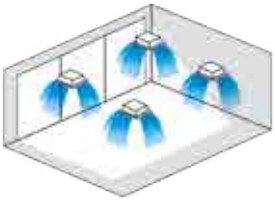

Funkcje dodatkowe

W celu zwiększenia komfortu użytkowania i oszczędności pracy dostępne są dwie funkcje: TRYB CICHEJ PRACY – ograniczenie poziomu hałasu w godzinach nocnych. FUNKCJA PROGU ODCIĘCIA – zmniejszenie maksymalnej wydajności i ograniczenie poboru energii.

Praca w niskich temperaturach

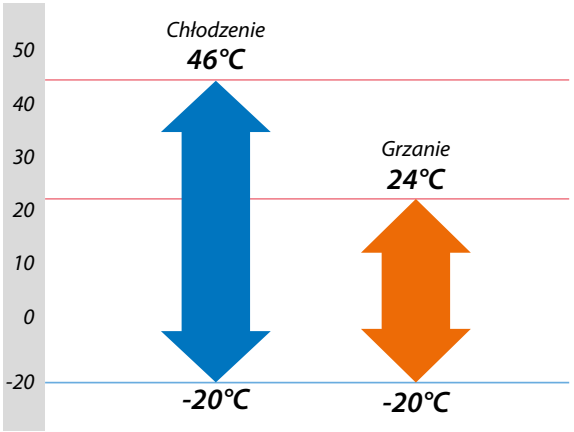

Wymiary (wyrażone w mm):

AOYG 36/45/54 LATT
AOYG 36/45/54 LBTB

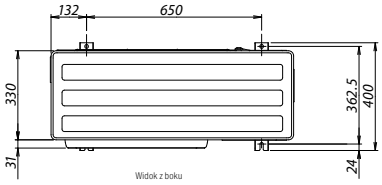

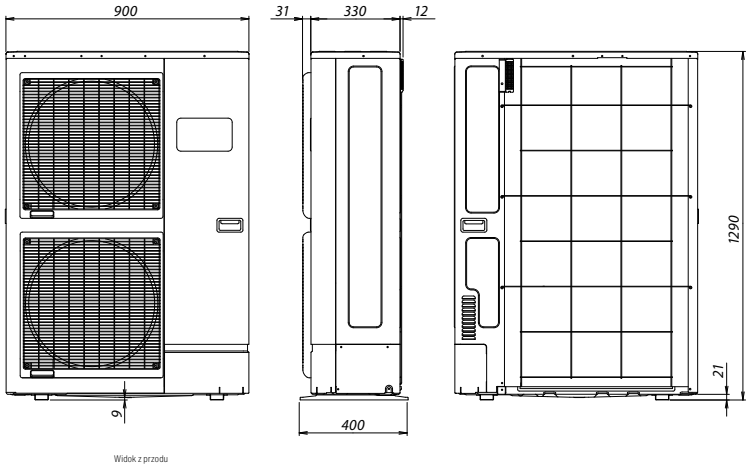

AOYG 72/90 LRLA

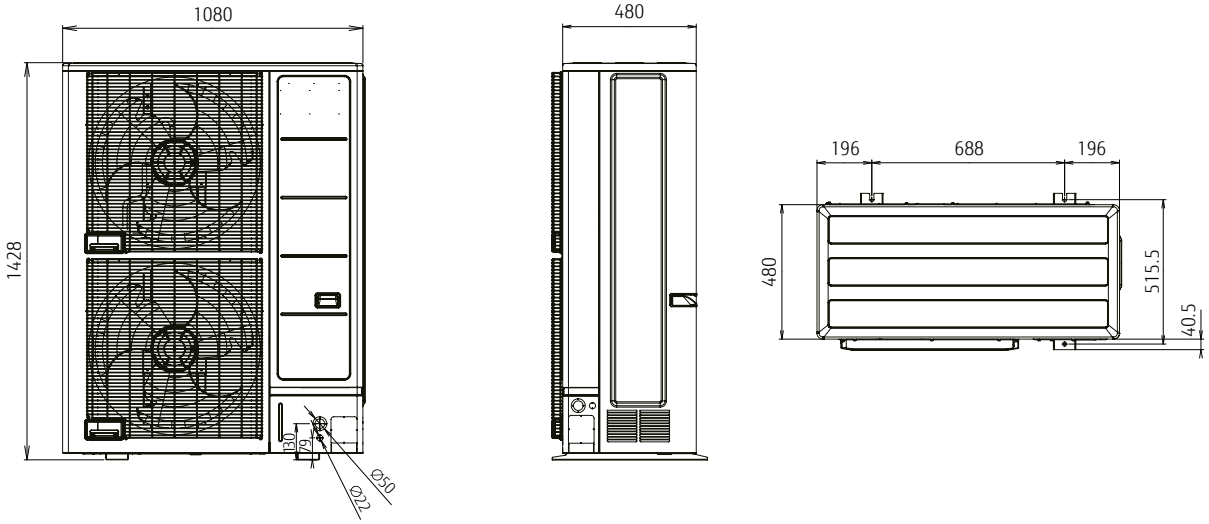

Domowa pompa ciepła Waterstage

Jak działa pompa ciepła?

WATERSTAGE należy do grupy domowych pomp ciepła powietrze-woda. Energia odnawialna zawarta w otaczającym powietrzu, jest przetwarzana na energię potrzebną do ogrzania wody dla potrzeb budynków jedno- i wielorodzinnych. WATERSTAGE może służyć jako system grzewczy, system podgrzewania wody użytkowej oraz basenowej.

WATERSTAGE jest pompą ciepła typu split, zbudowaną z wewnętrznego modułu wymiennikowo-hydraulicznego i jednostki zewnętrznej. Wykorzystując procesy termodynamiczne czynnika roboczego, energię zawartą w otaczającym powietrzu i energię elektryczną niezbędną do napędu silnika sprężarki, urządzenie podgrzewa wodę obiegową. Zastosowanie technologii inverter, wysokowydajnych wymienników, zaawansowanych algorytmów sterowania, pozwala uzyskać nawet 4.5kW energii cieplnej przy użyciu 1kW energii elektrycznej.

5 LAT GWARANCJI

Kompleksowe rozwiązania

dla potrzeb grzewczych budynków

- Obsługa dwóch niezależnych obiegów grzewczych pozwala na zastosowanie ogrzewania grzejnikowego (o temperaturze zasilania +45°C) i podłogowego (o temperaturze zasilania +35°C).
- Możliwość uzyskiwania wysokich temperatur wody (do 60°C) pozwala na zastosowanie urządzenia nie tylko w instalacjach nowych, ale i istniejących (dla domów wybudowanych przed rokiem 1995).
- Nowoczesny, ergonomiczny sterownik, z programem czasowym ogrzewania i przygotowania wody użytkowej, regulacją pogodową, monitoringiem i diagnostyką parametrów pracy zapewnia minimalne zużycie energii i pełną kontrolę nad systemem grzewczym.

Wydajność pompy ciepła WATERSTAGE

1 kW energii elektrycznej = 4.5 kW energii cieplnej

!

WATERSTAGE SPEŁNIA WYMOGI PROGRAMU PROSUMENT:

dotacje do urządzeń wykorzystujących odnawialne źródła energii (wsparcie dla mikroinstalacji OZE z NFOŚiGW).

Stosunek energii pierwotnej do zapotrzebowania na 100% energii grzewczej

ZUŻYCIE ENERGII PIERWOTNEJ*

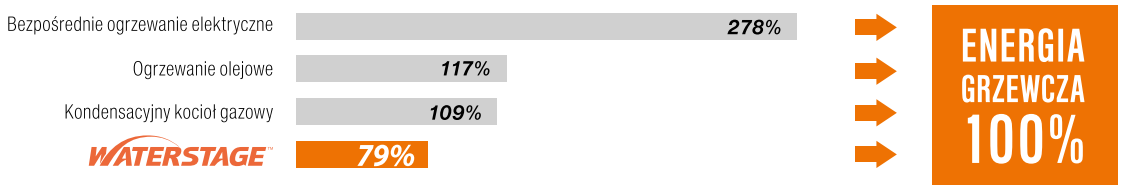

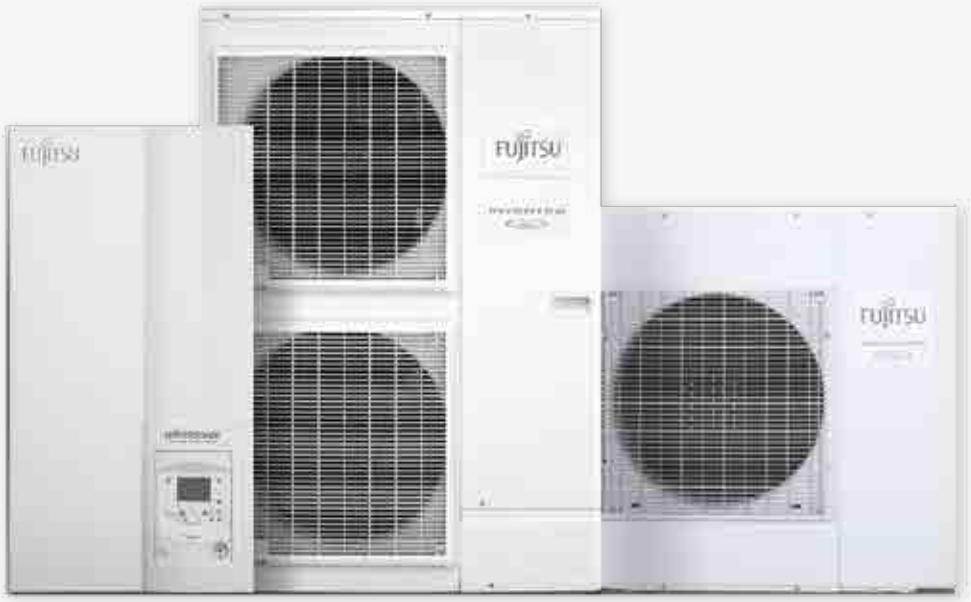

Zastosowanie

SPLIT: 2 OBIEGI GRZEWCZE
Ogrzewanie grzejnikowe i podłogowe

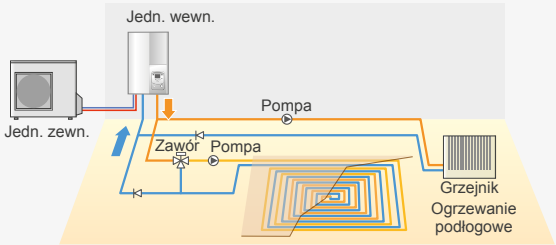

SPLIT: 2 OBIEGI GRZEWCZE + ZASOBNIK C.W.U.
Ogrzewanie grzejnikowe, podłogowe, zasobnik

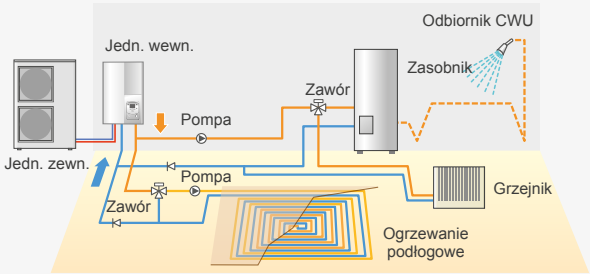

SPLIT Z WBUDOWANYM ZASOBNIKIEM:
1 OBIEG GRZEWCZY
Grzejnik i c.w.u.

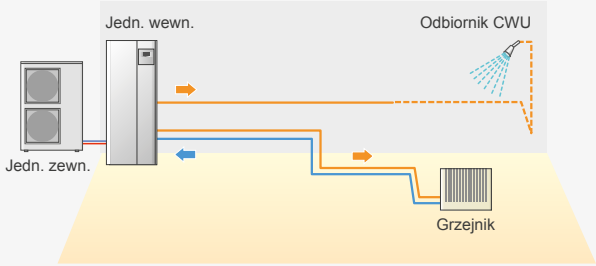

SPLIT Z WBUDOWANYM ZASOBNIKIEM:
DODATKOWY KOCIOŁ + 2 OBIEGI GRZEWCZE

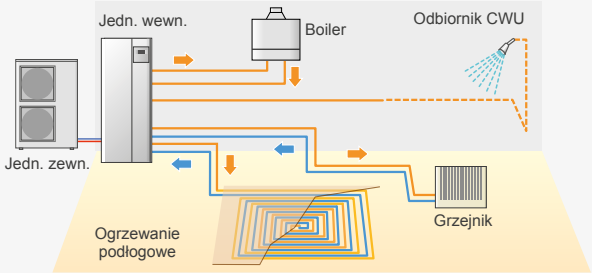

MONOBLOK: 1 OBIEG GRZEWCZY

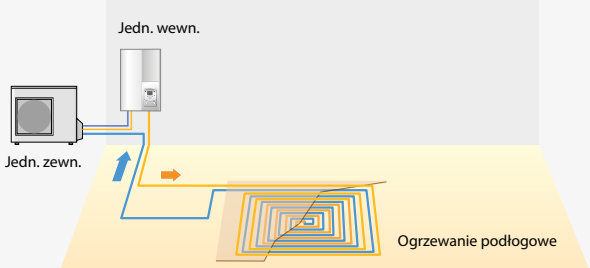

MONOBLOK: 1 OBIEG GRZEWCZY+ ZASOBNIK C.W.U.

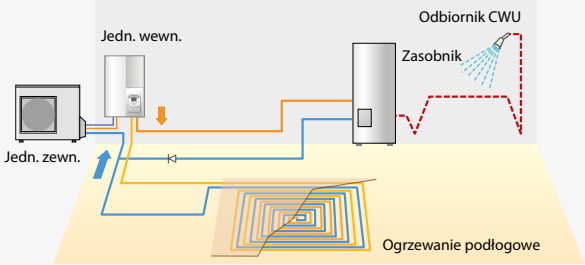

Nowatorskie rozwiązania

Zaawansowana technologia wtrysku mokrych par czynnika (model High Power)

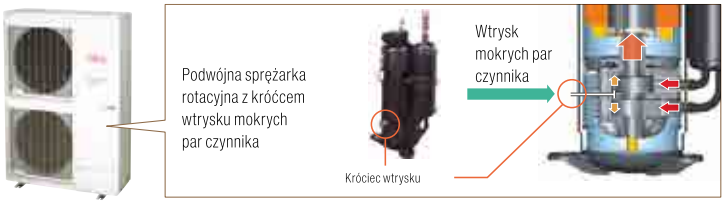

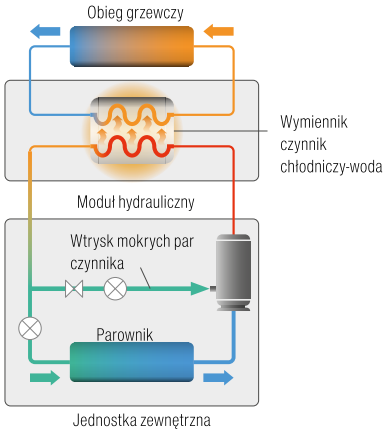

Zastosowana technologia pozwala osiągnąć wysoką temperaturę skraplania bez przegrzewania tłoczonego gazu dzięki procesowi wtrysku ciekłego czynnika realizowanego podczas sprężania. Tym samym, ciśnienie i temperatura skraplania osiągną wyższą wartość niż w standardowym układzie. W systemie tym temperatura wody osiąga wartość do 60°C, zwiększając wydajność grzewczą.

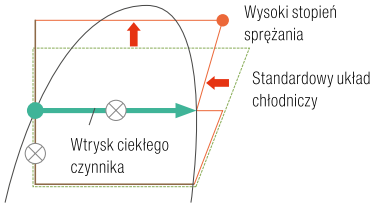

Innowacyjny wymiennik ciepła ze zintegrowanym zasobnikiem akumulacyjnym

Zastosowanie specjalistycznego wymiennika ciepła z zintegrowanym zasobnikiem akumulacyjnym zapewnia stabilizację temperatury wody na zasilaniu, minimalne opory przepływu, dużą odporność na zanieczyszczenia i bezpieczeństwo pracy.

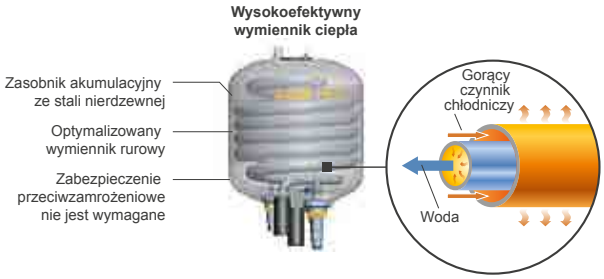

Zdalne sterowanie – dodatkowe możliwości

System zdalnego sterowania oferuje szereg nowoczesnych rozwiązań, takich jak: sterowanie przewodowe i bezprzewodowe, sterowanie poprzez sieć Web. Niezależnie od tego, gdzie jesteś, masz pełną kontrolę.

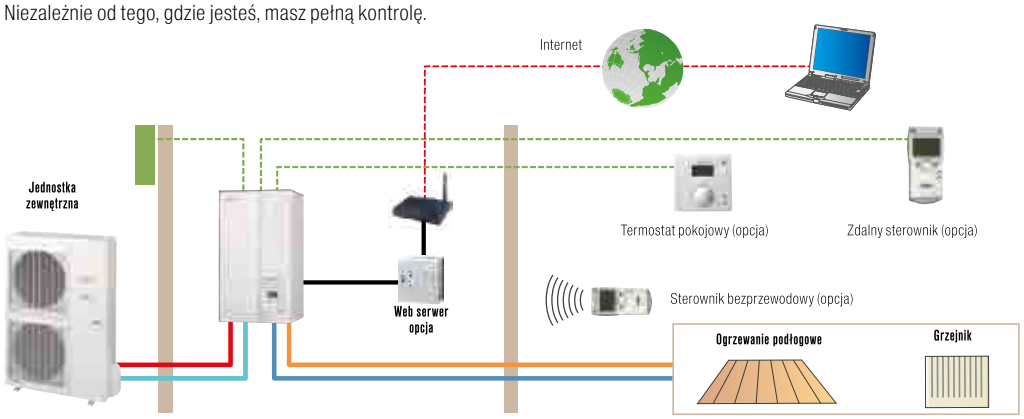

Dane techniczne: split i monoblok

TYP				SPLIT																					
SERIA				Super High Power				High Power									Comfort								
MODEL	JEDNOSTKA WEWNĘTRZNA			WSYK170 xxx		WSYK170 xxx		WSYG140DG6		WSYG140DG6		WSYK160DG9		WSYK160DG9		WSYK160DG9	WSYA050DG6		WSYA100DG6		WSYA100DG6		WSYA100DG6	
	JEDNOSTKA ZEWNĘTRZNA			WOYK150LJL		WOYK170LJL		WOYG112LHT		WOYG140LCTA		WOYK112LCTA		WOYK140LCTA		WOYK160LCTA	WOYA060LFCA		WOYA060LFCA		WOYA080LFCA		WOYA100LFTA	
ZAKRES WYDAJNOŚCI (kW)				15		17		11		14		11		14		16	5		6		8		10	
+7°C/+35°C * ogrzewanie podłogowe	Wydajność grzania		kW	15.00		17.00		10.80		13.50		10.80		13.50		15.17	4.50		6.00		7.50		10.00	
	Pobór mocy			3.46		4.13		2.54		3.23		2.51		3.20		3.70	0.996		1.41		1.84		2.49	
	COP			4.33		4.12		4.25		4.18		4.30		4.22		4.10	4.52		4.27		4.08		4.02	
+2°C/+35°C * ogrzewanie podłogowe	Wydajność grzania		kW	13.20		13.50		10.77		12.00		10.77		13.00		13.50	4.50		4.95		5.65		7.70	
	Pobór mocy			4.06		4.27		3.44		3.87		3.40		4.15		4.34	1.39		1.53		1.78		2.47	
	COP			3.25		3.16		3.13		3.10		3.17		3.13		3.11	3.24		3.24		3.17		3.12	
-7°C/+35°C * ogrzewanie podłogowe	Wydajność grzania		kW	13.20		15.00		10.38		11.54		10.38		12.20		13.50	4.10		4.60		5.70		7.40	
	Pobór mocy			4.55		5.32		4.32		5.08		4.28		5.13		5.40	1.47		1.74		2.23		2.97	
	COP			2.90		2.82		2.40		2.27		2.43		2.38		2.50	2.79		2.64		2.56		2.49	
CHARAKTERYSTYKA GRZEWCZA																									
Temperatura obliczeniowa			°C	55	35	55	35	55	35	55	35	55	35	55	35	55	35	55	35	55	35	55	35	55	35
Klasa efektywności energetycznej				A++	A++	A++	A+	A+	A++	A+	A+	A+	A++	A+	A++	A+	A+	A++	A+	A++	A+	A++	A+	A++
Znamionowa moc grzewcza			kW	16	17	17	18	9	11	11	13	9	11	11	13	13	14	4	4	5	5	6	7	8	8
Sezonowy wskaźnik efektywności energetycznej			%	130	164	130	161	112	151	113	148	112	154	117	150	117	149	115	169	115	169	118	156	113	155
Roczne zużycie energii			kWh	9913	8606	10225	9089	6704	6062	8041	6824	6669	5930	7803	6738	9062	7408	3026	2160	3180	2505	3886	3375	5415	4415
Poziom mocy akustycznej	jedn. wewnętrzna		dB(A)	-		-		46		46		46		46		46		46		46		46		46	
	jedn. zewnętrzna			68	67	68	68	68		69		69	68	70	68	71		65	60	65	63	65	69	68	69
SPECYFIKACJA MODUŁU HYDRAULICZNEGO																									
Zasilanie				3 N 400 V 50 Hz				1 ø 230 V 50 Hz				3 N 400 V 50 Hz						1 ø 230 V 50 Hz							
Wymiary H × W × D			mm	-	-	-	-	800 x 450 x 457										800 x 450 x 457							
Masa (netto)			kg	-	-	-	-	42										42							
Przepływ wody obiegowej		Min/Nominalnie	L/min	-	-	-	-	19.5/31.2		24.4/39.0		19.5/31.2		24.4/39.0		27.5/43.8		8.1/13		10.8/17.3		13.5/21.6		18.1/28.9	
Pojemność zbiornika buforowego			l	-	-	-	-	16										16							
Pojemność naczynia wzbiorczego			l	-	-	-	-	8										8							
Zakres temperatury obiegowej		Max	°C	-	-	-	-	60										55							
Średnica przyłącza instalacji wodnej		Zasilanie/Powrót	mm	-	-	-	-	ø25.4/ø25.4										ø25.4/ø25.4							
Grzałka elektryczna	Moc		kW x stopień	-	-	-	-	6.0 (3.0 x 2)				9.0 (3.0 x 3)						6.0 (3.0 x 2)							
SPECYFIKACJA JEDNOSTKI ZEWNĘTRZNEJ																									
Zasilanie				3 N 400 V 50 Hz				1 ø 230 V 50 Hz				3 N 400 V 50 Hz						1 ø 230 V 50 Hz							
Prąd	Nominalne		A	14.0		14.0		22.0		25.0		9.0		9.5		10.5		11.0		12.5		17.5		18.5	
Wymiary H × W × D			mm	1428 x 1080 x 480				1290 x 900 x 330										620 x 790 x 290						830 x 900 x 330	
Masa (netto)			kg	138		138		92				99						41				42		60	
Czynnik chłodniczy				R410A (2088)				R410A (2088)										R410A (2088)							
Fabryczna ilość czynnika chłodniczego			kg	3.80		3.80		2.50										1.10				1.40		1.80	
Waga dodatkowego czynnika chlodniczego			g/m	50		50		50										25						40	
Instalacja chłodnicza	Średnica	Ciecz	mm	ø 9.52		ø 9.52		ø 9.52										ø 6.35						ø 9.52	
		Gaz	mm	ø 15.88		ø 15.88		ø 15.88										ø 12.7				ø 15.88			
	Długość	Mini/Max	m	5/30		5/30		5/20										5/30							
	Długość (bez doładowania)	Max	m	15		15		15										15							
	Różnica wysokości	Max	m	15		15		15										20							
Zakres temperatur pracy		Grzanie	°C	-25 do 35				-25 do 35										-20 do 35							

TYP			MONOBLOK					
SERIA			Model Compact					
MODEL	JEDNOSTKA WEWNĘTRZNA		WSYP100DG6					
	JEDNOSTKA ZEWNĘTRZNA		WPYA050LG		WPYA080LG		WPYA100LG	
ZAKRES WYDAJNOŚCI (kW)			5		8		10	
+7°C/+35°C * ogrzewanie podłogowe	Wydajność grzania	kW	5.00		8.00		10.00	
	Pobór mocy		1.19		1.78		2.30	
	COP		4.20		4.50		4.35	
+2°C/+35°C * ogrzewanie podłogowe	Wydajność grzania	kW	3.65		4.35		4.90	
	Pobór mocy		1.07		1.23		1.44	
	COP		3.40		3.55		3.40	
-7°C/+35°C * ogrzewanie podłogowe	Wydajność grzania	kW	3.55		7.10		8.00	
	Pobór mocy		1.38		2.93		3.32	
	COP		2.57		2.42		2.41	
CHARAKTERYSTYKA GRZEWCZA								
Temperatura obliczeniowa		°C	55	35	55	35	55	35
Klasa efektywności energetycznej			A+	A++	A+	A++	A+	A++
Znamionowa moc grzewcza		kW	4	4	6	7	7	8
Sezonowy wskaźnik efektywności energetycznej		%	118	171	123	168	118	167
Roczne zużycie energii		kWh	3055	1952	3828	3580	4491	3700
Poziom mocy akustycznej	jedn. zewnętrzna	dB (A)	62	61	65		68	
SPECYFIKACJA MODUŁU HYDRAULICZNEGO								
Zasilanie			1 ø 230 V 50 Hz					
Wymiary H × W × D		mm	803 x 450 x 457					
Masa (netto)		kg	40					
Pojemność zbiornika buforowego		l	22					
Pojemność naczynia wzbiorczego		l	12					
Średnica przyłącza instalacji wodnej	Zasilanie/Powrót	mm	ø25.4/ø25.4					
Grzałka elektryczna	Moc	kW x stopień	6.0 (3.0 x 2)					
SPECYFIKACJA JEDNOSTKI ZEWNĘTRZNEJ								
Zasilanie			1 Ø 230 V 50 Hz					
Wymiary H × W × D		mm	675 x 825 x 300		882 x 850 x 330			
Masa (netto)		kg	49		72			
Prąd	Max	A	10.9		15.2		17.5	
Przepływ wody obiegowej	Min/Nominalnie	l/min	5.0/20.0		10.0/30.0			
Średnica przyłącza instalacji wodnej	Zasilanie/Powrót	mm	ø19.05/ø19.05		ø25.4/ø25.4			
Czynnik chłodniczy			R410A (2088)					
Fabryczna ilość czynnika chłodniczego		kg	1.05		1.72			
Zakres temperatury obiegowej	Max	°C	55					
Zakres tempertaury pracy	Grzanie	°C	-20 ÷ 35					

Dane techniczne: split z zasobnikiem ciepłej wody

TYP				SPLIT																
SERIA				High Power										Comfort						
MODEL	JEDNOSTKA WEWNĘTRZNA			WGYG140DG6		WGYG140DG6		WGYK160DG9		WGYK160DG9		WGYK160DG9		WGYA050DG6		WGYA100DG6		WGYA100DG6		WGYA100DG6
	JEDNOSTKA ZEWNĘTRZNA			WOYG112LHT		WOYG140LCTA		WOYK112LCTA		WOYK140LCTA		WOYK160LCTA		WOYA060LFCA		WOYA060LFCA		WOYA080LFCA		WOYA100LFTA
ZAKRES WYDAJNOŚCI (kW)				11		14		11		14		16		5		6		8		10
+7°C/+35°C * ogrzewanie podłogowe	Wydajność grzania		kW	10.80		13.50		10.80		13.50		15.17		4.50		6.00		7.50		10.00
	Pobór mocy			2.54		3.23		2.51		3.20		3.70		0.996		1.41		1.84		2.49
	COP			4.25		4.18		4.30		4.22		4.10		4.52		4.27		4.08		4.02
+2°C/+35°C * ogrzewanie podłogowe	Wydajność grzania		kW	10.77		12.00		10.77		13.00		13.50		4.50		4.95		5.65		7.70
	Pobór mocy			3.44		3.87		3.40		4.15		4.34		1.39		1.53		1.78		2.47
	COP			3.13		3.10		3.17		3.13		3.11		3.24		3.24		3.17		3.12
-7°C/+35°C * ogrzewanie podłogowe	Wydajność grzania		kW	10.38		11.54		10.38		12.20		13.50		4.10		4.60		5.70		7.40
	Pobór mocy			4.32		5.08		4.28		5.13		5.40		1.47		1.74		2.23		2.97
	COP			2.40		2.27		2.43		2.38		2.50		2.79		2.64		2.56		2.49
CHARAKTERYSTYKA GRZEWCZA																				
Temperatura obliczeniowa			°C	55	35	55	35	55	35	55	35	55	35	55	35	55	35	55	35	55	35
Klasa efektywności energetycznej				A+	A++	A+	A+	A+	A++	A+	A++	A+	A+	A+	A++	A+	A++	A+	A++	A+	A++
Znamionowa moc grzewcza			kW	9	11	11	13	9	11	11	13	13	14	4	4	5	5	6	7	8	8
Sezonowy wskaźnik efektywności energetycznej			%	112	151	113	148	112	154	117	150	117	149	115	169	115	169	118	156	113	155
Roczne zużycie energii			kWh	6704	6062	8041	6824	6669	5930	7803	6738	9062	7408	3026	2160	3180	2505	3886	3375	5415	4415
Poziom ciśnienia akustycznego	jedn. wewnętrzna		dB(A)	46		46		46		46		46		46		46		46		46	
	jedn. zewnętrzna			68		69		69	68	70	68	71		65	60	65	63	65	69	68	69
SPECYFIKACJA ZBIORNIKA C.W.U.																				
Profil obciążenia				L																
Klasa efektywności energetycznej				A										A+						
Wskaźnik efektywności energetycznej			%	88										120						
Roczne zużycie energii			kW/h	1166										880						
SPECYFIKACJA MODUŁU HYDRAULICZNEGO																				
Zasilanie				1 ø 230 V 50 Hz				3 N 400 V 50 Hz						1 ø 230 V 50 Hz						
Wymiary H × W × D			mm	1840 x 648 x 698										1840 x 648 x 698						
Masa (netto)			kg	152										152						
Przepływ wody obiegowej	Min/Nominalnie		l/min	19.5/31.2		24.4/39.0		19.5/31.2		24.4/39.0		27.5/43.8		8.1/13.0		10.8/17.4		13.5/21.7		18.0/28.9
Objętość zbiornika ciepłej wody			l	190										190						
Wydajność zbiornika ciepłej wody			kW	1.5										1.5						
Pojemność naczynia wzbiorczego			l	12										12						
Zakres temperatury obiegowej		Max	°C	60										55						
Średnica przyłącza instalacji wodnej		Zasilanie/ Powrót	mm	ø25.4/ø25.4										ø25.4/ø25.4						
Średnica przyłącza ciepłej wody użytkowej			mm	ø19.05/ø19.05										ø19.05/ø19.05						
Grzałka elektryczna	Moc	kW x stopień		6.0 (3.0 x 2)				9.0 (3.0 x 3)						6.0 (3.0 x 2)						
SPECYFIKACJA JEDNOSTKI ZEWNĘTRZNEJ																				
Zasilanie				1 Ø 230 V 50 Hz				3 N 400 V 50 Hz						1 Ø 230 V 50 Hz						
Prąd	Nominalne		A	22.0		25.0		9.0		9.5		10.5		11.0		12.5		17.5		18.5
Wymiary H × W × D			mm	1290 x 900 x 330										620 x 790 x 290						830 x 900 x 330
Masa (netto)			kg	92				99						41				42		60
Czynnik chłodniczy				R410A (2088)										R410A (2088)						
Fabryczna ilość czynnika chłodniczego			kg	2.50										1.10				1.40		1.80
Waga dodatkowego czynnika chłodniczego			g/m	50										25						40
Instalacja chłodnicza	Średnica	Ciecz	mm	ø 9.52										ø 6.35						ø 9.52
		Gaz	mm	ø 15.88										ø 12.7				ø 15.88		
	Długość	Mini/Max	m	5/20										5/30						
	Długość (bez doładowania)	Max	m	15										15						
	Różnica wysokości	Max	m	15										20						
Zakres temperatur pracy		Grzanie	°C	-25 ÷ 35										-20 ÷ 35						

* Wartość mocy grzewczej i COP liczone zgodnie z EN 14511. • Wszystkie informacji dot. ErP są dostępne na stronie www.fujitsu-general.com/global/products/erp-ecodesign/index.html

5 LAT GWARANCJI

Rekuperatory Seria UTZ

UTZ-BD 025/035/050/080/100 C

NOMINALNY WYDATEK POWIETRZA				250m³/h	350m³/h	500m³/h	800m³/h	1000m³/h
MODEL				UTZ-BD025C	UTZ-BD035C	UTZ-BD050C	UTZ-BD080C	UTZ-BD100C
Zasilanie				220 - 240V, 50Hz				
WENTYLACJA Z ODZYSKIEM	Wydatek powietrza	Wysoki / Średni / Niski	m³/h	250 / 250 / 190	350 / 350 / 240	500 / 500 / 440	800 / 800 / 630	1000 / 1000 / 700
	Pobór mocy	Wysoki / Średni / Niski	W	128 / 123 / 96	190 / 185 / 168	289 / 225 / 185	418 / 378 / 295	464 / 432 / 311
	Ciśnienie dyspozycyjne	Wysoki / Średni / Niski	Pa	105 / 95 / 45	140 / 60 / 45	120 / 60 / 35	140 / 110 / 55	105 / 80 / 75
	Sprawność odzysku energii ciepła	Wysoki / Średni / Niski	%	75 / 75 / 77	75 / 75 / 78	75 / 75 / 76	75 / 75 / 76	75 / 75 / 79
	Sprawność odzysku energii chłodu	Wysoki / Średni / Niski	%	63 / 63 / 65	66 / 66 / 71	62 / 62 / 64	65 / 65 / 68	65 / 65 / 70
	Skuteczność wymiany ciepła dla pompy ciepła	Wysoki / Średni / Niski	%	70 / 70 / 72	69 / 69 / 73	67 / 67 / 69	71 / 71 / 74	71 / 71 / 76
	Poziom ciśnienia akustycznego	Wysoki / Średni / Niski	dB*	31.5 / 30.5 / 26.5	33 / 31 / 25.5	37.5 / 35.5 / 32.5	37.5 / 37 / 34.5	38.5 / 37.5 / 34.5
WENTYLACJA BEZ ODZYSKU	Wydatek powietrza	Wysoki / Średni / Niski	m³/h	250 / 250 / 190	350 / 350 / 240	500 / 500 / 440	800 / 800 / 630	1000 / 1000 / 700
	Pobór mocy	Wysoki / Średni / Niski	W	128 / 123 / 96	190 / 185 / 168	289 / 225 / 185	418 / 378 / 295	464 / 432 / 311
	Zewn. ciśnienie dyspozycyjne	Wysoki / Średni / Niski	Pa	105 / 95 / 45	140 / 60 / 45	120 / 60 / 35	140 / 110 / 55	105 / 80 / 75
	Poziom ciśnienia akustycznego	Wysoki / Średni / Niski	dB*	31.5 / 30.5 / 26.5	33 / 31 / 25.5	38.5 / 38 / 32.5	37.5 / 37 / 34.5	40.5 / 39.5 / 36.5
Wymiary		Szer. x Głęb. x Wys.	mm	882 x 599 x 270	1050 x 804 x 317	1090 x 904 x 317	1322 x 884 x 388	1322 x 1134 x 388
Masa			kg	29	49	57	71	83
Zewnętrzna średnica kanałów			mm	150	150	200	250	250
Zakres temperatur pracy			°C	-10 ÷ 40	-10 ÷ 40	-10 ÷ 40	-10 ÷ 40	-10 ÷ 40
Maksymalna wilgotność			%	85	85	85	85	85

* mierzony 1.5m poniżej centralnego punktu urządzenia

Wymiary (wyrażone w mm): UTZ-BD 025/035/050/080/100 C

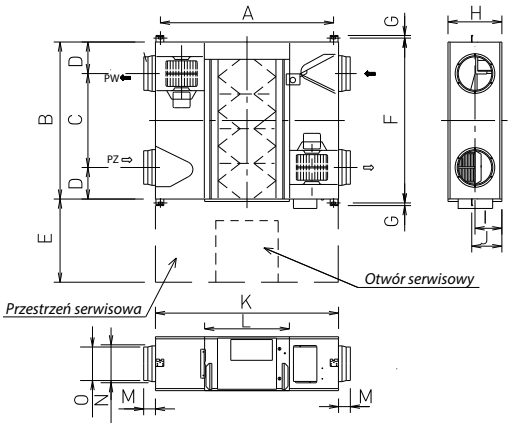

	UTZ-BD 025 C	UTZ-BD 035 C	UTZ-BD 050 C	UTZ-BD 080 C	UTZ-BD 100 C
A	810	978	1018	1250	1250
B	599	804	904	884	1134
C	315	580	640	428	678
D	142	112	132	228	228
E	600	600	600	600	600
F	655	860	960	940	1190
G	19	19	19	19	19
H	270	317	317	388	388
I	135	159	159	194	194
J	159	182	182	218	218
K	882	1050	1090	1322	1322
L	414	470	470	612	612
M	95	70	75	85	85
N	Ø 164	Ø 164	Ø 210	Ø 258	Ø 258
O	Ø 144	Ø 144	Ø 194	Ø 242	Ø 242

Łatwy montaż i serwis

WĄSKA KONSTRUKCJA I UŁATWIONY MONTAŻ

Zastosowanie heksagonalnego wymiennika ciepła umożliwiło ograniczenie hałasu oraz redukcję gabarytów urządzenia.

270mm wysokość

UTZ-BD025C

317mm wysokość

UTZ-BD035C/BD050C

388mm wysokość

UTZ-BD080C/BD100C

SZACUNKOWE OSZCZĘDNOŚCI ENERGII CIEPLNEJ

Wykres sporządzony dla:

- ilość dni pracy rekuperatora 243 dni/rok
- ilość godzin pracy 3394 godz./rok
- lokalizacja – Warszawa
- współpraca z GWP

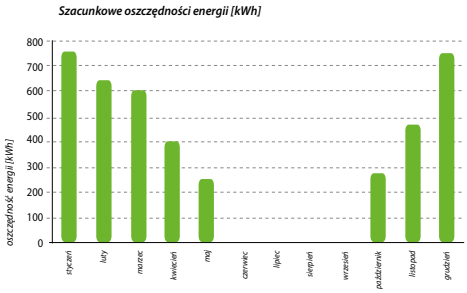

CICHA PRACA

Znacznie ograniczone straty przepływu umożliwiają cichą pracę maks. 25.5dB (niskie obroty) dla modeli o wydajności powietrza 350m^3/h oraz 26.5dB (niskie obroty) dla modeli o wydajności powietrza 250m^3/h.

WIĘKSZY KOMFORT

Ograniczone czynności konserwacyjne dzięki specjalnemu materiałowi, z którego wykonano wymiennik ciepła. Filtr z włóknami nylonowo-poliestrowymi gwarantuje wysoką skuteczność zatrzymywania kurzu.

PROSTY STEROWNIK PRZEWODOWY

Łatwa obsługa dzięki przełącznikowi z ekranem ciekłokrystalicznym. Podstawowe funkcje sterownika: Załącz/Wyłącz, Time On/Off, Regulacja biegów wentylatora, Sygnalizacja czyszczenia filtrów, Wymiana ciepła On/Off.

Wysoka wydajność

20% oszczędności energii

ENERGOOSZCZĘDNOŚĆ I EKOLOGIA

Zużycie energii uległo znacznemu ograniczeniu dzięki zastosowaniu wymiennika heksagonalnego. Obciążenie klimatyzacji zostaje zredukowane o około 20%, wpływając na oszczędność energii. Wymiennik pozwala na odzysk do 77% energii z wywiewanego powietrza.

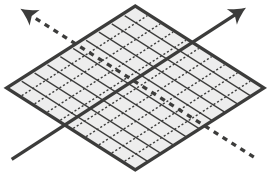

Wymiennik innego producenta (wymiennik krzyżowy)

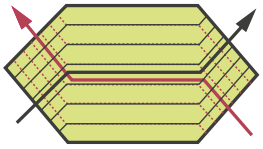

Wymiennik FUJITSU (wymiennik przeciwprądowy)

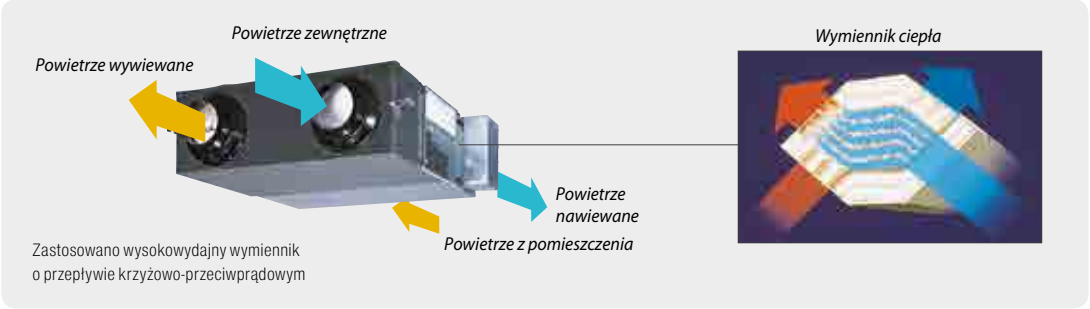

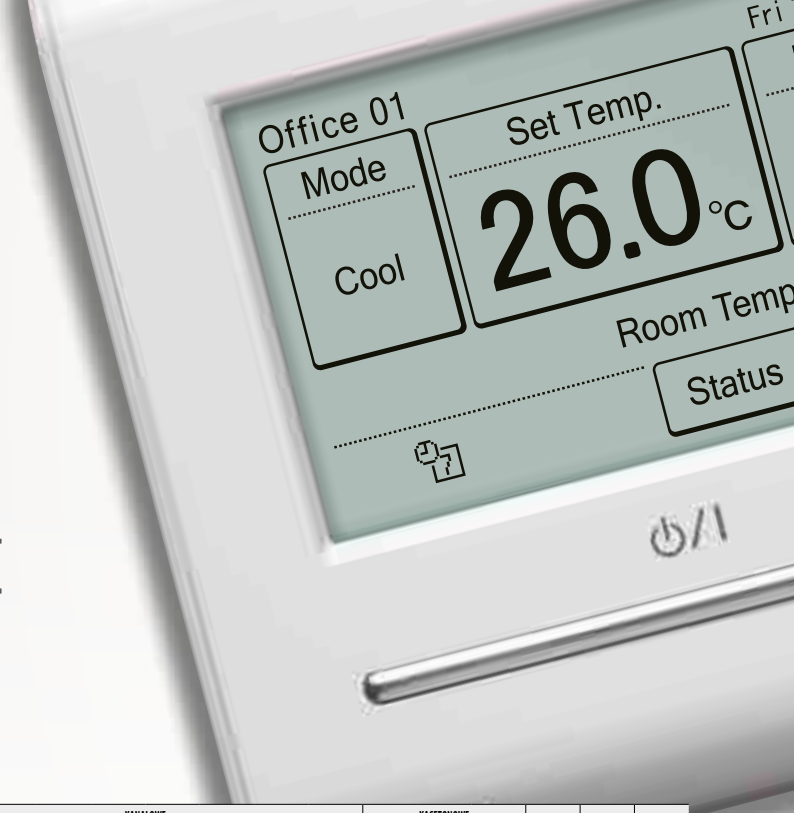

Lista opcji sprzętowych split i multi split

	TYP		ŚCIENNE							KANAŁOWE								KASETONOWE			PODŁO-GOWE	UNIWER-SALNE	SUFITOWE
			ZWARTY					STANDARD		ZWARTE	SLIM		ŚREDNI SPRĘŻ		WYSOKI SPRĘŻ			ZWARTE	STANDARD				
			ASYG 07/09/12/14 KGTA	ASYG 07/09/12/14 KMTA	ASYG 09/12LTCA	ASYG 07/09/12/14 LUCA	ASYG 07/09/12/14 LMCE	ASYG 18/30LFCA 24LFCC	ASYG 30/36LMTA	ARYG 12/14/18 LSLAP	ARYG 12/14LLTB	ARYG18LLTB	ARYG 24/36/45 LMLA 30/36LMLE	ARYG 12/14/18/ 24/30/45/54 LHTBP	ARYG 45/54LHTA	ARYG60LHTA	ARYG 72/90LHTA	AUYG 12/14/18 LVLB 24LVLA	AUYG 30/36LRLE 36/45/54 LRLA	AUXG 18/24/30/ 36/45/54 LRLB	AGYG 09/12/14 LVCA	ABYG 18LVTB 24LVTA	ABYG 30/36LRTE 36/45/54 LRTA
STEROWNIKI	Pilot przewodowy		• UTY-RNRYZ2 +UTY-TWRXZ2						• UTY-RNRYZ2 + UTY-TWRX	• UTY-RNRYZ2				• UTY-RNRYZ2			• UTY-RNRYZ2			• UTY-RNRYZ2			
			• UTY-RLRY +UTY-TWRXZ2						• UTY-RLRY + UTY-TWRX	• UTY-RLRY				• UTY-RLRY			• UTY-RLRY			• UTY-RLRY			
				• UTY-RVNYM + UTY-TWBXF			• UTY-RVNYM +UTY-XCBYZZ	• UTY-RVNYM	• UTY-RVNYM +UTY-XWNX	• UTY-RVNYM													
				• UTY-RNNYM + UTY-TWBXF			• UTY-RNNYM +UTY-XCBYZZ	• UTY-RNNYM	• UTY-RNNYM +UTY-XWNX	• UTY-RNNYM													
	Prosty pilot przewodowy		• UTY-RSRY UTY-RHRY +UTY-TWRXZ2	• UTY-RSNYM + UTY-TWBXF			• UTY-RSNYM +UTY-XCBYZZ	• UTY-RSNYM	• UTY-RSRY +UTY-TWRX	UTY-RSRY UTY-RHRY UTY-RSNYM	• UTY-RSNYM			UTY-RSRY UTY-RHRY UTY-RSNYM	• UTY-RSNYM		UTY-RSRY UTY-RHRY UTY-RSNYM	• UTY-RSNYM		UTY-RSRY UTY-RHRY UTY-RSNYM	• UTY-RSNYM		
	Sterownik centralny MULTI 8	Dla 8 pomieszczeń																					
POZOSTAŁE	Odbiornik podczerwieni z bezprzewodowym pilotem	Kanałowe Kasetonowe									• UTY-LRHYM					• UTY-LRHYM			• UTY-LRHYA2				
		Kanałowe Kasetonowe								• UTY-LBTYM				• UTY-LBTYM			• UTY-LBTYM			• UTY-LBTYC			
	Czujnik ruchu																			• UTY-SHZXC			
	Zdalny czujnik temperatury									• UTY-XSZX													
	Kratka z automatyczną żaluzją									UTD-GXTA-W UTD-GXTB-W	• UTD-GXTA-W	• UTD-GXTB-W											
	Filtr o wydłużonej żywotności												• UTD-LF25NA	• UTD-LFNA UTD-LFNB UTD-LFNC	• UTD-LF60KA		• UTD-LFKA						
	Kształtka przyłączeniowa												• UTD-RF204 UTD-5F045T										• UTD-RF204
	Pompka skroplin												• UTZ-PX1NBA				• UTZ-PX1NAB						• UTR-DPB24T
	Szeroki panel																		• UTG-AKXA-W				
	Podkładka pod panel	15,2 mm Panel spacer																	• UTG-BKXA-W				
	Moduł przyłączenia powietrza zewnętrznego	Zwarte kasetonowe Standard																• UTZ-VXAA	• UTZ-VXRA				
	Osłona wylotu powietrza	Zwarte kasetonowe Standard																• UTR-YDZB	• UTR-YDZK				
	Dodatkowa izolacja przeciwwilgociowa	Zwarte kasetonowe																• UTZ-KXGC	• UTZ-KXRA				
	Zestaw do zabudowy	Dla jednostek przypodłogowych																			• UTR-STA		

Lista opcji – komunikacja i zarządzanie

TYP	JEDNOSTKI WEWNĘTRZNE																			JEDNOSTKI ZEWNĘTRZNE				
	ŚCIENNE							KANAŁOWE						KASETONOWE			PODŁO-GOWE	UNIWER-SALNE	SUFI-TOWE	JEDNOFAZOWE		TRÓJFAZOWE		
	ZWARTY						STANDARD	ZWARTE	SLIM	ŚREDNI SPRĘŻ		WYSOKI SPRĘŻ		ZWARTY	STANDARD					SPLIT	MULTI 8	SPLIT		MULTI SYMUL TANICZ NE
	ASYG 07/09/12/14 KGTA	ASYG 07/09/12/14 KMTA	ASYG 09/12LTCA	ASYG 07/09/12/14 LUCA	ASYG 07/09/12/14 LMCE	ASYG 18/30LFCA 24LFCC	ASYG 30/36LMTA	ARYG 12/14/18 LSLAP	ARYG 12/14/18 LLTB	ARYG 24/36/45 LMLA 30/36LMLE	ARYG 12/18/24/ 30/45/54 LHTBP	ARYG 45/54/60 LHTA	ARYG 72/90LHTA	AUYG 12/14/18 LVLB 24LVLA	AUYG 30/36LRLE 36/45/54 LRLA	AUXG 18/24/30/ 36/45/54 LRLB	AGYG 09/12/14 LVCA	ABYG 18/24LVTB	ABYG 30/36LRTE 36/45/54 LRTA	AOYG 45/54LETL	AOYG 45LBT8	AOYG 36/45/54/60 LATT	AOYA 72/90LALT	AOYG 36/45/54 LATT
INTERFEJSY – Wi-Fi	UTY-TFSXZ1		UTY-TFNXZ1					UTY-TFSXZ1	UTY-TFNXZ1				UTY-TFSXZ1	UTY-TFNXZ1										
INTERFEJSY – Wi-Fi			FJ-RC-Wi-Fi-1						FJ-RC-Wi-Fi-1					FJ-RC-Wi-Fi-1										
INTERFEJSY – KNX konwerter	UTY-VKSX						UTY-VKSX				UTY-VKSX		UTY-VKSX			UTY-VKSX								
INTERFEJSY – KNX			FJ-RC-KNX-1i						FJ-RC-KNX-1i			FJ-RC-KNX-1i		FJ-RC-KNX-1i			FJ-RC-KNX-1i							
INTERFEJSY – MODBUS	UTY-VMSX						UTY-VMSX				UTY-VMSX		UTY-VMSX			UTY-VMSX								
INTERFEJSY – MODBUS			FJ-RC-MBS-1						FJ-RC-MBS-1			FJ-RC-MBS-1		FJ-RC-MBS-1			FJ-RC-MBS-1							
Zestaw przyłączeniowy Zwarte ścienne		UTY-TWBXF2	UTY-TWBXF		UTY-XCBXZ2																			
Zestaw przyłączeniowy LMTA							UTY-XWNX																	
Dodatkowe rozszerzenie wejść-wyjść	UTY-XCSXZ2						UTY-XCSXZ1				UTY-XCSX		UTY-XCSX			UTY-XCSX								
Obudowa dodatkowego rozszerzenia wejść-wyjść							UTZ-GXXB									UTY-GXRA								
Uchwyt dodatkowego rozszerzenia wejść-wyjść											UTZ-GXNA													
Zestaw przyłączeniowy								UTY-XWZXZG			UTY-XWZXZG		UTY-XWZXZG			UTY-XWZXZG								
Zestaw przyłączeniowy	UTY-XWZX					UTY-XWZX								UTY-XWZX			UTY-XWZX							
Zestaw przyłączeniowy		UTY-XWZXZ5	UTY-XWZXZ5 + UTY-TWBXF1		UTY-XWZXZ5 + UTY-XCBXZ2																			
Zestaw przyłączeniowy – jedn. zewn.																						UTY-XWZXZ2		UTY-XWZXZ2
Zestaw przyłączeniowy – jedn. zewn.																				UTY-XWZXZ3			UTY-XWZXZ3	
Zestaw przyłączeniowy – jedn. zewn.																					UTY-XWZXZ4			
Zestaw do podłączenia wejść i wyjść Dla jedn. wewn. (tylko typ kanałowy) Konkretny zestaw należy dopasować do danej płyty PCB w urządzeniu.									UTD-ECSSA			UTD-ECSSA							UTD-ECSSA					
Zewnętrzny przełącznik funkcji	UTY-TERX																							

Trójniki i rozdzielacze

Trójnik dla układu multi symultanicznego

UTP-SX236A / UTP-SX254A/UTP-SX272A

Rozdzielacz dla układu multi symultanicznego

UTP-SX354A/UTP-SX372A

Trójnik dla układu Multi 8

UTP-SX248A

Rozdzielacz dla Multi 8

UTP-PY03A / UTP-PY02A

3 strefy

2 strefy

TFNYZ1 - tylko w połączeniu z pilotem bezprzewodowym

Lista opcji Waterstage

PRODUKT	MODEL	SPLIT											SPLIT Z ZASOBNIKIEM C.W.U.									MONOBLOK		
		SUPER HIGH POWER		HIGH POWER					COMFORT				HIGH POWER					COMFORT				COMPACT		
		3Ø		1Ø		3Ø			1Ø				1Ø		3Ø			1Ø				1Ø		
		15	17	11	14	11	14	16	5	6	8	10	11	14	11	14	16	5	6	8	10	5	8	10
Moduł dwóch obiegów grzewczych	UTW-KZSXE	●	●	●	●	●	●	●	●	●	●	●	—	—	—	—	—	—	—	—	—	—	—	—
	UTW-KZDXE	—	—	—	—	—	—	—	—	—	—	—	●	●	●	●	●	●	●	●	●	—	—	—
Moduł dodatkowego kotła	UTW-KBSXD	●	●	●	●	●	●	●	●	●	●	●	—	—	—	—	—	—	—	—	—	—	—	—
	UTW-KBDXD	—	—	—	—	—	—	—	—	—	—	—	●	●	●	●	●	●	●	●	●	—	—	—
Sprzęgło hydrauliczne	UTW-TEVXA	●	●	●	●	●	●	●	●	●	●	●	●	●	●	●	●	●	●	●	●	●	●	●
Moduł zasobnika C.W.U.	UTW-KDWXG	—	—	—	—	—	—	—	—	—	—	—	—	—	—	—	—	—	—	—	—	●	●	●
	UTW-KDWXD	●	●	●	●	●	●	●	●	●	●	●	—*1	—*1	—*1	—*1	—*1	—*1	—*1	—*1	—*1	●	●	●
Zasobnik C.W.U. 200 Litrów 300 Litrów 400 Litrów	UTW-T20AXH UTW-T30AXH UTW-T40AXH	●	●	●	●	●	●	●	●	●	●	●	—*1	—*1	—*1	—*1	—*1	—*1	—*1	—*1	—*1	●	●	●
200 Litrów 300 Litrów 400 Litrów	UTW-T20BXH UTW-T30BXH UTW-T40BXH	●	●	●	●	●	●	●	●	●	●	●	—*1	—*1	—*1	—*1	—*1	—*1	—*1	—*1	—*1	●	●	●
Dodatkowa pompa cyrkulacyjna	UTW-PHFXD	●	●	●	●	●	●	●	—	—	—	—	●	●	●	●	●	—	—	—	—	—	—	—
Moduł basenowy	UTW-KSPXD	●	●	●	●	●	●	●	●	●	●	●	●	●	●	●	●	●	●	●	●	●	●	●
Wymiennik modułu basenowego	UTW-ESPXA	●	●	●	●	●	●	●	●	●	●	●	●	●	●	●	●	●	●	●	●	●	●	●
Moduł chłodzenia	UTW-KCLXD	●	●	●	●	●	●	●	●	●	●	●	●	●	●	●	●	●	●	●	●	—*2	—*2	—*2
Moduł rozszerzeń	UTW-KREXD	●	●	●	●	●	●	●	●	●	●	●	●	●	●	●	●	●	●	●	●	●	●	●
Moduł trybu cichej pracy	UTW-KLNXE	●	●	●	●	●	●	●	—	—	—	—	●	●	●	●	●	—	—	—	—	—	—	—
Taca skroplin	UTW-KDPXA	—	—	—	—	—	—	—	●	●	●	—	—	—	—	—	—	●	●	●	●	—	—	—
Moduł sterowania kaskadowego jedn. MASTER (wymagane złącze LPB)	UTW-KCMXE	●	●	●	●	●	●	●	—	—	—	●	—	—	—	—	—	—	—	—	—	—	—	—
Moduł sterowania kaskadowego jedn. SLAVE (wymagane złącze LPB)	UTW-KCSXE	●	●	●	●	●	●	●	—	—	—	●	—	—	—	—	—	—	—	—	—	—	—	—

PRODUKT	MODEL	SPLIT											SPLIT Z ZASOBNIKIEM C.W.U.									MONOBLOK		
		SUPER HIGH POWER		HIGH POWER					COMFORT				HIGH POWER					COMFORT				COMPACT		
		3Ø		1Ø		3Ø			1Ø				1Ø		3Ø			1Ø				1Ø		
		15	17	11	14	11	14	16	5	6	8	10	11	14	11	14	16	5	6	8	10	5	8	10
Zadajnik	UTW-KHMXE*3	●	●	●	●	●	●	●	●	●	●	●	●	●	●	●	●	●	●	●	●	●	●	●
Zdalny zadajnik – Przewodowy	UTW-C74TXF*3	●	●	●	●	●	●	●	●	●	●	●	●	●	●	●	●	●	●	●	●	●	●	●
Zdalny zadajnik – Przewodowy	UTW-C74HXF*3	●	●	●	●	●	●	●	●	●	●	●	●	●	●	●	●	●	●	●	●	●	●	●
Zdalny zadajnik – Bezprzewodowy	UTW-C78XD	●	●	●	●	●	●	●	●	●	●	●	●	●	●	●	●	●	●	●	●	●	●	●
Zdalny zadajnik – Bezprzewodowy	UTW-C78XD-E*4	●	●	●	●	●	●	●	●	●	●	●	●	●	●	●	●	●	●	●	●	●	●	●
Termostat pokojowy – Przewodowy	UTW-C55XA	●	●	●	●	●	●	●	●	●	●	●	●	●	●	●	●	●	●	●	●	●	●	●
Termostat pokojowy – Bezprzewodowy	UTW-C58XD	●	●	●	●	●	●	●	●	●	●	●	●	●	●	●	●	●	●	●	●	●	●	●
Bezprzewodowy czujnik temp. zewnętrznej	UTW-M0SXD	●	●	●	●	●	●	●	●	●	●	●	●	●	●	●	●	●	●	●	●	●	●	●
Moduł komunikacji radiowej dla portu BSB	UTW-MRCXD	●	●	●	●	●	●	●	●	●	●	●	●	●	●	●	●	●	●	●	●	●	●	●
Moduł internetowy	UTW-KW1XD UTW-KW4XD	●	●	●	●	●	●	●	●	●	●	●	●	●	●	●	●	●	●	●	●	●	●	●
Złącze LPB	UTW-KL1XD	●	●	●	●	●	●	●	●	●	●	●	●	●	●	●	●	●	●	●	●	●	●	●
Interfejs MODBUS	UTW-KMBXE	—*7	—*7	—*7	—*7	—*7	—*7	—*7	—*7	—*7	—*7	—*7	—*7	—*7	—*7	—*7	—*7	—*7	—*7	—*7	—*7	●	●	●
Grzałka tacy jedn. zewn.	UTW-HAMXE	—	—	—	—	—	—	—	—	—	—	—	—	—	—	—	—	—	—	—	—	—	●	●
Grzałka tacy jedn. zewn.	UTW-HAMXF	—	—	—	—	—	—	—	—	—	—	—	—	—	—	—	—	—	—	—	—	●	—	—
Service Tool (zawiera adapter OCI700)	UTW-KSTXD	●*5	●*5	●*5	●*5	●*5	●*5	●*5	●*5	●*5	●*5	●*5	●*5	●*5	●*5	●*5	●*5	●*5	●*5	●*5	●*5	●*5	●*5	●*5
Service Tool Software	UTW-KPSXD	●*6	●*6	●*6	●*6	●*6	●*6	●*6	●*6	●*6	●*6	●*6	●*6	●*6	●*6	●*6	●*6	●*6	●*6	●*6	●*6	●*6	●*6	●*6
Zestaw przyłączeniowy	UTY-XWZXZ2	●	●	●	●	●	●	●	—	—	—	—	●	●	●	●	●	—	—	—	—	—	—	—

*1: Tryb C.W.U. jest dostępny bez dodatkowego modułu C.W.U. i zasobnika.
*2: Tryb chłodzenia jest dostępny bez dodatkowego modułu chłodzenia.
*3: 19 wersji językowych; C74TXF: Wbudowany czujnik temperatury; C74HXF: Wbudowany czujnik temperatury i wilgotności
*4: Dostepne wersje językowe: Angielska, Czeska, Słowacka, Polska, Turecka, Węgierska, Rosyjska, Słoweńska, Grecka, Serbska.
*5: Do podłączenia jest wymagany UTW-KL1XD.
*6: Do podłączenia jest wymagany UTW-KW1XD, UTW-KW4XD.
*7. Wymagana opcja

● : Dostępny — : Niedostępny

KLIMA-THERM Sp.z o.o. nie ponosi odpowiedzialności za błędy, mogące wystąpić w niniejszym katalogu oraz zastrzega sobie prawo do wprowadzania zmian, bez wcześniejszego powiadamiania.
Gwarancja na urządzenia obowiązuje tylko w przypadku przestrzegania postanowień zawartych w Karcie Gwarancyjnej.
Aktualne Warunki Gwarancji dostępne są na stronie www.klima-therm.pl

WE
CARE
ABOUT
AIR

klima-therm.pl